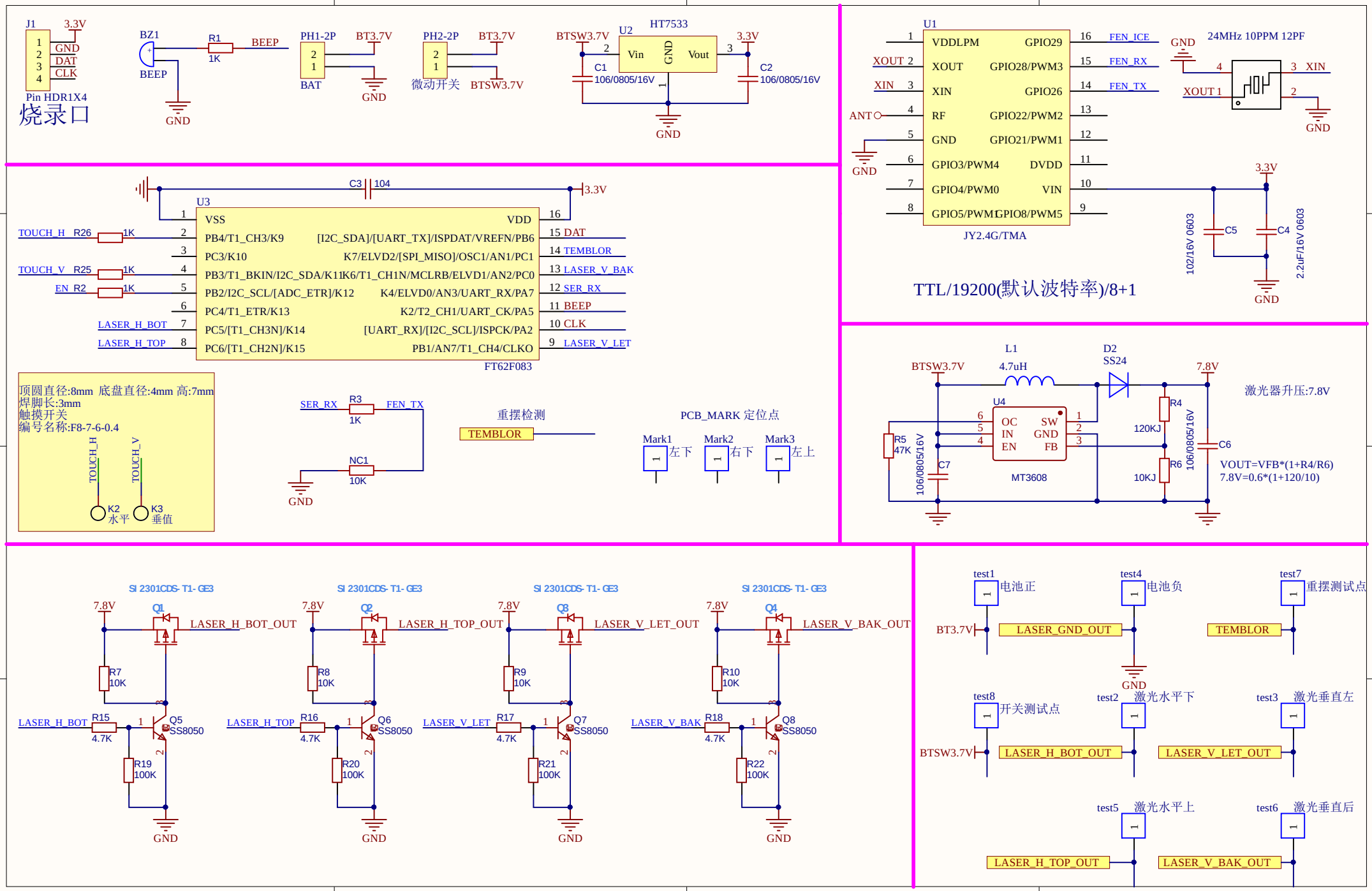
J1
3.3V
GND
DAT
CLK
Pin HDR1X4
烧录口
BZ1
BEEP
R1
1K
BEEP
GND
PH1-2P
BAT
BT3.7V
GND
PH2-2P
微动开关
BT3.7V
BTSW3.7V
U2
HT7533
Vin
GND
Vout
3.3V
C1
106/0805/16V
C2
106/0805/16V
GND
U1
VDDLPM
XOUT
XIN
RF
GND
GPIO3/PWM4
GPIO4/PWM0
GPIO5/PWM
GPIO29
GPIO28/PWM3
GPIO26
GPIO22/PWM2
GPIO21/PWM1
DVDD
VIN
GPIO8/PWM5
FEN_ICE
FEN_RX
FEN_TX
ANT
24MHz 10PPM 12PF
XIN
XOUT
JY2.4G/TMA
C5
C4
102/16V 0603
2.2uF/16V 0603
TTL/19200(默认波特率)/8+1
C3
104
3.3V
U3
VSS
VDD
PB4/T1_CH3/K9
PC3/K10
PB3/T1_BKIN/I2C_SDA/K11
PB2/I2C_SCL/[ADC_ETR]/K12
PC4/T1_ETR/K13
PC5/[T1_CH3N]/K14
PC6/[T1_CH2N]/K15
[I2C_SDA]/[UART_TX]/ISPDAT/VREFN/PB6
K7/ELVD2/[SPI_MISO]/OSC1/AN1/PC1
K6/T1_CH1N/MCLRB/ELVD1/AN2/PC0
K4/ELVD0/AN3/UART_RX/PA7
K2/T2_CH1/UART_CK/PA5
[UART_RX]/[I2C_SCL]/ISPCK/PA2
PB1/AN7/T1_CH4/CLKO
FT62F083
TOUCH_H
TOUCH_V
EN
LASER_H_BOT
LASER_H_TOP
DAT
TEMBLOR
LASER_V_BAK
SER_RX
BEEP
CLK
LASER_V_LET
R26
R25
R2
1K
顶圆直径:8mm 底盘直径:4mm 高:7mm
焊脚长:3mm
触摸开关
编号名称:F8-7-6-0.4
TOUCH_H
TOUCH_V
K2
水平
K3
垂值
SER_RX
R3
1K
FEN_TX
NC1
10K
GND
重摆检测
TEMBLOR
PCB_MARK 定位点
Mark1
左下
Mark2
右下
Mark3
左上
L1
4.7uH
D2
SS24
BTSW3.7V
7.8V
激光器升压:7.8V
U4
OC
IN
EN
SW
GND
FB
MT3608
R5
47K
C7
106/0805/16V
R4
120KJ
R6
10KJ
C6
106/0805/16V
VOUT=VFB*(1+R4/R6)
7.8V=0.6*(1+120/10)
SI 2301CDS- T1- GE3
Q1
Q2
Q3
Q4
LASER_H_BOT_OUT
LASER_H_TOP_OUT
LASER_V_LET_OUT
LASER_V_BAK_OUT
R7
10K
R8
10K
R9
10K
R10
10K
LASER_H_BOT
LASER_H_TOP
LASER_V_LET
LASER_V_BAK
R15
R16
R17
R18
4.7K
Q5
Q6
Q7
Q8
SS8050
R19
100K
R20
100K
R21
100K
R22
100K
test1
电池正
test4
电池负
test7
重摆测试点
BT3.7V
LASER_GND_OUT
TEMBLOR
test8
开关测试点
test2
激光水平下
test3
激光垂直左
BTSW3.7V
LASER_H_BOT_OUT
LASER_V_LET_OUT
test5
激光水平上
test6
激光垂直后
LASER_H_TOP_OUT
LASER_V_BAK_OUT