Edisi II / 2022

Leinz
Innovative Lenses

LEINZ RETAIL PRICE LIST

Aberration
Control

Optimal
Clarity

Supertrans III

Pricelist ini dapat diakses di :

GET IT ON Google Play
Download **Timur Raya Application** di Google Play

www.timurrayalab.com

LensWare

Leinz Channel

leinzindonesia

leinzindonesia

PORTO FOLIO PRODUK

ABERRATION CONTROL

Lensa yang meminimalkan aberasi.
Adaptasi pemakaian lebih mudah, nyaman untuk pengguna pemula.

PREMIUM	REGULAR	SPECIAL DESIGN
Xpertiz, Creator 2, Royal 3, Gen-X, Titanium 2	Metropole, Custom Eyes, Balance 2, Hybrid 2, Silver 2, Econo 2	B-Duet, Offizio, Prepresbyo, UnoVision 2, Free Tech, MonoVision

OPTIMAL CLARITY

Lensa dengan ketajaman penglihatan yang lebih optimal, memberikan pengalaman lebih baik pada pengguna lensa progressive.

PREMIUM	REGULAR
Intercon, Xpoze	Minister 2, Vorina, Dojo, Starter 2

Identifikasi Lensa Free Form Leinz

No.	Aberration Control	Engraving			Keterangan
		Item	Corridor	Material	
1	Xpertiz	X	11/13/15/18	15	**Item** : Bagian nasal, di bawah logo **Corridor:** Bagian nasal, di bawah logo, di samping item **Material:** Bagian nasal, di atas logo **ADD** : Bagian temporal, di bawah logo 15 = Indeks 1.5 57 = Indeks 1.57 High Impact UV 420 16 = Indeks 1.6 67 = Indeks 1.67 67u = Indeks 1.67 UV420 74 = Indeks 1.74 Ta = Transactiv Indeks 1.56 T5 = Transitions VII Indeks 1.5 Tu = Indeks 1.56 TransActiv UV420 T6 = Transitions VII Indeks 1.6 T7 = Transitions VII Indeks 1.67 Engraving berada di bagian nasal: ● satu atau dua digit di awal adalah **jenis lensa.** ● Satu digit di tengah adalah **Corridor** lensa. ● Dua digit terakhir adalah **material** lensa. 15 = Indeks 1.5 57 = Indeks 1.57 High Impact UV 420 16 = Indeks 1.6 67 = Indeks 1.67 67u = Indeks 1.67 UV420 74 = Indeks 1.74 Ta = Transactiv Indeks 1.56 T5 = Transitions VII Indeks 1.5 Tu = Indeks 1.56 TransActiv UV420 T6 = Transitions VII Indeks 1.6 T7 = Transitions VII Indeks 1.67
2	Creator 2	Cr	L/R/S	57	
3	Royal 3	R_3	15/18		
4	Gen-X	Gx	16/19	16	
5	Titanium 2	Ti	R/S		
6	Metropole	Mp	14/16/18	67	
7	Custom Eyes	CE	R/S	67u	
8	Balance 2 / Balance West 2	B / Bw	R/S		
9	Hybrid 2 / Hybrid West 2	H / Hw	R/S	74	
10	Silver 2	S	R/S	Ta	
11	Econo 2	E	R/S		
12	Free Tech	F	-	T5	
13	Prepresbyo	P	-	Tu	
14	Uno Vision 2	U	-		
15	B-Duet	Bd	-	T6	
16	Offizio	Oz	-	T7	
17	MonoVision	Mv	-		

No.	Optimal Clarity	Engraving			Keterangan
		Item	Corridor	Material	
1	Intercon	In	13 s/d 19	15	**Item** : Bagian nasal, di bawah logo **Corridor:** Bagian nasal, di bawah logo, di samping item **Material:** Bagian nasal, di bawah item & corridor **ADD** : Bagian temporal, di bawah logo 15 = Indeks 1.5 57 = Indeks 1.57 High Impact UV 420 16 = Indeks 1.6 67 = Indeks 1.67 67u = Indeks 1.67 UV420 74 = Indeks 1.74 Ta = Transactiv Indeks 1.56 T5 = Transitions VII Indeks 1.5 Tu = Indeks 1.56 TransActiv UV420 T6 = Transitions VII Indeks 1.6 T7 = Transitions VII Indeks 1.67
				57	
2	Xpoze	Xp	14/16/18	16	
				67	
3	Minister 2	M2	14/18	67u	
				74	
4	Vorina	Vo		Ta	
				T5	
5	Dojo	Dj		Tu	
				T6	
6	Starter 2	Sr		T7	

Leinz

Innovative Lenses

Berdasarkan data observasi jutaan pengguna lensa kacamata dan melalui peralatan dan teknologi terbaik, serta pengalaman lebih dari 50 tahun, Leinz hadir sebagai produk terbaik untuk penglihatan Anda. Bertahun-tahun Leinz secara konsisten menciptakan lensa dengan teknologi terdepan untuk memastikan setiap pasang lensa Leinz yang Anda terima berasal dari proses terbaik yang pernah ada dalam industri lensa kacamata.

Setiap pasang lensa Leinz yang Anda pakai hadir melalui riset terbaik untuk memastikan Anda memperoleh lensa yang presisi yang menghasilkan penglihatan terbaik.

Setiap pasang lensa Leinz yang Anda pakai diproses melalui quality control yang sangat ketat untuk memastikan Anda mendapatkan lensa premium dengan kualitas yang konsisten.

Leinz Channel

leinzindonesia

leinzindonesia

INTERCON

Free Form Technology

	Clear	Transitions	TransActiv	Waktu Proses	Sph Max	Sph+Cyl Max
1.74	7.675	-	-	6	-13.00 s/d +9.00	-13.00
UV 420 1.67	7.375	-	-	6	-8.00 s/d +6.00	-8.00
1.67	7.025	• 10.325	-	6	-11.00 s/d +6.00	-11.00
1.60	6.000	⁝ 8.775	-	3	-9.00 s/d +6.00	-9.00
UV 420 1.57 High Impact	5.600	-	-	3	-7.00 s/d +4.00	-7.00
UV 420 1.56	-	-	• 6.400	3	-7.00 s/d +4.00	-7.00
1.50	5.175	⁝ 7.275	-	3	-7.00 s/d +4.00	-7.00

Harga dalam Rupiah (000)

Informasi lebih lanjut untuk Leinz **INTERCON**

Intercon adalah Lensa progressive yang didesain berdasarkan optimalisasi frame sehingga memiliki kualitas visual yang tinggi, adaptasi penggunaan yang lebih cepat, dan tetap nyaman dipakai untuk ukuran tinggi, RX beda tinggi dan axis oblik.

Corridor	PV	Tinggi Frame Minimal
13	15	25
14	16	26
15	17	27
16	18	28
17	19	29
18	20	30
19	21	31

Ø	Cyl Max	Addition
70/75	-4.00	+0.75 s/d +4.00

Untuk order dengan power lensa yang tidak tercantum dalam Price List, PD ekstrim, dan size frame besar, harap berkonsultasi dengan Customer Service.

XPOZE

Free Form Technology

	Clear	Transitions	TransActiv	Waktu Proses	Sph Max	Sph+Cyl Max
1.74	5.925	-	-	6	-12.00 s/d +8.00	-12.00
UV 420 1.67	5.125	-	-	6	-8.00 s/d +6.00	-8.00
1.67	4.375	• 7.275	-	6	-10.00 s/d +6.00	-10.00
1.60	3.525	⁝ 5.925	-	3	-8.00 s/d +6.00	-8.00
UV 420 1.57 High Impact	3.125	-	-	3	-7.00 s/d +4.00	-7.00
UV 420 1.56	-	-	• 3.750	3	-7.00 s/d +4.00	-7.00
1.50	2.725	⁝ 4.375	-	3	-7.00 s/d +4.00	-7.00

Harga dalam Rupiah (000)

Informasi lebih lanjut untuk Leinz **XPOZE**

Xpoze adalah lensa progressive yang dikalkulasi mengikuti pergerakkan mata, sehingga memiliki perubahan power yang alami, tetap nyaman walaupun dengan frame lengkung.

Corridor	PV	Tinggi Frame Minimal
14	16	26
16	18	28
18	20	30

Ø	Cyl Max	Addition
70/75	-4.00	+1.00 s/d +3.50

Untuk order dengan power lensa yang tidak tercantum dalam Price List, PD ekstrim, dan size frame besar, harap berkonsultasi dengan Customer Service.

Keterangan tambahan data order lihat halaman 6

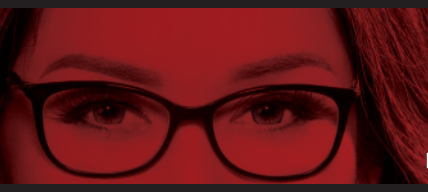

Leinz
Innovative Lenses

Aberration Control

Lensa yang meminimalkan aberasi, didesain untuk fokus pada kenyamanan pemakaian dan kecepatan beradaptasi

24 months warranty

Coating **SUPERTRANS III**

XPERTIZ

Free Form Technology

	Clear	Transitions	TransActiv	Waktu Proses	Sph Max	Sph+Cyl Max
1.74	6.425	-	-	6	-12.00 s/d +8.00	-12.00
UV 420 1.67	6.125	-	-	6	-8.00 s/d +6.00	-8.00
1.67	5.825	• 7.475	-	6	-11.00 s/d +8.00	-11.00
1.60	4.775	• 6.425	-	3	-9.00 s/d +6.00	-9.00
UV 420 1.57 High Impact	4.375	-	-	3	-7.00 s/d +4.00	-7.00
UV 420 1.56	-	-	• 5.200	3	-7.00 s/d +4.00	-7.00
1.50	3.925	• 6.025	-	3	-7.00 s/d +4.00	-7.00

Harga dalam Rupiah (000)

Informasi lebih lanjut untuk Leinz XPERTIZ

Xpertiz dikembangkan dengan standar tertinggi dan teknologi terdepan sehingga memiliki pergerakan power yang sangat optimal. Seringkali pengguna mengalami kesulitan untuk beradaptasi menggunakan lensa progressive,terutama bila memiliki ukuran yang unik, Xpertiz mengakomodir kebutuhan tersebut.

Corridor	PV	Tinggi Frame Minimal
11	13	21
13	15	23
15	17	25
18	20	28

Ø	Cyl Max	Addition
70/75	-4.00	+0.75 s/d +4.00

Untuk order dengan power lensa yang tidak tercantum dalam Price List, PD ekstrim, dan size frame besar, harap berkonsultasi dengan Customer Service.

CREATOR 2

Free Form Technology

	Clear	Transitions	TransActiv	Waktu Proses	Sph Max	Sph+Cyl Max
1.74	6.000	-	-	6	-12.00 s/d +8.00	-12.00
UV 420 1.67	5.425	-	-	6	-8.00 s/d +6.00	-8.00
1.67	4.875	• 6.975	-	6	-10.00 s/d +6.00	-10.00
1.60	3.725	• 6.025	-	3	-8.00 s/d +6.00	-8.00
UV 420 1.57 High Impact	3.275	-	-	3	-7.00 s/d +4.00	-7.00
UV 420 1.56	-	-	• 4.000	3	-7.00 s/d +4.00	-7.00
1.50	2.875	• 4.775	-	3	-7.00 s/d +4.00	-7.00

Harga dalam Rupiah (000)

Informasi lebih lanjut untuk Leinz CREATOR 2

Creator 2 adalah lensa progressive yang didesain dengan memperhitungkan seluruh parameter individu. Menawarkan penglihatan terbaik bagi pengguna.

Corridor	PV	Tinggi Frame Minimal
Short	16	24
Regular	20	28
Long	22	30

Ø	Cyl Max	Addition
70/75	-4.00	+1.00 s/d +3.50

Untuk order dengan power lensa yang tidak tercantum dalam Price List, PD ekstrim, dan size frame besar, harap berkonsultasi dengan Customer Service.

ROYAL 3

Free Form Technology

	Clear	Transitions	TransActiv	Waktu Proses	Sph Max	Sph+Cyl Max
1.74	5.800	-	-	6	-12.00 s/d +8.00	-12.00
UV 420 1.67	4.975	-	-	6	-8.00 s/d +6.00	-8.00
1.67	4.175	• 6.625	-	6	-10.00 s/d +6.00	-10.00
1.60	3.400	: 5.700	-	3	-8.00 s/d +6.00	-8.00
UV 420 1.57 High Impact	2.975	-	-	3	-7.00 s/d +4.00	-7.00
UV 420 1.56	-	-	• 3.550	3	-7.00 s/d +4.00	-7.00
1.50	2.575	: 4.175	-	3	-7.00 s/d +4.00	-7.00

Harga dalam Rupiah (000)

Informasi lebih lanjut untuk Leinz ROYAL 3

Royal 3 adalah lensa progressive yang didesain dengan memperhitungkan jarak mata. Area menengah lebih dimaksimalkan untuk menunjang ketajaman dan kenyamanan penglihatan terutama saat menggunakan gadget

Corridor	PV	Tinggi Frame Minimal
15	17	25
18	20	28

Ø	Cyl Max	Addition
70/75	-4.00	+1.00 s/d +3.50

Untuk order dengan power lensa yang tidak tercantum dalam Price List, PD ekstrim, dan size frame besar, harap berkonsultasi dengan Customer Service.

GEN-X

Free Form Technology

	Clear	Transitions	TransActiv	Waktu Proses	Sph Max	Sph+Cyl Max
1.74	5.575	-	-	6	-12.00 s/d +8.00	-12.00
UV 420 1.67	4.775	-	-	6	-8.00 s/d +6.00	-8.00
1.67	3.925	• 6.275	-	6	-10.00 s/d +6.00	-10.00
1.60	3.075	: 5.475	-	3	-8.00 s/d +6.00	-8.00
UV 420 1.57 High Impact	2.725	-	-	3	-7.00 s/d +4.00	-7.00
UV 420 1.56	-	-	• 3.300	3	-7.00 s/d +4.00	-7.00
1.50	2.325	: 3.925	-	3	-7.00 s/d +4.00	-7.00

Harga dalam Rupiah (000)

Informasi lebih lanjut untuk Leinz GEN-X

Gen-X adalah lensa progressive terbaik untuk pemula atau eksekutif muda (konsumen dengan akomodasi penglihatan yang masih baik) yang menginginkan penglihatan yang dinamis, perpindahan fokus yang cepat, dan adaptasi yang lebih mudah. Penglihatan menengah dan baca lebih maksimal.

Corridor	PV	Tinggi Frame Minimal
16	18	26
19	21	29

Ø	Cyl Max	Addition
70/75	-4.00	+0.75 s/d +2.00

Untuk order dengan power lensa yang tidak tercantum dalam Price List, PD ekstrim, dan size frame besar, harap berkonsultasi dengan Customer Service.

Keterangan tambahan data order lihat halaman 6

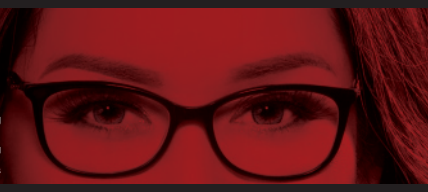

Leinz
Innovative Lenses

Aberration Control

Lensa yang meminimalkan aberasi, didesain untuk fokus pada kenyamanan pemakaian dan kecepatan beradaptasi

24 months warranty

Coating **SUPERTRANS III**

TITANIUM 2

Free Form Technology

	Clear	Transitions	TransActiv	Waktu Proses	Sph Max	Sph+Cyl Max
1.74	5.375	-	-	6	-8.00 s/d +5.00	-8.00
UV 420 1.67	4.625	-	-	6	-5.00 s/d +4.00	-5.00
1.67	3.875	• 6.025	-	6	-6.00 s/d +5.00	-6.00
1.60	2.775	• 5.275	-	3	-4.00 s/d +4.00	-4.00
UV 420 1.57 High Impact	2.450			3	-4.00 s/d +4.00	-4.00
UV 420 1.56	-	-	• 2.900	3	-4.00 s/d +4.00	-4.00
1.50	2.125	• 3.875	-	3	-4.00 s/d +4.00	-4.00

Harga dalam Rupiah (000)

Informasi lebih lanjut untuk Leinz TITANIUM 2

Titanium 2 adalah lensa progressive yang didesain dengan memperhitungkan jarak mata dan kelengkungan frame sehingga nyaman digunakan dengan frame lengkung Wrap Angle maksimal 15º (derajat).

Corridor	PV	Tinggi Frame Minimal
Short	16	24
Regular	20	28

Ø	Cyl Max	Addition
70/75	-4.00	+1.00 s/d +3.50

Untuk order dengan power lensa yang tidak tercantum dalam Price List, PD ekstrim, dan size frame besar, harap berkonsultasi dengan Customer Service.

Perbandingan Lensa Premium	Optimal Clarity		Aberration Control				
	INTERCON	XPOZE	XPERTIZ	CREATOR 2	ROYAL 3	GEN-X	TITANIUM 2
Memiliki teknologi paling canggih sehingga membuat ukuran lensa lebih presisi dan semakin meningkatkan kualitas penglihatan	★	★	★	★	★	★	★
Area menengah dan baca tetap luas walaupun jarak kedua mata terlalu jauh atau terlalu dekat	★	★	★	★	★	★	★
Ketajaman penglihatan yang sangat baik dengan adaptasi yang mudah	★	★	★	★	★	★	
Penglihatan semakin nyaman ketika menggunakan gadget	★	★	★	★	★	★	
Kacamata akan tetap nyaman walaupun menggunakan frame lengkung	★	★	★	★			★
Posisi ketika membaca menjadi lebih nyaman karena sudah mengikuti konsep ergonomi	★	★	★		★	★	
Area pandang sangat optimal berkat desain individual yang mempertimbangkan posisi pakai	★		★	★			
Lensa progresif dengan ketajaman penglihatan yang lebih tinggi dioptimalkan terutama untuk jarak jauh dan dekat (pada ukuran tinggi)	★	★					
Lensa progresif yang meminimalkan aberasi, nyaman untuk pengguna pemula (adaptasi mudah)			★	★	★	★	★
Memberikan ketepatan power secara maksimal karena menggunakan optimalisasi frame	★						

Perbandingan Lapang Pandang*

Luas bidang pandang pada gambar merupakan ilustrasi, bukan aktual karena lapang pandang ditentukan oleh kombinasi spheris, cylinder, add, prisma dan individual parameter

Optimal Clarity

Lensa dengan ketajaman penglihatan yang lebih optimal

Lensa Konvensional

Xpoze

Intercon

Aberration Control

Lensa yang meminimalkan aberasi, didesain untuk fokus pada kenyamanan pemakaian dan kecepatan beradaptasi

Lensa Konvensional

Titanium 2

Gen-X

Royal 3

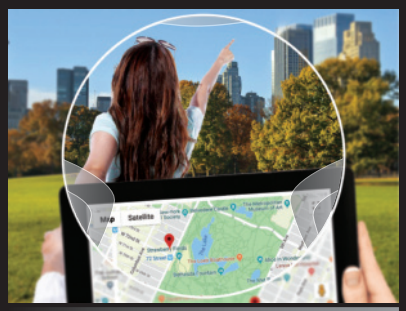

Creator 2

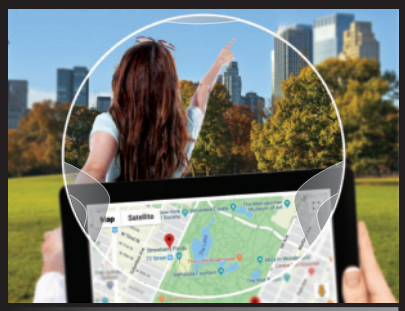

Xpertiz

Data Order:

Data	Optimal Clarity		Aberration Control				
	Intercon	Xpoze	Xpertiz	Creator 2	Royal 3	Gen-X	Titanium 2
Jenis Frame (Full,Nylon,Bor)	•	•	•	•	•	•	•
A (Lebar Frame), B (Tinggi Frame), D (Bridge), ED (Diagonal frame)	•	•	•	•	•	•	•
PV (Pupil Vertical)	•	•	•	•	•	•	•
Wrap (Kelengkungan frame (Maksimal 15 derajat)	•		•	•			•
Vertex (Jarak mata ke lensa)	•		•	•			
Panto (Sudut kemiringan lensa)	•		•	•			
MPD (PD kanan dan kiri)	•	•	•	•	•	•	•

MonoVision

Free Form Technology

	Clear	Transitions	TransActiv	Waktu Proses	Sph Max	Sph+Cyl Max
1.74	3.625	-	-	6	-13.00 s/d +10.00	-13.00
UV 420 1.67	3.075	-	-	6	-8.00 s/d +6.00	-8.00
1.67	2.525	5.600	-	6	-10.00 s/d +8.00	-10.00
1.60	2.100	4.275	-	3	-8.00 s/d +6.00	-8.00
UV 420 1.57 High Impact	1.900	-	-	3	-6.00 s/d +4.00	-6.00
UV 420 1.56	-	-	2.400	3	-6.00 s/d +4.00	-6.00
1.50	1.700	2.925	-	3	-6.00 s/d +4.00	-6.00

Harga dalam Rupiah (000)

Informasi lebih lanjut untuk Leinz MonoVision

Mono Vision adalah Lensa Single Vision yang diproduksi dengan teknologi Free Form, Sangat cocok untuk frame lengkung atau lensa sunglasses dengan frame trendy serta ukuran cylinder tinggi dan minus tinggi. Memperhitungkan sudut kemiringan lensa dan jarak mata ke lensa, Wrap Angle maksimal 15° (derajat). Perbedaan ukuran kiri dan kanan tidak menjadi masalah.

Ø	Cyl Max
70/75	-4.00

Untuk order dengan power lensa yang tidak tercantum dalam Price List, PD ekstrim, dan size frame besar, harap berkonsultasi dengan Customer Service.

Coating SUPERTRANS III

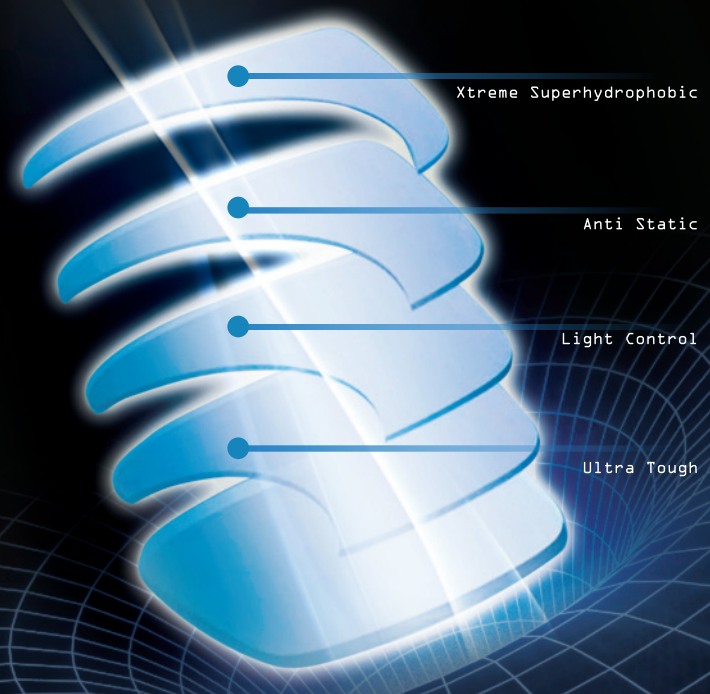

Coating adalah lapisan terdepan sebuah lensa, dengan coating lensa akan mengubah kacamata menjadi karya mutakhir yang membantu melihat dengan baik dan nyaman.

SUPERTRANS III merupakan jenis coating yang memiliki beberapa keunggulan yang sangat baik untuk perlindungan lensa Anda.

Xtreme Superhydrophobic
Lebih licin dan melepaskan air

Anti Static
Mencegah debu menempel

Light Control
Mengurangi pantulan cahaya

Ultra Tough
Lebih tahan goresan

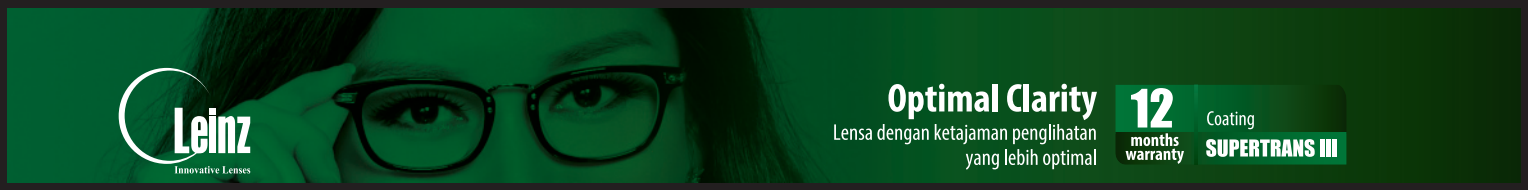

Leinz
Innovative Lenses

Optimal Clarity
Lensa dengan ketajaman penglihatan yang lebih optimal

12 months warranty

Coating **SUPERTRANS III**

MINISTER 2

Free Form Technology

	Clear	Transitions	TransActiv	Waktu Proses	Sph Max	Sph+Cyl Max
1.74	5.225	-	-	6	-11.00 s/d +8.00	-11.00
UV 420 1.67	4.150	-	-	6	-8.00 s/d +6.00	-8.00
1.67	3.125	-	-	6	-10.00 s/d +6.00	-10.00
1.60	2.750	5.475	-	3	-8.00 s/d +6.00	-8.00
UV 420 1.57 High Impact	2.575	-	-	3	-6.00 s/d +4.00	-6.00
UV 420 1.56	-	-	3.300	3	-6.00 s/d +4.00	-6.00
1.56	-	-	2.625	3	-6.00 s/d +4.00	-6.00
1.50	2.325	4.075	-	3	-6.00 s/d +4.00	-6.00

Harga dalam Rupiah (000)

Informasi lebih lanjut untuk Leinz MINISTER 2

Minister 2 adalah Lensa progressive yang didesain dengan efek gelombang di tepi lebih minim sehingga adaptasi akan menjadi lebih mudah.

Corridor	PV	Tinggi Frame Minimal
14	16	24
18	20	28

Ø	Cyl Max	Addition
70/75	-4.00	+1.00 s/d +3.50

Untuk order dengan power lensa yang tidak tercantum dalam Price List, PD ekstrim, dan size frame besar, harap berkonsultasi dengan Customer Service.

VORINA

Free Form Technology

	Clear	Transitions	TransActiv	Waktu Proses	Sph Max	Sph+Cyl Max
1.74	4.775	-	-	6	-11.00 s/d +8.00	-11.00
UV 420 1.67	3.675	-	-	6	-8.00 s/d +6.00	-8.00
1.67	2.675	-	-	6	-10.00 s/d +6.00	-10.00
1.60	2.275	4.775	-	3	-8.00 s/d +6.00	-8.00
UV 420 1.57 High Impact	2.175	-	-	3	-6.00 s/d +4.00	-6.00
UV 420 1.56	-	-	2.850	3	-6.00 s/d +4.00	-6.00
1.56	-	-	2.175	3	-6.00 s/d +4.00	-6.00
1.50	1.875	3.575	-	3	-6.00 s/d +4.00	-6.00

Harga dalam Rupiah (000)

Informasi lebih lanjut untuk Leinz VORINA

Vorina adalah lensa progressive yang didesain dengan inset sesuai PD sehingga area menengah dan baca tetap luas. Termasuk untuk PD ekstrim (70mm ke atas atau 60mm ke bawah) atau MPD berbeda.

Corridor	PV	Tinggi Frame Minimal
14	16	24
18	20	28

Ø	Cyl Max	Addition
70/75	-4.00	+1.00 s/d +3.00

Untuk order dengan power lensa yang tidak tercantum dalam Price List, PD ekstrim, dan size frame besar, harap berkonsultasi dengan Customer Service.

Keterangan tambahan data order lihat halaman 13

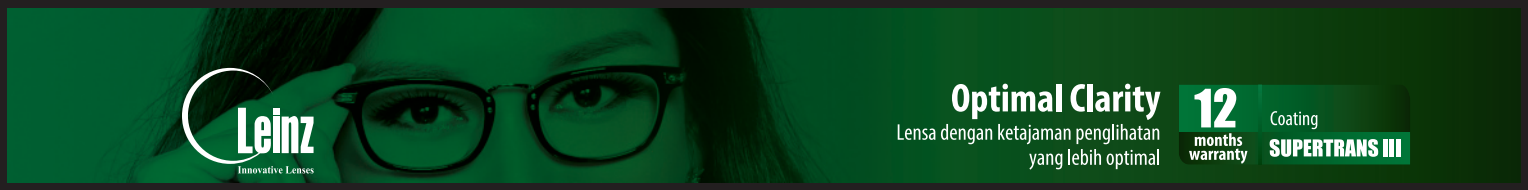

Optimal Clarity
Lensa dengan ketajaman penglihatan yang lebih optimal

12 months warranty — Coating **SUPERTRANS III**

DOJO

Free Form Technology

EAST : Hidung Asia
WEST : Hidung Tinggi

	Clear	Transitions	TRANSACTIV	Waktu Proses	Sph Max	Sph+Cyl Max
1.74	4.150	-	-	6	-10.00 s/d +6.00	-10.00
UV 420 1.67	3.200	-	-	6	-7.00 s/d +5.00	-7.00
1.67	2.250	-	-	6	-9.00 s/d +5.00	-9.00
1.60	1.700	4.175	-	3	-7.00 s/d +5.00	-7.00
UV 420 1.57 High Impact	1.475	-	-	3	-5.00 s/d +4.00	-5.00
UV 420 1.56	-	-	2.150	3	-5.00 s/d +4.00	-5.00
1.56	-	-	1.750	3	-5.00 s/d +4.00	-5.00
1.50	1.250	2.900	-	3	-5.00 s/d +4.00	-5.00

Harga dalam Rupiah (000)

Informasi lebih lanjut untuk Leinz **DOJO**

Dojo adalah Lensa progressive yang didesain agar penglihatan tetap tajam pada semua ukuran (terutama untuk ukuran tinggi). Jika tidak menyertakan pilihan East atau West, maka parameter yang digunakan adalah East.

Corridor	PV	Tinggi Frame Minimal
14	16	24
18	20	28

Ø	Cyl Max	Addition
70/75	-3.00	+1.00 s/d +3.00

Untuk order dengan power lensa yang tidak tercantum dalam Price List, PD ekstrim, dan size frame besar, harap berkonsultasi dengan Customer Service.

STARTER 2

Free Form Technology

	Clear	Transitions	TRANSACTIV	Waktu Proses	Sph Max	Sph+Cyl Max
UV 420 1.67	1.515	-	-	6	-6.00 s/d +4.00	-6.00
1.67	1.115	-	-	6	-8.00 s/d +5.00	-8.00
1.60	915	-	-	3	-6.00 s/d +5.00	-6.00
UV 420 1.57 High Impact	890	-	-	3	-4.00 s/d +4.00	-4.00
UV 420 1.56	-	-	1.300	3	-4.00 s/d +4.00	-4.00
1.56	-	-	965	3	-4.00 s/d +4.00	-4.00
1.50	540	-	-	3	-4.00 s/d +4.00	-4.00

Harga dalam Rupiah (000)

Informasi lebih lanjut untuk Leinz **STARTER 2**

Starter 2 adalah lensa progressive yang didesain untuk mengoptimalkan ketajaman penglihatan, disarankan untuk pengguna dengan ukuran sederhana dan sudah pernah menggunakan lensa progressive sebelumnya.

Corridor	PV	Tinggi Frame Minimal
14	16	24
18	20	28

Ø	Cyl Max	Addition
70	-2.00	+1.00 s/d +3.00

Untuk order dengan power lensa yang tidak tercantum dalam Price List, PD ekstrim, dan size frame besar, harap berkonsultasi dengan Customer Service.

Leinz
Innovative Lenses

Aberration Control

Lensa yang meminimalkan aberasi, didesain untuk fokus pada kenyamanan pemakaian dan kecepatan beradaptasi

12 months warranty

Coating SUPERTRANS III

METROPOLE

Free Form Technology

	Clear	Transitions	TransActiv	Waktu Proses	Sph Max	Sph+Cyl Max
1.74	5.075	-	-	6	-12.00 s/d +8.00	-12.00
UV 420 1.67	4.425	-	-	6	-8.00 s/d +6.00	-8.00
1.67	3.775	• 5.600	-	6	-10.00 s/d +6.00	-10.00
1.60	2.625	• 5.075	-	3	-8.00 s/d +6.00	-8.00
UV 420 1.57 High Impact	2.325	-	-	3	-7.00 s/d +4.00	-7.00
UV 420 1.56	-	-	• 3.025	3	-7.00 s/d +4.00	-7.00
1.50	2.025	• 3.775	-	3	-7.00 s/d +4.00	-7.00

Harga dalam Rupiah (000)

Informasi lebih lanjut untuk Leinz METROPOLE

Metropole adalah lensa progressive yang didesain dengan mempertimbangkan posisi ergonomis. Memiliki area baca dan menengah yang disesuaikan dengan PD individual.

Corridor	PV	Tinggi Frame Minimal
14	16	22
16	18	24
18	20	26

Ø	Cyl Max	Addition
70/75	-3.00	+1.00 s/d +3.50

Untuk order dengan power lensa yang tidak tercantum dalam Price List, PD ekstrim, dan size frame besar, harap berkonsultasi dengan Customer Service.

CUSTOM EYES

Free Form Technology

	Clear	Transitions	TransActiv	Waktu Proses	Sph Max	Sph+Cyl Max
1.74	4.875	-	-	6	-12.00 s/d +8.00	-12.00
UV 420 1.67	4.150	-	-	6	-8.00 s/d +6.00	-8.00
1.67	3.400	• 5.175	-	6	-10.00 s/d +6.00	-10.00
1.60	2.400	• 4.875	-	3	-8.00 s/d +6.00	-8.00
UV 420 1.57 High Impact	2.150	-	-	3	-7.00 s/d +4.00	-7.00
UV 420 1.56	-	-	• 2.775	3	-7.00 s/d +4.00	-7.00
1.50	1.875	• 3.450	-	3	-7.00 s/d +4.00	-7.00

Harga dalam Rupiah (000)

Informasi lebih lanjut untuk Leinz CUSTOM EYES

Lensa progressive yang memiliki area baca dan menengah yang disesuaikan dengan PD individual, sehingga area baca dan menengah lebih luas untuk semua PD. Termasuk untuk PD ekstrim (70mm ke atas atau 60mm ke bawah) atau MPD berbeda.

Corridor	PV	Tinggi Frame Minimal
Short	17	25
Regular	19	27

Ø	Cyl Max	Addition
70/75	-3.00	+1.00 s/d +3.50

Untuk order dengan power lensa yang tidak tercantum dalam Price List, PD ekstrim, dan size frame besar, harap berkonsultasi dengan Customer Service.

Keterangan tambahan data order lihat halaman 13

Leinz
Innovative Lenses

Aberration Control

Lensa yang meminimalkan aberasi, didesain untuk fokus pada kenyamanan pemakaian dan kecepatan beradaptasi

12 months warranty

Coating **SUPERTRANS III**

BALANCE 2

Free Form Technology

EAST : Hidung Asia
WEST : Hidung Tinggi

	Clear	Transitions	TRANSACTIV	Waktu Proses	Sph Max	Sph+Cyl Max
1.74	3.975	-	-	6	-10.00 s/d +6.00	-10.00
UV 420 1.67	3.075	-	-	6	-7.00 s/d +5.00	-7.00
1.67	2.125	• 4.575	-	6	-9.00 s/d +5.00	-9.00
1.60	1.850	• 3.975	-	3	-7.00 s/d +5.00	-7.00
UV 420 1.57 High Impact	1.675	-	-	3	-6.00 s/d +4.00	-6.00
UV 420 1.56	-	-	• 2.300	3	-6.00 s/d +4.00	-6.00
1.56	-	-	• 1.700	3	-6.00 s/d +4.00	-6.00
1.50	1.525	• 2.975	-	3	-6.00 s/d +4.00	-6.00

Harga dalam Rupiah (000)

Informasi lebih lanjut untuk Leinz **BALANCE 2**

Balance 2 adalah lensa progressive yang didesain seimbang untuk setiap aktivitas. Perubahan ukuran dari area jauh, menengah dan baca menjadi semakin merata sehingga nyaman dipakai dalam berbagai aktivitas. Jika tidak menyertakan pilihan East atau West, maka parameter yang digunakan adalah East.

Corridor	PV	Tinggi Frame Minimal
Short	16	24
Regular	20	28

Ø	Cyl Max	Addition
70/75	-3.00	+1.00 s/d +3.50

Untuk order dengan power lensa **yang tidak tercantum** dalam Price List, PD ekstrim, dan size frame besar, **harap berkonsultasi** dengan Customer Service.

HYBRID 2

Free Form Technology

EAST : Hidung Asia
WEST : Hidung Tinggi

	Clear	Transitions	TRANSACTIV	Waktu Proses	Sph Max	Sph+Cyl Max
1.74	3.625	-	-	6	-10.00 s/d +6.00	-10.00
UV 420 1.67	2.800	-	-	6	-7.00 s/d +5.00	-7.00
1.67	1.975	-	-	6	-9.00 s/d +5.00	-9.00
1.60	1.500	• 3.625	-	3 • 6	-7.00 s/d +5.00	-7.00
UV 420 1.57 High Impact	1.425	-	-	3	-6.00 s/d +4.00	-6.00
UV 420 1.56	-	-	• 1.950	3	-6.00 s/d +4.00	-6.00
1.56	-	-	• 1.550	3	-6.00 s/d +4.00	-6.00
1.50	1.125	• 2.575	-	3	-6.00 s/d +4.00	-6.00

Harga dalam Rupiah (000)

Informasi lebih lanjut untuk Leinz **HYBRID 2**

Hybrid 2 adalah lensa progressive yang didesain untuk meminimalkan aberasi, sehingga penglihatan lebih jernih dan kontras terutama saat malam hari atau kondisi cahaya yang kurang. Jika tidak menyertakan pilihan East atau West, maka parameter yang digunakan adalah East.

Corridor	PV	Tinggi Frame Minimal
Short	16	24
Regular	20	28

Ø	Cyl Max	Addition
70/75	-3.00	+1.00 s/d +3.50

Untuk order dengan power lensa **yang tidak tercantum** dalam Price List, PD ekstrim, dan size frame besar, **harap berkonsultasi** dengan Customer Service.

Leinz
Innovative Lenses

Aberration Control

Lensa yang meminimalkan aberasi, didesain untuk fokus pada kenyamanan pemakaian dan kecepatan beradaptasi

12 months warranty

Coating SUPERTRANS III

SILVER 2

Free Form Technology

	Clear	Transitions	TRANSACTIV	Waktu Proses	Sph Max	Sph+Cyl Max
UV 420 1.67	2.225	-	-	6	-6.00 s/d +5.00	-6.00
1.67	1.800	-	-	6	-8.00 s/d +5.00	-8.00
1.60	1.325	-	-	3	-7.00 s/d +4.00	-7.00
UV 420 1.57 High Impact	1.275	-	-	3	-5.00 s/d +4.00	-5.00
UV 420 1.56	-	-	• 1.750	3	-5.00 s/d +4.00	-5.00
1.56	-	-	• 1.325	3	-5.00 s/d +4.00	-5.00
1.50	825	• 2.325	-	3	-5.00 s/d +4.00	-5.00

Harga dalam Rupiah (000)

Informasi lebih lanjut untuk Leinz SILVER 2

Silver 2 adalah lensa progressive dengan optimalisasi penglihatan lebih luas dan nyaman.

Corridor	PV	Tinggi Frame Minimal
Short	16	24
Regular	20	28

Ø	Cyl Max	Addition
70/75	-3.00	+1.00 s/d +3.00

Untuk order dengan power lensa **yang tidak tercantum** dalam Price List, PD ekstrim, dan size frame besar, **harap berkonsultasi** dengan Customer Service.

ECONO 2

Free Form Technology

	Clear	Transitions	TRANSACTIV	Waktu Proses	Sph Max	Sph+Cyl Max
UV 420 1.67	1.900	-	-	6	-6.00 s/d +5.00	-6.00
1.67	1.650	-	-	6	-8.00 s/d +5.00	-8.00
1.60	1.225	-	-	3	-6.00 s/d +4.00	-6.00
UV 420 1.57 High Impact	1.200	-	-	3	-5.00 s/d +4.00	-5.00
UV 420 1.56	-	-	• 1.450	3	-5.00 s/d +4.00	-5.00
1.56	-	-	• 1.250	3	-5.00 s/d +4.00	-5.00
1.50	750	-	-	3	-5.00 s/d +4.00	-5.00

Harga dalam Rupiah (000)

Informasi lebih lanjut untuk Leinz ECONO 2

Econo 2 adalah lensa progressive yang mengontrol nilai aberasi, disarankan untuk pengguna dengan ukuran sederhana dan pertimbangan harga paling ekonomis.

Corridor	PV	Tinggi Frame Minimal
Short	16	24
Regular	20	28

Ø	Cyl Max	Addition
70/75	-3.00	+1.00 s/d +3.00

Untuk order dengan power lensa **yang tidak tercantum** dalam Price List, PD ekstrim, dan size frame besar, **harap berkonsultasi** dengan Customer Service.

Keterangan tambahan data order lihat halaman 13

Perbandingan Lensa Regular (Optimal Clarity)	Starter 2	Dojo	Vorina	Minister 2
Lensa progressive yang dirancang untuk semakin mengoptimalkan ketajaman penglihatan	★	★	★	★
Penglihatan jauh semakin dioptimalkan		★	★	★
Penglihatan tetap tajam pada semua ukuran (terutama pada ukuran tinggi)		★	★	★
Area menengah dan baca tetap luas walaupun jarak kedua mata terlalu jauh atau terlalu dekat			★	★
Efek gelombang di tepi lebih minim				★

Perbandingan Lensa Regular (Aberration Control)	Econo 2	Silver 2	Hybrid 2	Balance 2	Custom Eyes	Metropole
Nyaman dipakai dan adaptasi yang cepat	★	★	★	★	★	★
Penglihatan lebih dioptimalkan		★	★	★	★	★
Penglihatan lebih kontras terutama pada malam hari			★	★	★	★
Penglihatan seimbang untuk semua bidang pandang				★	★	★
Area menengah dan baca tetap luas walaupun jarak kedua mata terlalu jauh atau terlalu dekat					★	★
Posisi ketika membaca menjadi lebih nyaman karena sudah mengikuti konsep ergonomis						★

Syarat dan Ketentuan Facet

1. Untuk facet di Timur Raya Lestari harap disertakan kelengkapan sparepart seperti patrun, sekrup, seal, clip on, dll.
2. Timur Raya Lestari tidak melakukan penyetelan frame setelah proses facet.
3. Diluar ketentuan di atas dapat dikerjakan dengan resiko di luar tanggung jawab pihak Timur Raya Lestari.
4. Penggantian frame rusak maksimal 2x biaya facet.

Data Order:

Data
Jenis Frame (Full,Nylon,Bor)
A (Lebar Frame), B (Tinggi Frame), D (Bridge), ED (Diagonal frame)
PV (Pupil Vertical)
MPD (PD kanan dan kiri)

Leinz Channel Product Knowledge, Live Streaming, Training, Promotions, Give Away, Comedy, Music, etc

Perbandingan Lapang Pandang*

Luas bidang pandang pada gambar merupakan ilustrasi, bukan aktual karena lapang pandang ditentukan oleh kombinasi spheris, cylinder, add, prisma dan individual parameter

Optimal Clarity

Lensa dengan ketajaman penglihatan yang lebih optimal

Lensa Konvensional

Starter 2

Dojo

Vorina

Minister 2

Aberration Control

Lensa yang meminimalkan aberasi, didesain untuk fokus pada kenyamanan pemakaian dan kecepatan beradaptasi

Econo 2

Silver 2

Hybrid 2

Balance 2

Custom Eyes

Metropole

B-Duet

Free Form Technology

	Clear	Transitions	TransActiv	Waktu Proses	Sph Max	Sph+Cyl Max
1.74	3.600	-	-	6	-13.00 s/d +9.00	-13.00
UV 420 1.67	2.750	-	-	6	-8.00 s/d +6.00	-8.00
1.67	1.875	-	-	6	-10.00 s/d +8.00	-10.00
1.60	1.425	3.675	-	3	-8.00 s/d +6.00	-8.00
UV 420 1.57 High Impact	1.225	-	-	3	-7.00 s/d +4.00	-7.00
UV 420 1.56	-	-	1.900	3	-7.00 s/d +4.00	-7.00
1.50	1.000	2.625	-	3	-7.00 s/d +4.00	-7.00

Harga dalam Rupiah (000)

Informasi lebih lanjut untuk Leinz **B-Duet**

B-Duet adalah lensa bifocal tanpa garis pembatas sehingga membuat penggunanya tampil layaknya menggunakan lensa single vision ataupun progressive. Lompatan bayangan lebih halus sehingga penglihatan yang dihasilkan lebih alami.

Ø	Cyl Max	Addition
70/75	-3.00	+1.00 s/d +3.50

Untuk order dengan power lensa **yang tidak tercantum** dalam Price List, PD ekstrim, dan size frame besar, **harap berkonsultasi** dengan Customer Service.

Bifocal Flattop

Basic Technology

	Clear	Transitions	TransActiv	Waktu Proses	Sph Max	Sph+Cyl Max
1.50 FT-28	375	-	-	3	-6.00 s/d +4.00	-6.00

Harga dalam Rupiah (000)

Untuk order dengan power lensa **yang tidak tercantum** dalam Price List, PD ekstrim, dan size frame besar, **harap berkonsultasi** dengan Customer Service.

Ø	Cyl Max	Addition
70	-3.00	+1.00 s/d +3.00

Perbandingan Bifocal Konvensional dan Free Form B-Duet

Bifocal Flattop

B-Duet

OFFIZIO

Free Form Technology

	Clear	Transitions	TransActiv	Waktu Proses	Sph Max	Sph+Cyl Max
1.74	3.175	-	-	6	-10.00 s/d +6.00	-10.00
UV 420 1.67	2.775	-	-	6	-7.00 s/d +5.00	-7.00
1.67	2.350	-	-	6	-9.00 s/d +6.00	-9.00
1.60	1.825	-	-	3	-8.00 s/d +5.00	-8.00
UV 420 1.57 High Impact	1.675	-	-	3	-6.00 s/d +4.00	-6.00
1.50	1.400	-	-	3	-6.00 s/d +4.00	-6.00

Harga dalam Rupiah (000)

Informasi lebih lanjut untuk Leinz **OFFIZIO**

Offizio adalah lensa untuk bekerja khusus pada jarak menengah dan dekat untuk usia 40 tahun ke atas (tidak digunakan untuk melihat jauh). mempertimbangkan posisi ergonomis sehingga mengurangi efek leher kaku saat bekerja lama di depan komputer. Area baca sesuai dengan PD individual. Direkomendasikan untuk penggunaan dalam ruangan (jarak hingga +/- 5m)

Ø	Cyl Max	Addition
70/75	-4.00	+1.00 s/d +3.00

Untuk order dengan power lensa **yang tidak tercantum** dalam Price List, PD ekstrim, dan size frame besar, **harap berkonsultasi** dengan Customer Service.

FREETECH 2 (PC)

Free Form Technology

	Clear	Transitions	TransActiv	Waktu Proses	Sph Max	Sph+Cyl Max
UV 420 1.67	1.475	-	-	6	-6.00 s/d +4.00	-6.00
1.67	1.050	-	-	6	-8.00 s/d +4.00	-8.00
1.60	875	-	-	3	-6.00 s/d +4.00	-6.00
UV 420 1.57 High Impact	700	-	-	3	-4.00 s/d +3.00	-4.00
1.50	550	-	-	3	-4.00 s/d +3.00	-4.00

Harga dalam Rupiah (000)

Informasi lebih lanjut untuk Leinz **FREETECH 2**

Free Tech 2 (PC) adalah lensa untuk bekerja khusus pada jarak menengah dan dekat untuk usia 40 tahun ke atas. (tidak dugunakan untuk melihat jauh). Mengurangi efek leher kaku saat bekerja lama di depan komputer. Direkomendasikan untuk pengguna komputer, tenaga medis, atau teknisi (jarak hingga +/- 80 cm).

Ø	Cyl Max	Addition
70/75	-3.00	+1.00 s/d +3.00

Untuk order dengan power lensa **yang tidak tercantum** dalam Price List, PD ekstrim, dan size frame besar, **harap berkonsultasi** dengan Customer Service.

UnoVision 2

Free Form Technology

Special Design Single Vision

	Clear	Transitions	TransActiv	Waktu Proses	Sph Max	Sph+Cyl Max
UV 420 1.67	1.450	-	-	6	-5.00 s/d +4.00	-5.00
1.67	1.025	-	-	6	-7.00 s/d +5.00	-7.00
1.60	925	-	-	3	-5.00 s/d +4.00	-5.00
UV 420 1.57 High Impact	800	-	-	3	-3.00 s/d +3.00	-3.00
UV 420 1.56	-	-	• 1.325	3	-3.00 s/d +3.00	-3.00
1.56	-	-	• 975	3	-3.00 s/d +3.00	-3.00
1.50 Diameter Ø 80	650		-	3	-3.00 s/d +3.00	-3.00
1.50	575	• 2.100		3	-3.00 s/d +3.00	-3.00

Harga dalam Rupiah (000)

Informasi lebih lanjut untuk Leinz UnoVision

Uno Vision 2 adalah lensa single vision yang diproduksi dengan teknologi Free Form. Sangat cocok untuk frame lengkung atau lensa sunglasses dengan frame trendy. Wrap Angle maksimal 15^0 (derajat).

Ø	Cyl Max
70	-3.00

Untuk order dengan power lensa **yang tidak tercantum** dalam Price List, PD ekstrim, dan size frame besar, **harap berkonsultasi** dengan Customer Service.

PrePresbyo

Free Form Technology

	Clear	Transitions	TransActiv	Waktu Proses	Sph Max	Sph+Cyl Max
UV 420 1.67	1.500	-	-	6	-6.00 s/d +4.00	-6.00
1.67	1.050	-	-	6	-8.00 s/d +5.00	-8.00
1.60	875	-	-	3	-6.00 s/d +4.00	-6.00
UV 420 1.57 High Impact	875	-	-	3	-4.00 s/d +4.00	-4.00
UV 420 1.56	-	-	• 1.450	3	-5.00 s/d +4.00	-5.00
1.56	-	-	• 975	3	-5.00 s/d +4.00	-5.00
1.50	575	• 2.100	-	3	-4.00 s/d +4.00	-4.00

Harga dalam Rupiah (000)

Informasi lebih lanjut untuk Leinz PrePresbyo

PrePresbyo adalah lensa progressive untuk mengatasi kelelahan mata saat membaca, untuk usia di bawah 40 tahun.

Ø	Cyl Max	Addition
70/75	-3.00	+0.50 s/d +0.75

Untuk order dengan power lensa **yang tidak tercantum** dalam Price List, PD ekstrim, dan size frame besar, **harap berkonsultasi** dengan Customer Service.

Single Vision - RX

Ø	Cyl Max
70	-3.00

	Clear	Transitions	TransActiv	Waktu Proses	Sph Max	Sph+Cyl Max
1.74 Leinz SV	3.200	-	-	6	-10.00 s/d +8.00	-10.00
UV 420 1.67	1.325	-	-	6	-7.00 s/d +5.00	-7.00
1.67 Leinz SV	925	-	-	6	-9.00 s/d +7.00	-9.00
1.60 Leinz SV	825	-	-	3	-8.00 s/d +6.00	-8.00
UV 420 1.57 High Impact	700	-	-	3	-6.00 s/d +4.00	-6.00
UV 420 1.56	-	-	• 1.225	3	-6.00 s/d +4.00	-6.00
1.56 Leinz SV	-	-	• 800	3	-6.00 s/d +4.00	-6.00
1.50 Leinz SV	450	-	-	3	-6.00 s/d +4.00	-6.00

Harga dalam Rupiah (000)

Untuk order dengan power lensa **yang tidak tercantum** dalam Price List, PD ekstrim, dan size frame besar, **harap berkonsultasi** dengan Customer Service.

Single Vision - Stock

	Clear	Transmatic	Ø	Sph Maks	Cyl Maks	Sph+Cyl Maks
S 1.74 Aspheric MR 174	1.975	-	75	-4.00 s/d -6.00	-0.25 s/d -3.00	-9.00
			70	-6.25 s/d -10.00	-0.25 s/d -3.00	-13.00
			70	-10.25 s/d -13.00	-0.25 s/d -2.00	-15.00
			70	-13.50 s/d -15.00		
				• ≤ -13.00 step -0.25	• > -13.50 step -0.50	
L UV 420 1.67 Aspheric UV 420	1.200	-	70	-4.00 s/d -10.00	-4.00	-14.00
				-10.25 s/d -12.00	-2.00	-14.00
				-12.50 s/d -15.00		
				• ≤ -12.50 step -0.25	• > -12.50 step -0.50	
S 1.67 Aspheric MR 7	775	-	70	-3.00 s/d -10.00	-2.00	-12.00
L 1.61 Aspheric MR 8	475	-	65	+0.25 s/d +6.00		
			70	-2.00 s/d -8.00	-2.00	-10.00
	550	-	70	-2.00 s/d -6.00	-4.00	-10.00
L UV 420 1.56 Aspheric Transmatic +UV Block 420	-	• 850	70	+0.00 s/d -4.00	-2.00	-6.00
L 1.56 Aspheric Transmatic	-	• 600	70	+0.00 s/d -4.00	-2.00	-6.00
L UV 420 1.56 Aspheric UV Block 420 +BluCare	450	-	65	+0.25 s/d +2.00	-0.25 s/d -2.00	
			70	+0.00 s/d -6.00	-0.25 s/d -2.00	-8.00
L 1.56 Aspheric	235	-	65	+0.25 s/d +2.00		
			70	+0.00 s/d -6.00	-2.00	-8.00

Dilengkapi fitur **MAGIC MARK**

Harga dalam Rupiah (000)

Leinz
Innovative Lenses

ADAPTIF BERUBAH WARNA + PROTEKSI UV420

1.56 TRANSACTIV + UV420

Produk terbaru dari **LEINZ**, mengkombinasikan **Teknologi TransActiv** dengan **Proteksi UV420**, lensa adaptif berubah warna yang memberikan perlindungan maksimal untuk mata dari radiasi sinar UV420 yang dipancarkan oleh gadget. Sangat cocok untuk segala aktivitas indoor dan outdoor

BARU

- Adaptif Berubah Warna
- Proteksi Radiasi Matahari
- Proteksi Radiasi Monitor
- Proteksi Radiasi Gadget

Leinz
Innovative Lenses

Centering Chart

Right Eye

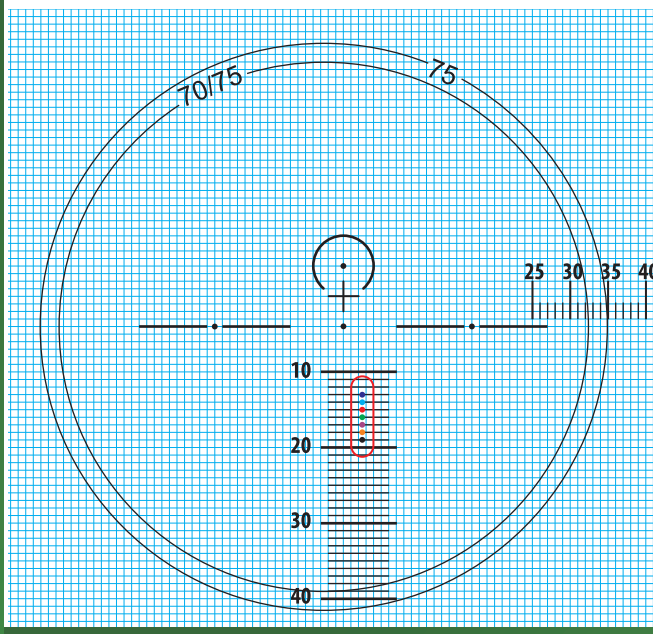

Left Eye

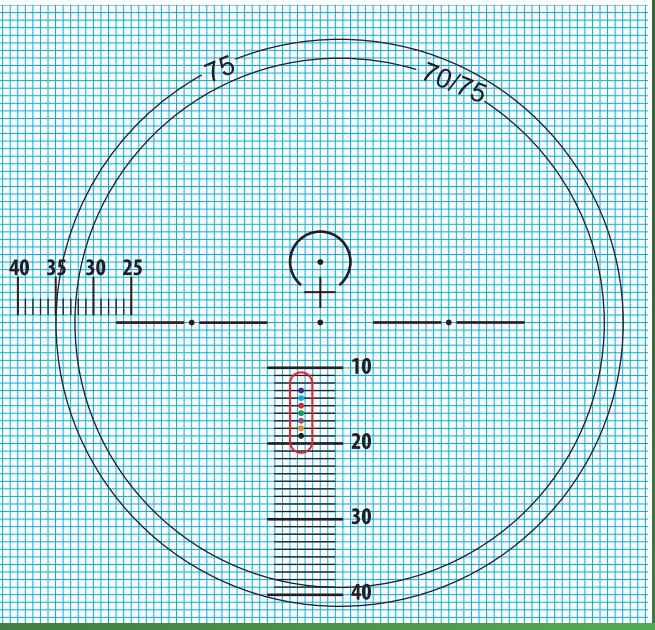

INTERCON

- 13
- 14
- 15
- 16
- 17
- 18
- 19

Right Eye

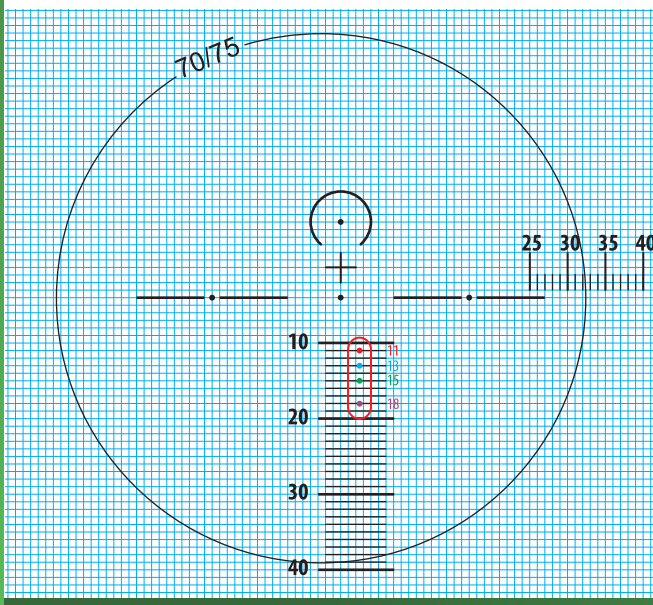

Left Eye

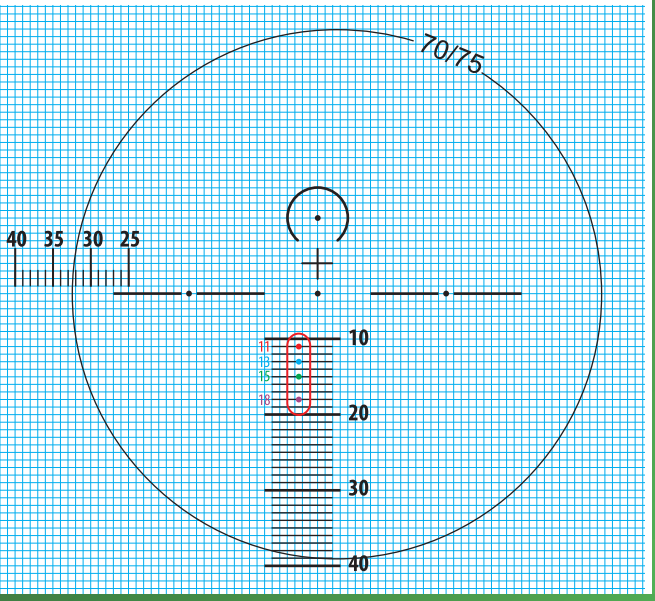

XPERTIZ

- 11
- 13
- 15
- 18

Leinz
Innovative Lenses

Centering Chart

Right Eye

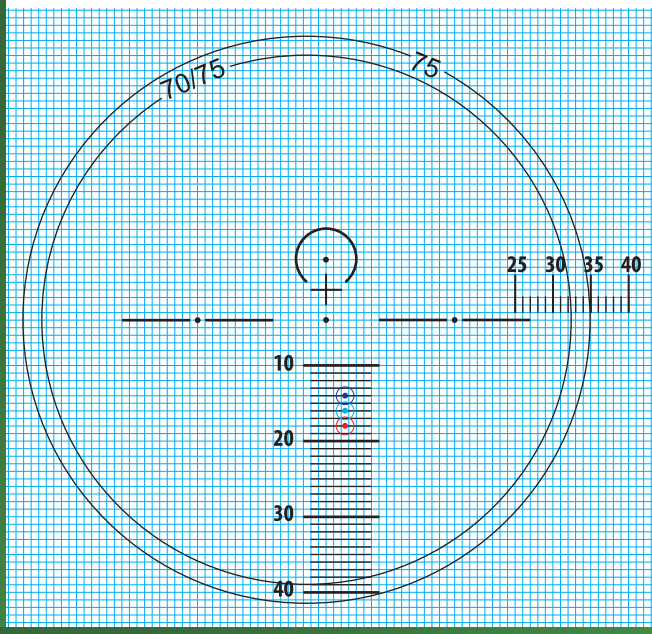

Left Eye

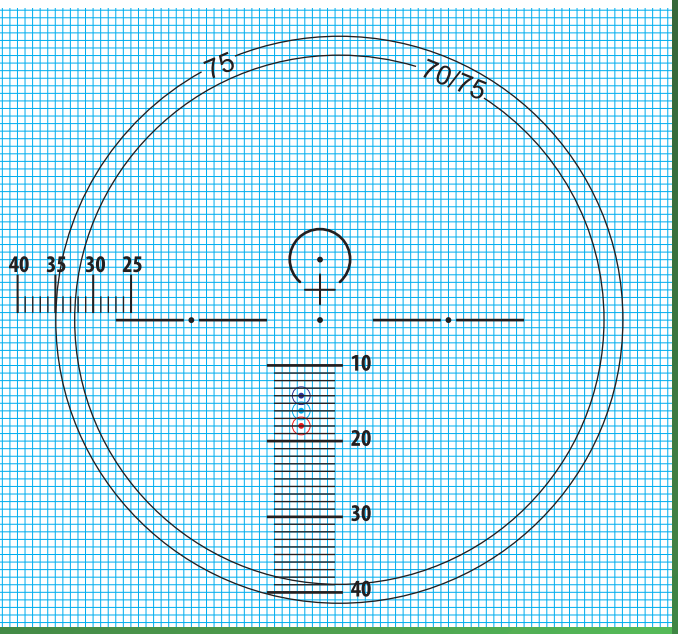

XPOZE

- 14
- 16
- 18

Right Eye

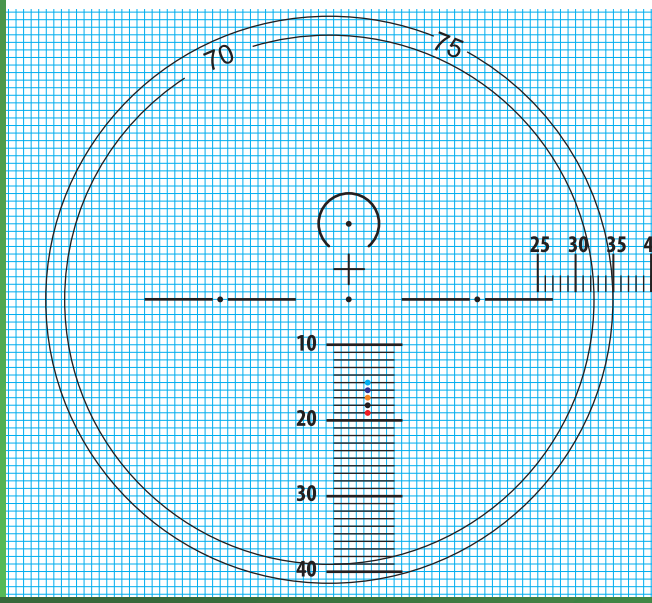

Left Eye

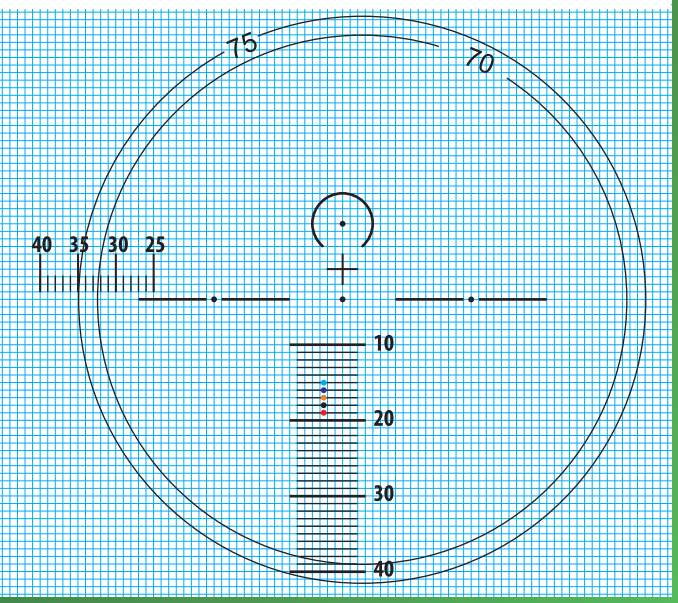

GEN-X

- 16
- 19

ROYAL 3

- 15
- 18

CUSTOM EYES

- Short
- Regular

Leinz
Innovative Lenses

Centering Chart

Right Eye

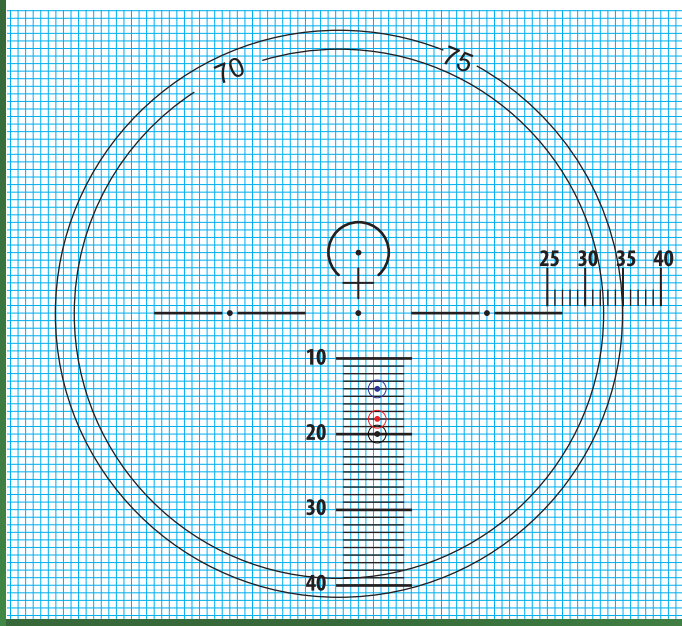

Left Eye

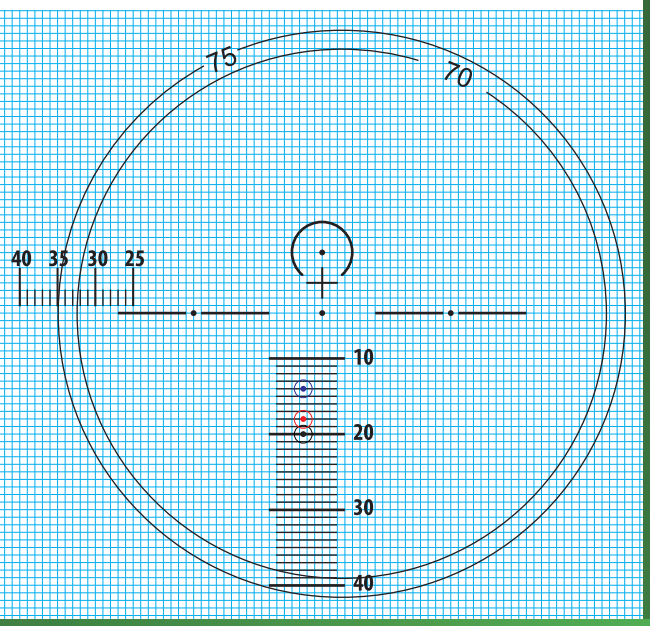

Creator 2
- Long
- Regular
- Short

Titanium 2
Silver 2
Balance 2
Econo 2
Hybrid 2
- Regular
- Short

Right Eye

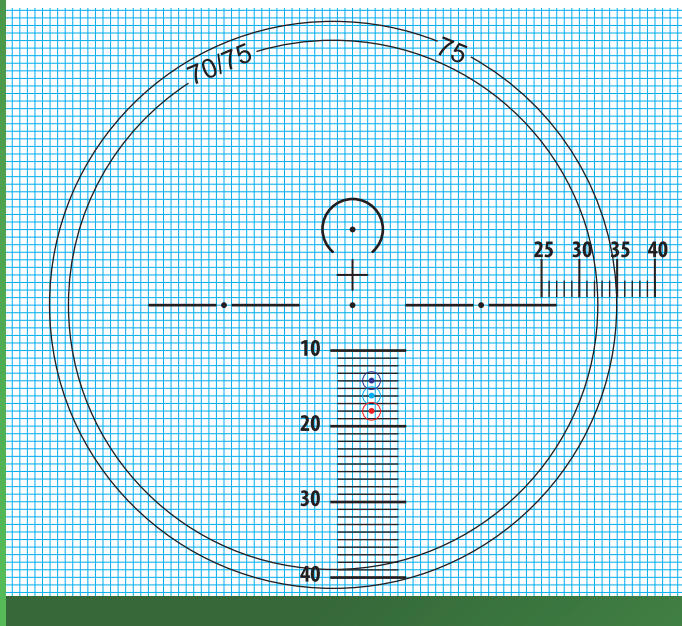

Left Eye

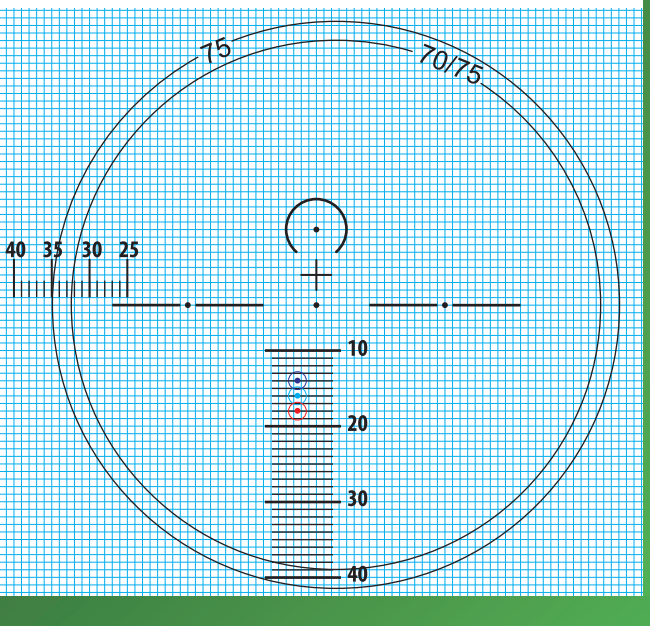

Metropole
- 14
- 16
- 18

Leinz
Innovative Lenses

Centering Chart

Right Eye

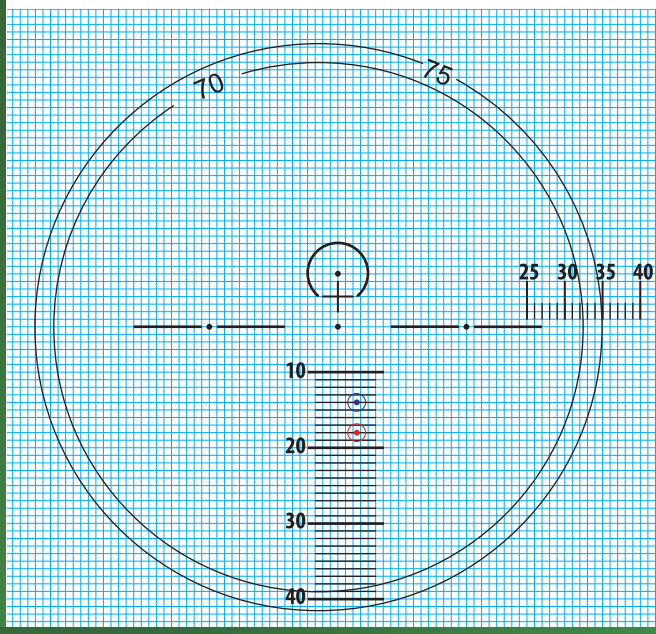

Left Eye

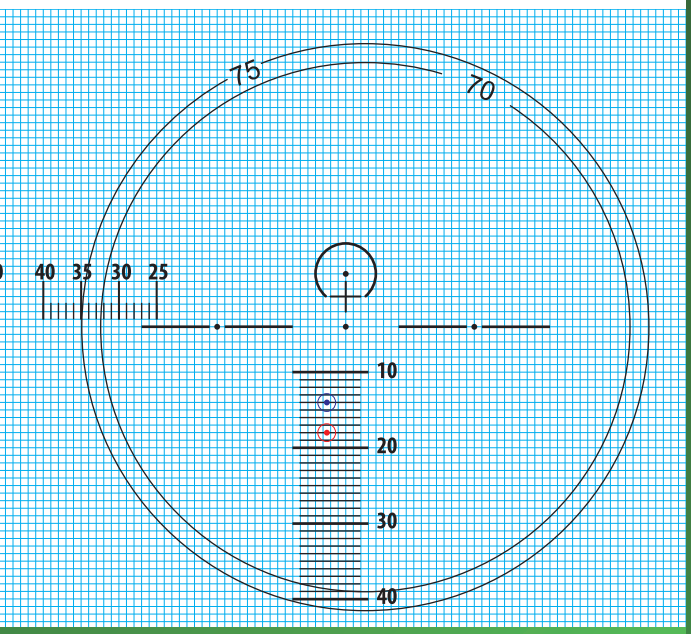

Minister 2
Vorina
Dojo
Starter 2

14
18

Right Eye

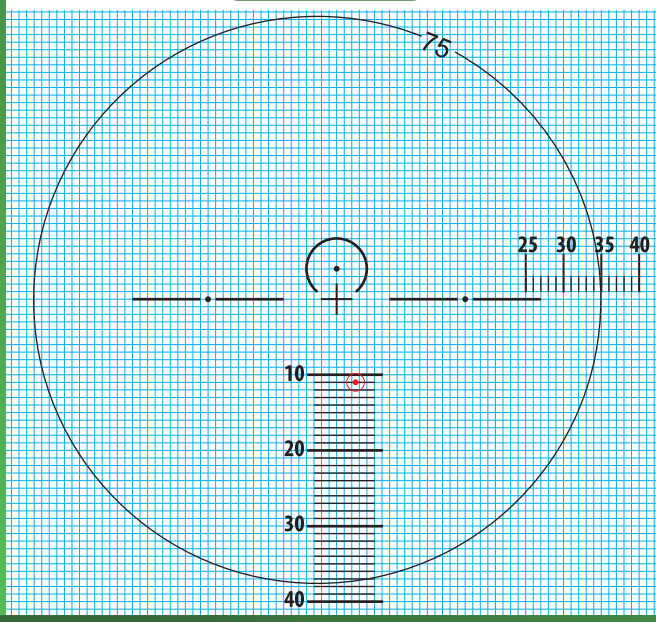

Left Eye

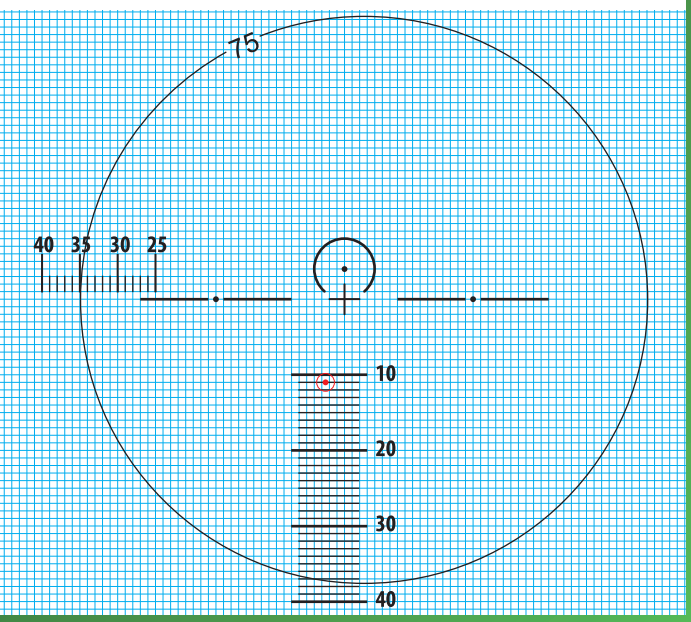

B-Duet

Leinz
Innovative Lenses

Centering Chart

Right Eye

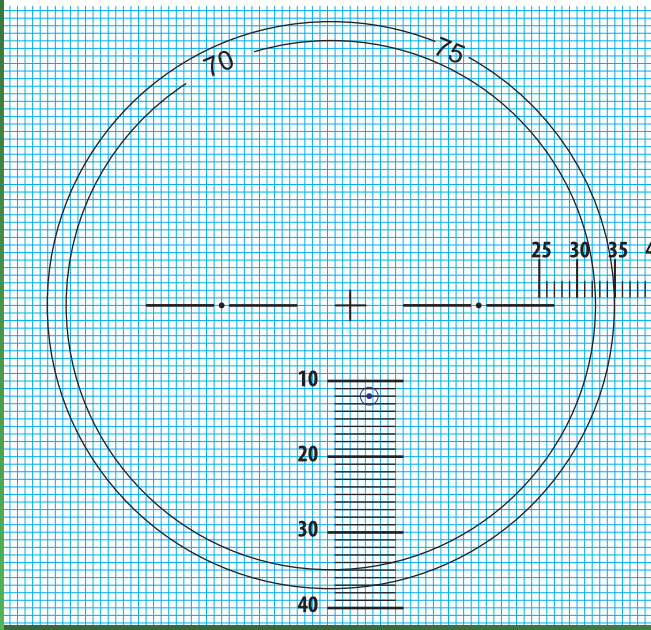

Left Eye

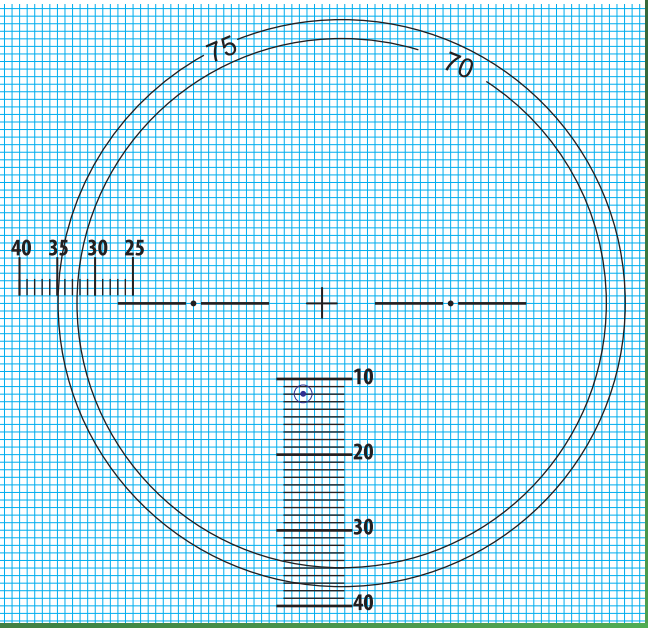

Free Tech 2
Prepresbyo
Offizio

Leinz
Innovative Lenses

1.57 High Impact UV420

Lensa yang didesain untuk **melindungi mata** dari **radiasi sinar matahari** dan **UV 420nm (sinar biru)** yang dipancarkan oleh gadget. Sudah dilengkapi dengan lapisan coating **Supertrans III** dari LEINZ. Sangat cocok untuk keseharian Anda yang aktif dalam kegiatan outdoor dan indoor terutama ketika selalu berhadapan dengan gadget dan layar perangkat elektronik lainnya.

NYLON RIMLESS
SUITABLE

- Tahan Benturan
- Proteksi Radiasi Matahari
- Proteksi Radiasi Monitor
- Proteksi Radiasi Gadget

UJI FILTERING SINAR ULTRAVIOLET

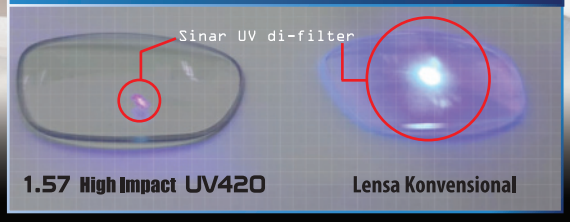

Leinz Channel
leinzindonesia
leinzindonesia

INFORMASI ORDER

Keterangan dan Biaya Tambahan

1. Proses berdasarkan hari kerja. Proses tinting tambah 1 (satu) hari kerja, Proses facet tambah 1 (satu) hari kerja.
2. Harga sudah termasuk coating, tanpa coating harga tetap
3. Supertrans III merk dagang coating lensa Leinz
4. Power range/ ukuran lensa free form sesuai price list
5. Lensa free form indeks 1.67 dan 1.74 tidak bisa diberi warna
6. Untuk lensa plastik kategori stock tidak bisa diberi warna
7. Untuk pemesanan/order, harap mencantumkan data sebagai berikut:
   -Jenis Frame (Full, Nylon, Bor)
   -Data Frame: A=Lebar frame, B=Tinggi frame,
   D=Bridge/jembatan hidung, ED=Diagonal frame,
   PD atau MPD (PD kanan & kiri), PV.
8. Garansi coating lensa selama 12 bulan berlaku untuk semua produk reguler dan 24 bulan untuk produk premium.

Biaya facet/edging (per pasang) (Rp)

Jenis Frame	Frame dari Timur Raya Lestari*	Luar Timur Raya Lestari
Regular		
Full Frame		
Single Vision	Gratis*	20.000
Bifocal	Gratis*	30.000
Progressive	Gratis*	40.000
Frame Nylon		
Single Vision	Gratis*	25.000
Bifocal	Gratis*	35.000
Progressive	Gratis*	45.000
Frame Bor		
Single Vision	Gratis*	27.500
Bifocal	Gratis*	40.000
Progressive	Gratis*	50.000
Premium		
Full Frame	Gratis*	70.000
Nylon	Gratis*	95.000
Bor	Gratis*	110.000

*Frame merk **LEINZ**

Biaya Tambahan Khusus Gosok Per Pasang (Rp) (000)

Biaya	Regular	Premium
Lambda 400/ warna	60	90
Prisma s/d 3cm/m	130	130

Layanan Order:

Telp. 021-4610154
WA. 0812 114 5555
Fax. 021-4610151-52
E-Mail. cslab@trl.co.id

Hari Kerja:
Senin s/d Jumat (Jam 08.00-18.00 WIB)
Sabtu (Jam 08.00-16.00 WIB)
Minggu dan Hari Besar (Libur)

Timur Raya Application
GET IT ON Google Play

6 Alasan Optik harus install Lensware

Kenapa pakai LENSWARE

1. Proses order lebih cepat
2. Online 24 jam
3. Hemat biaya
4. Tracking order real time
5. Mengurangi kesalahan data order
6. Kalkulasi ketebalan/ketipisan lensa

Segera Install Lensware untuk dapat berbagai kemudahan.
Hubungi customer service kami untuk informasi lebih lanjut.

Leinz

Innovative Lenses

Leinz Channel

leinzindonesia

leinzindonesia

Distributed By:

TIMUR RAYA LESTARI | www.timurrayalestari.com