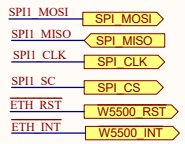

Kết nối với Ethernet Controller

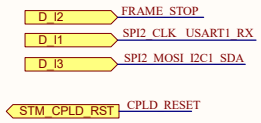

Kết nối sẵn tới SPI2

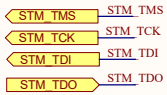

Kết nối tới JTAG CPLD

STM32 MCU

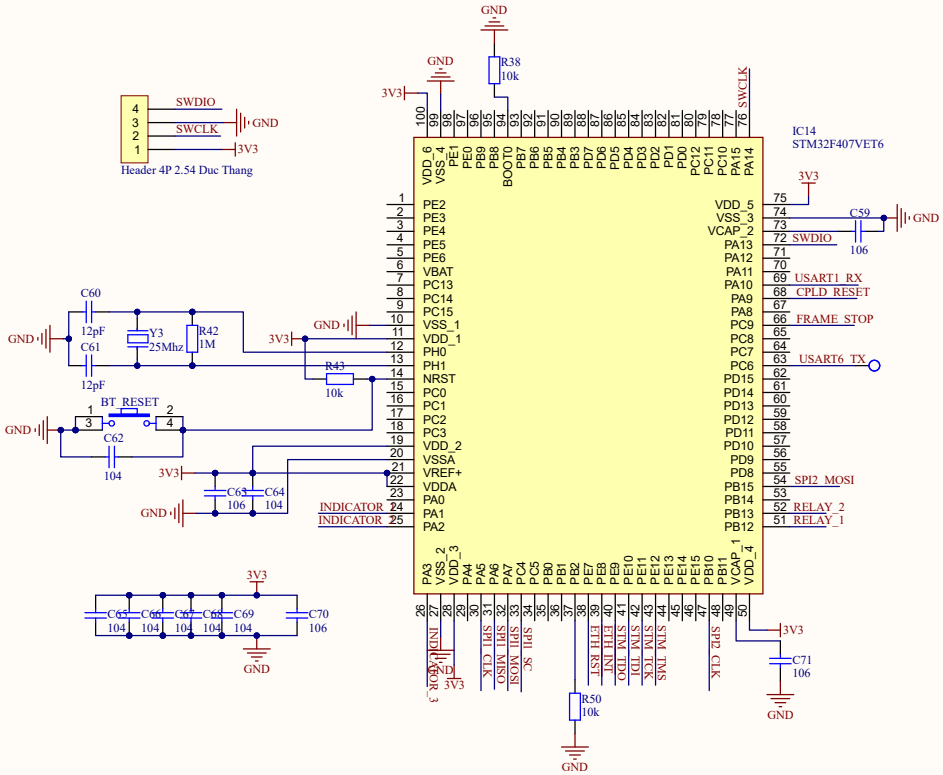

Relay

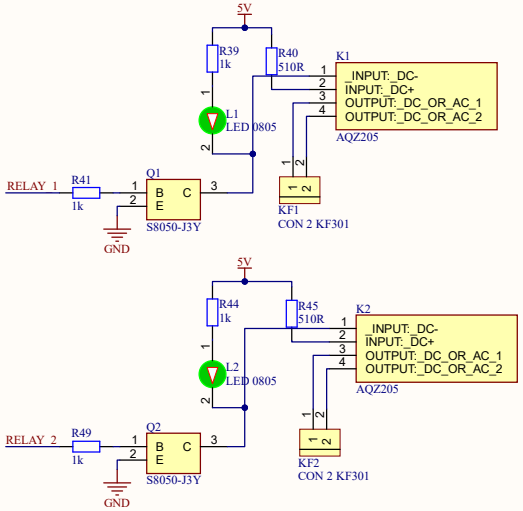

Title		
Size A3	Number	Revision
Date: 2/24/2025		Sheet of
File: D:\workspace\..\STM32.SchDoc		Drawn By: