MANUEL D'UTILISATEUR I USER MANUAL
BENUTZERHANDBUCH I MANUAL DEL USUARIO
MANUALE DELL'UTILIZZATORE
GEBRUIKERSHANDLEIDING

FR MANUEL ORIGINAL

DE ÜBERSETZUNG DER ORIGINALHANDBUCHS

ES TRADUCCIÓN DEL MANUAL ORIGINAL

EN TRANSLATION OF THE ORIGINAL USER MANUAL

IT TRADUZIONE DEL MANUALE ORIGINALE

DU VERTALING VAN DE OORSPRONKELIJKE HANDLEIDING

[redacted]

[redacted]

ASPIRATEUR DE DÉBRIS VÉGÉTAUX [redacted]
[redacted] DEBRIS VACUUM COLLECTOR
[redacted]A-ANSAUGVORRICHTUNG FÜR PLANZENRESTE
ASPIRADOR PARA RESIDUOS VEGETALES [redacted]
ASPIRATORE DI RESTI VEGETALI KU[redacted]
STOFZUIGER PLANTENRESTEN [redacted]

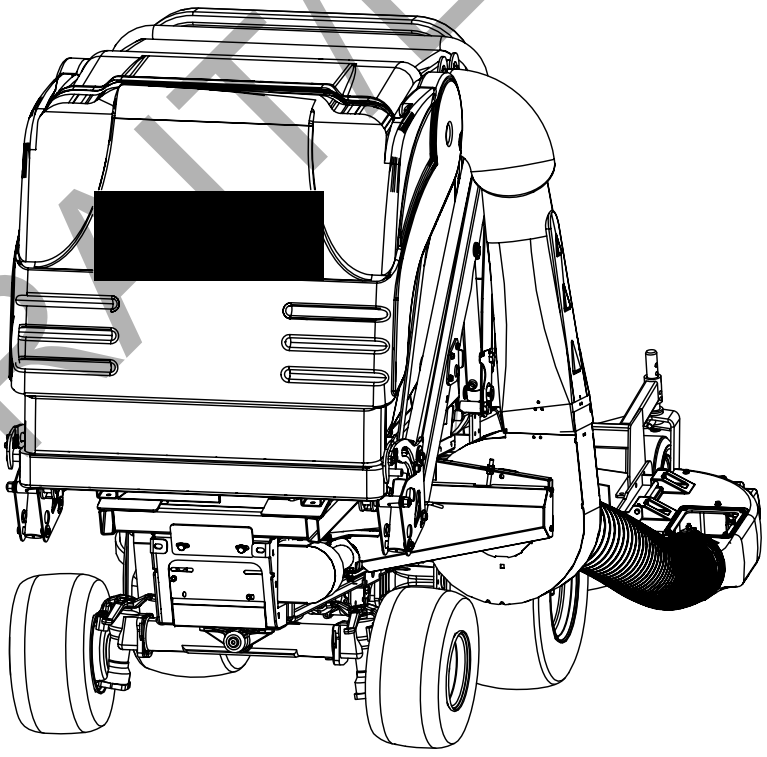

[redacted]

FR EN DE IT ES DU

EXTRAITS/EXTRACT

[redacted]

MANUEL À LIRE ET À CONSERVER
READ AND KEEP THIS USER MANUAL
HANDBUCH BITTE DURCHLESEN UND AUFBEWAHREN
MANUALE DA LEGGERE E CONSERVARE
LEER Y CONSERVAR ESTE MANUAL
DEZE HANDLEIDING LEZEN EN BEWAREN

[redacted]

V.2 - 09/2016

Description

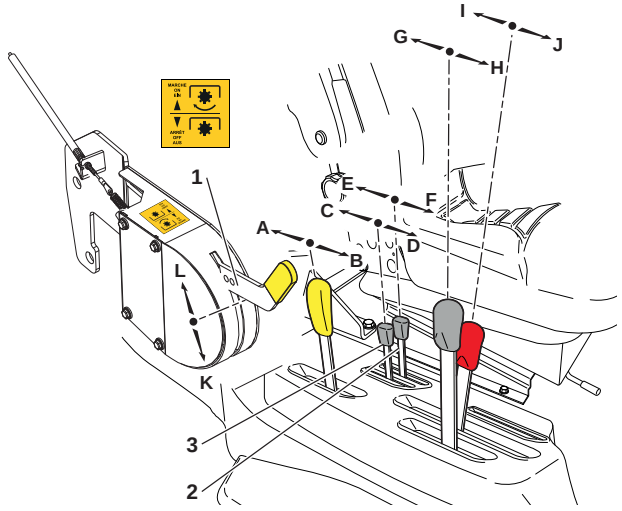

Commandes	
A	Débrayage tondeuse
B	Embrayage tondeuse
C	Fermeture du bac
D	Ouverture du bac
E	Descente bac
F	Montée bac
G	Montée plateau de coupe
H	Descente plateau de coupe
I	Vitesse lente
J	Vitesse rapide
K	Débrayage turbine
L	Embrayage turbine

Démarrage de la turbine

Le conducteur se met en place sur le siège :

1. Relever le levier (**1**) pour embrayer la turbine (**L**).
2. Accélérer pour augmenter la vitesse de la turbine jusqu'au régime désiré.
3. Ramener le levier de commande (**1**) en position basse (position (**K**)) pour débrayer et stopper la turbine.

ATTENTION
La turbine ne se met pas en marche si :
- **l'opérateur n'est pas en position sur le siège,**
- **le bac n'est pas en position basse.**

Vidange en position haute ou basse

IMPORTANT
Pour les opérations suivantes, la turbine doit être débrayée, levier (1) en position (K).

- **Pour faire monter ou descendre le bac** : agir sur le levier (**2**).
- **Pour ouvrir ou fermer le bac** : agir sur le levier (**3**).

Remplissage du réservoir à carburant

REMPLISSAGE AVEC DES JERRICANS

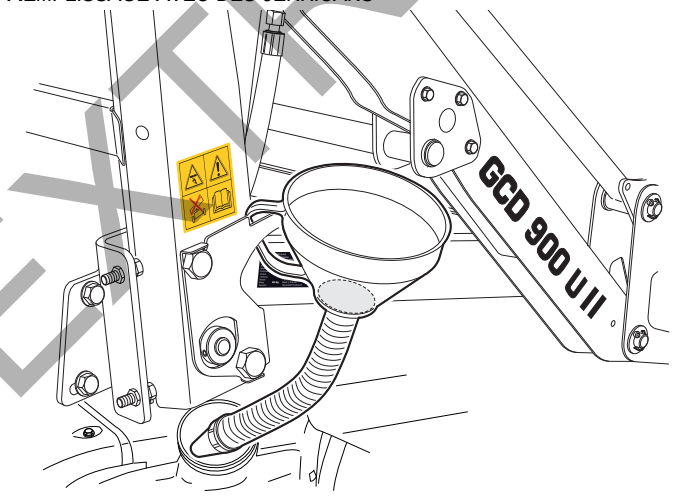

1. Enlever le bouchon du réservoir.
2. Accrocher l'anse de l'entonnoir sur la plaque anti-rotation.
3. Verser prudemment le carburant dans l'entonnoir.
4. Laisser égoutter l'entonnoir 2 minutes.
5. Le retirer et remettre le bouchon du réservoir.

IMPORTANT
- **Ne pas retirer le tamis de l'entonnoir.**
- **Si nécessaire, nettoyer l'entonnoir.**
- **Stocker l'entonnoir avec les jerricanes et non avec la machine.**

NOTE
Le réservoir de la machine contient environ 60 litres de carburant.

EXTRAIT/EXTRACT

Entretien et maintenance

Fréquence

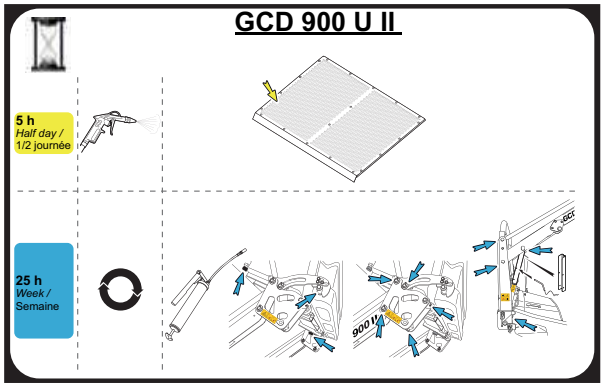

AVANT LA PREMIÈRE UTILISATION

S'assurer que les axes des vérins, les axes des tirants latéraux et les axes de pivotement du bac soient bien graissés.

TOUTES LES 5 HEURES OU CHAQUE 1/2 JOURNÉE

Nettoyer les différentes grilles d'aération du ramasseur pour conserver les performances de celui-ci.

NOTE
Se reporter au § "**Nettoyage de la grille**", page 11.

TOUTES LES 10 HEURES OU CHAQUE JOUR

Vider et nettoyer l'ensemble de votre ramasseur et de votre turbine à la fin de votre journée.

TOUTES LES 25 HEURES OU 1 FOIS PAR SEMAINE

- Par la suite, effectuer un graissage régulier afin d'obtenir un bon fonctionnement (graisseurs et *Silent Blocks*).
- Graisser également l'extérieur du joint (**1**) situé sur la paroi extérieure (**2**) de la sortie de la volute avec une pompe à graisse manuelle (**3**).

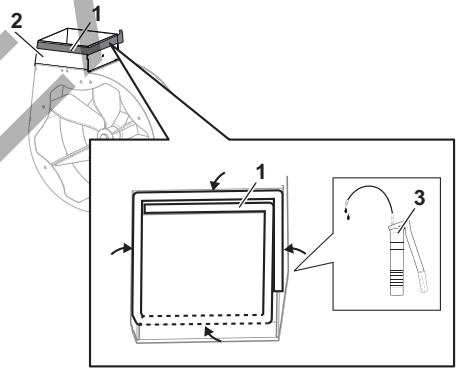

Nettoyage du bac et de la grille

ATTENTION
Pour nettoyer le bac en toute sécurité, basculer complètement le bac. L'opérateur se protège ainsi de toute blessure consécutive à la fermeture accidentelle de la porte du bac.

NETTOYAGE DU BAC

- Laver le bac à l'eau avec du détergent. Ne pas utiliser de solvant tels que l'essence, l'acétone, etc., pour le nettoyage.
- Évacuer l'eau en fin de nettoyage : remettre le ramasseur dans sa configuration de travail et actionner la turbine pour sécher les carters et conduits.

NETTOYAGE DE LA GRILLE

1. Repérer la grille (**2**) située à l'intérieur du bac de ramassage (**1**).

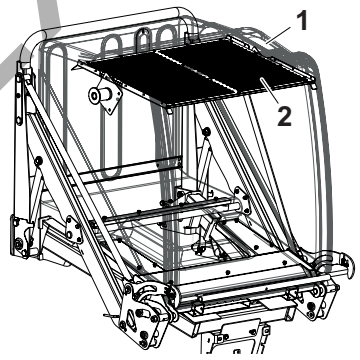

2. Basculer le bac (**1**) en butée pour ouvrir la porte (**2**).

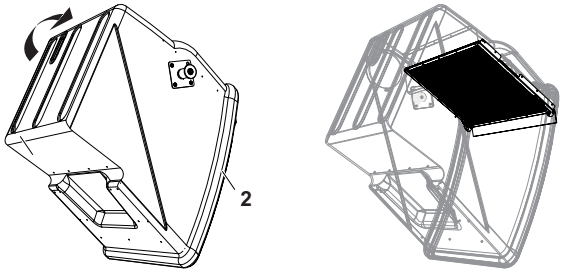

La grille se compose des éléments suivants :

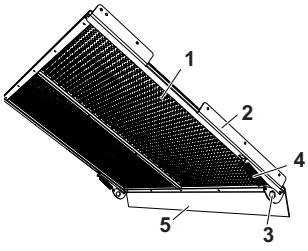

1. 1 x grille métallique amovible
2. 2 x rails
3. 2 x crochets
4. 2 x ressorts
5. 1 x déflecteur

EXTRAIT/EXTRACT

3. Tirer sur le crochet (**1**) pour l'extraire de l'encoche (**2**) du rail (**3**).

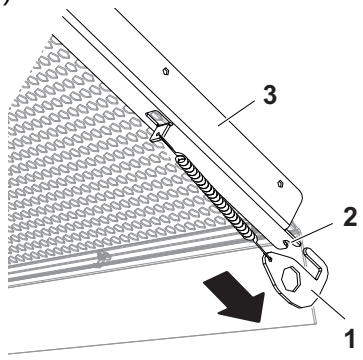

4. Relâcher le crochet (**1**) pour détendre le ressort (**2**). Procéder de façon identique pour le rail opposé.

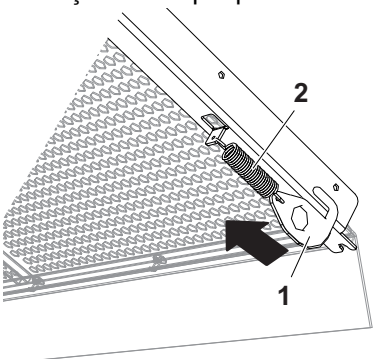

5. Extraire complètement la grille des rails (**2**) en tirant sur le déflecteur (**1**).

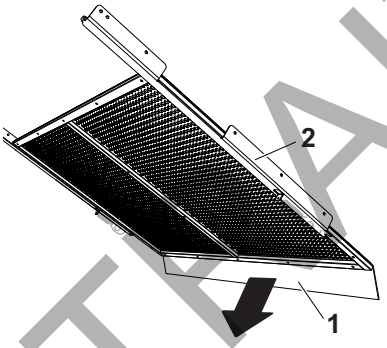

Arrimage de la machine

Lors des transports de la machine dans une remorque, bien arrimer le bac au plancher de la remorque.

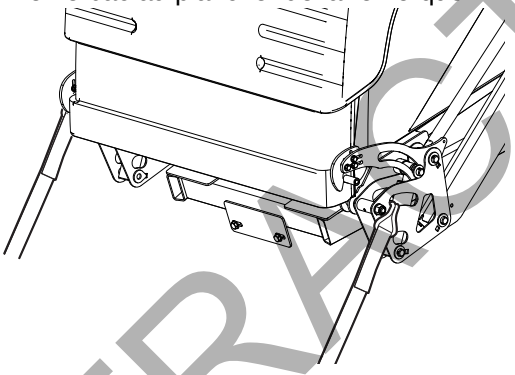

Réglages

Tableau des couples de serrage

M8	M10	M12	M14
25 Nm	50 Nm	80 Nm	130 Nm

Raccordement de la tondeuse au bac

1. Monter le déflecteur (**1**) dans la goulotte (**2**) en fonction du plateau de tondeuse (différents types de plateau).
2. Mettre le déflecteur (**3**) RCK60 ou RCK72 dans le carter en fonction du plateau de tondeuse.
3. Monter la goulotte (**2**) sur le plateau de tondeuse avec un axe (**4**) et une goupille fendue (**5**).

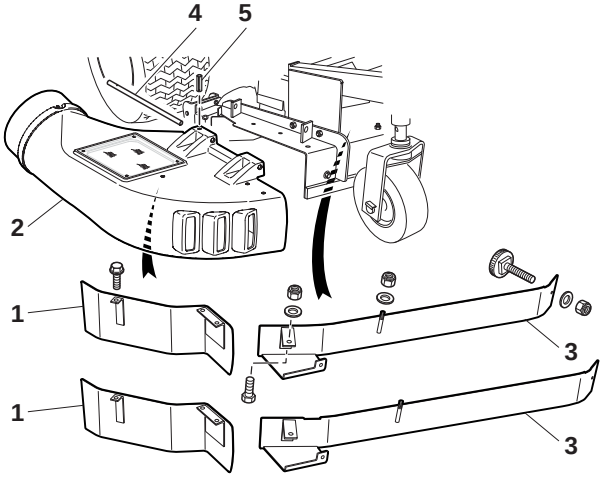

4. Raccorder la gaine (**1**) sur la turbine. La fixer en pivotant la patte de fixation (**4**) de la turbine sur la gaine. Serrer l'écrou de la patte.
5. Monter la goulotte (**3**) sur la tondeuse du tracteur.

EXTRAIT/EXTRACT

6. Raccorder la gaine (**1**) sur la goulotte (**3**). La fixer avec la patte de fixation (**2**). Serrer l'écrou de la patte.

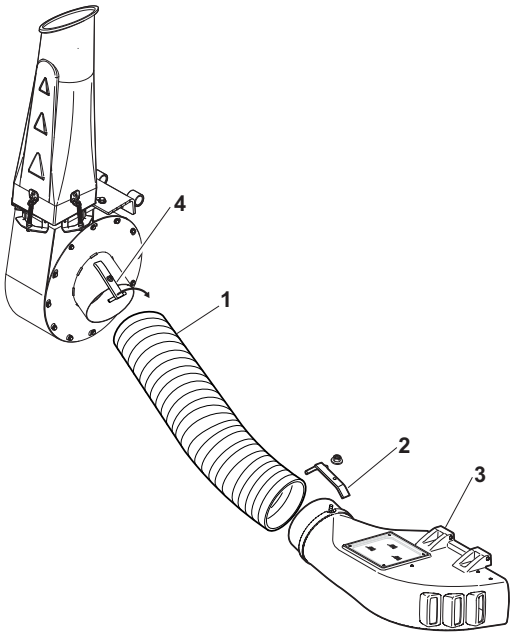

Courroies

Démontage des carters

1. Retirer les 6 vis M6 x 20 (**1**).
Desserrer les 2 vis (**5**) du carter arrière inférieur (**2**) **SANS LES RETIRER**.

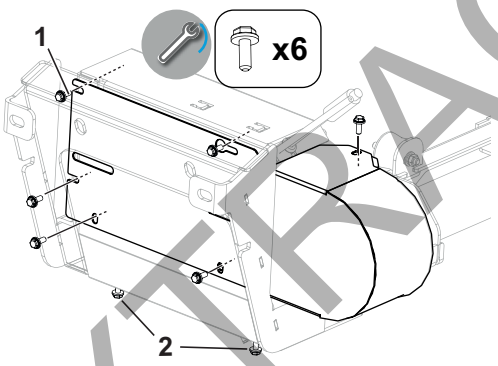

2. Dégager le carter arrière supérieur (**1**) situé derrière le support arrière (**2**) en passant au-dessus du carter arrière inférieur (**3**).

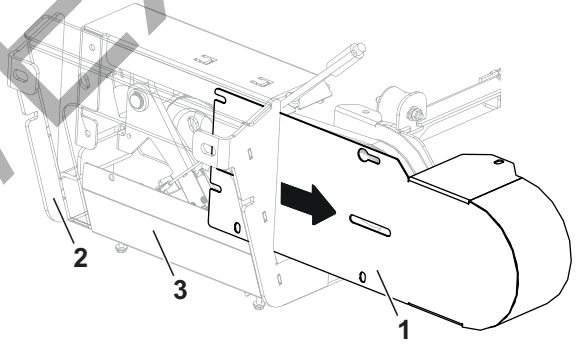

3. Dégager les 2 crochets de fixation (**1**) du carter latéral entre les 2 vis (**2**) et la tôle du support arrière (**3**).

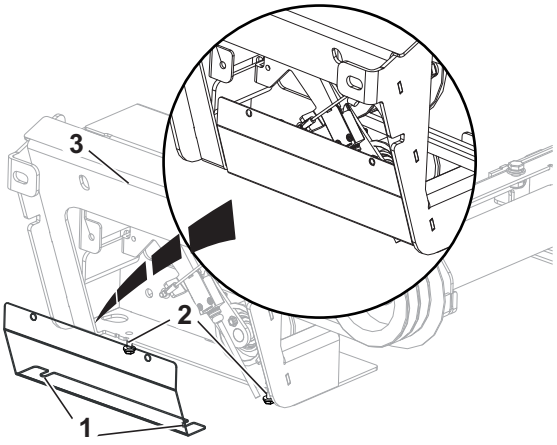

EXTRAIT/EXTRACT

Pose des courroies

1. Retirer l'anneau d'arrêt (**1**) de l'axe du tendeur (**2**).

> **NOTE**
> Utiliser de préférence une pince à circlips ouvrante à bec coudé 45°.

Retirer les 2 courroies en place, en commençant par la courroie le plus avant.

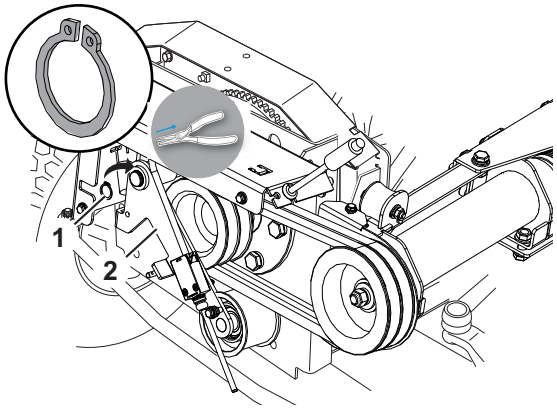

2. Insérer la première courroie (**1**) le plus en arrière dans le sillon de la poulie de transmission (**2**) et de celle du moteur (**3**).

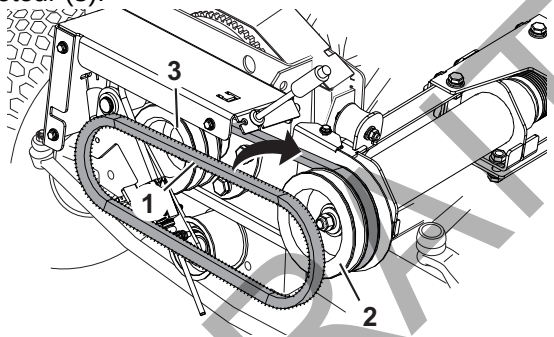

3. Insérer la seconde courroie (**1**) le plus en avant dans le sillon de la poulie de transmission (**2**) et de celle du moteur (**3**).

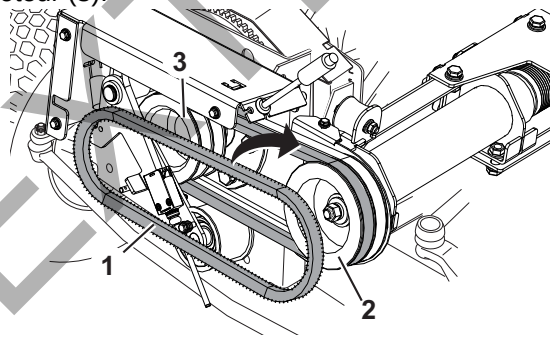

4. Remettre l'anneau d'arrêt (**1**) de l'axe du tendeur (**2**).

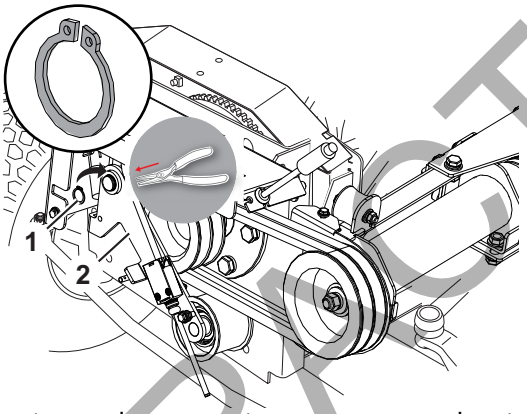

5. Remonter les carters en suivant la procédure **"Démontage des carters",** page 13 à rebours.

Réglage de la courroie d'embrayage

1. Retirer le capot (**2**) de la poignée de commande d'embrayage (**1**) en dévissant les 4 vis (**3**).

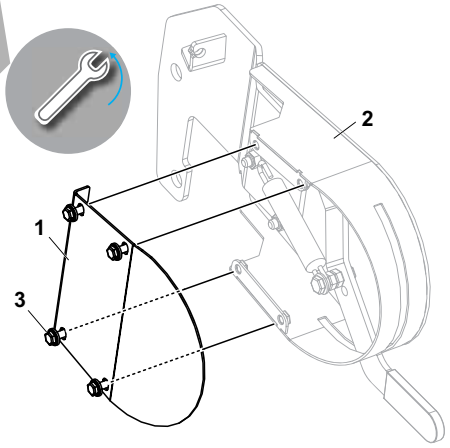

2. Mesurer avec une règle (R) la tension du ressort (**1**) de la poignée de commande (**2**).
La valeur (V) doit être égale à **154 mm ± 3 mm**.

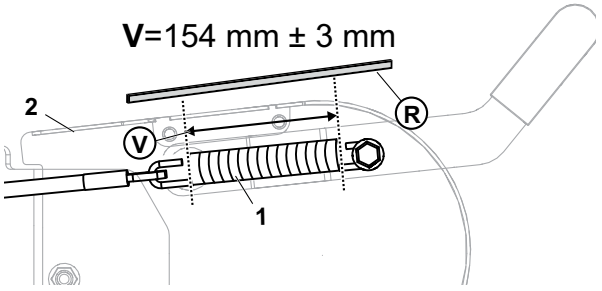

EXTRAIT/EXTRACT

Incidents

Les problèmes décrits dans le tableau qui suit peuvent être rencontrés lors de la mise en route ou l'utilisation de la tondeuse. Il s'agit d'analyser les problèmes simples qui peuvent être résolus facilement.

ATTENTION
TOUS LES ESSAIS DOIVENT ÊTRE FAITS AVEC LE BAC VIDE ET AVEC LA TURBINE PROPRE.

Panne	Cause probable	Solution
La turbine * vibre	Flasque sale et pale coincée	Nettoyer la flasque Vérifier le bon fonctionnement de chaque pale Changer l'axe
	Pale grippée	Procéder au dégrippage de la pale Lubrifier les charnières de pale
	Pale pliée	Changer la turbine, la pale (+ la pale symétrique) et les axes
	Charnière éclatée	
Bruit dans la turbine *	Pièce ou dépôt parasite	Retirer la pièce ou le dépôt parasite
	Charnière éclatée	Changer la turbine, la pale (+ la pale symétrique) et les axes
	Pale pliée	
La turbine * ne démarre pas	Défaut de câble	Câble détérioré ou cassé
Claquement de porte	Porte désynchronisée	Vérifier le coulissement des bielles et le réglage des crochets
Mauvais engagement du tuyau d'acheminement dans le coude d'entrée	Encrassement du système	Nettoyer le système et graisser les ressorts
La machine s'arrête lors du bennage	La prise de force et/ou la turbine est enclenchée	Arrêter la prise de force et/ou la turbine.
Pas de démarrage	Position du conducteur	Se lever et se ré-asseoir sur le siège.
	Position de la PDF ** de la turbine *	Arrêter la turbine *.

NOTE
CONSULTER VOTRE CONCESSIONNAIRE SI LE DÉFAUT PERSISTE.

*. Turbine à pales amovibles en option
**. PDF : Prise De Force

EXTRAIT/EXTRACT