[redacted]

[redacted] **U II**

ÉVOLUTIONS DE MONTAGE
MOUNTING EVOLUTIONS

[redacted]

FR **À LIRE AVANT MONTAGE DU BAC DE RAMASSAGE**
EN ***PLEASE READ BEFORE ASSEMBLING THE GRASS COLLECTOR***

BAC I COLLECTOR S/N 70000 > 79999
TURBINE I FAN S/N ≥ 10146

1 PATIN DE FREINAGE | BRAKE SKID

> Pré-montage | Premounting

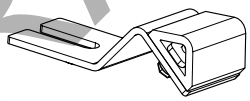

1

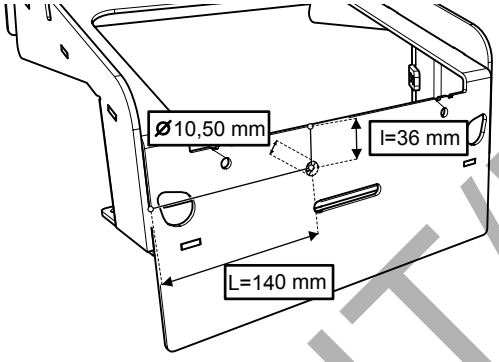

1. Percer un trou **ø 10,5 mm** dans le support arrière comme indiqué.
*Drill a **ø 10.5-mm** hole in the rear bracket as indicated.*

2

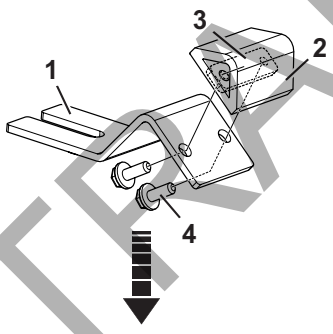

2. Glisser la plaque de renfort (**3**) à l'intérieur de la butée en caoutchouc (**2**), puis fixer la butée sur la patte (**1**) avec les 2 vis à embase (**4**).
*Slide the reinforcing plate (**3**) inside the rubber stop (**2**) and fix the rubber stop on the foot of the brake skid (**1**) with the 2 loosen screws (**4**).*

3

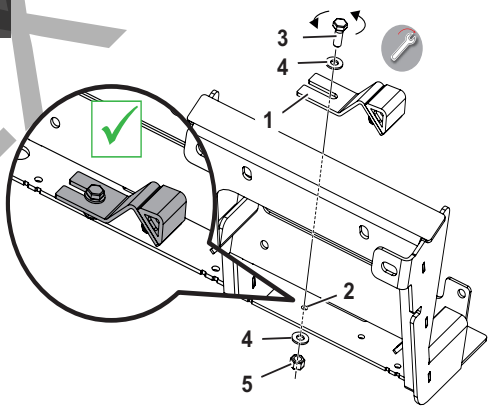

3. Orienter le patin de freinage (**1**) à droite, puis la fixer sur le support arrière dans le trou (**2**) avec la vis (**3**), les 2 rondelles plates (**4**) et l'écrou (**5**).
*Orient the brake skid (**1**) to the right, then fix it on the rear support in the hole (**2**) with the screw (**3**), the 2 flat washers (**4**) and the nut (**5**).*

EXTRAIT/EXTRACT

2 COURROIES | BELTS

> Pose des courroies | Adjusting the clutch belt

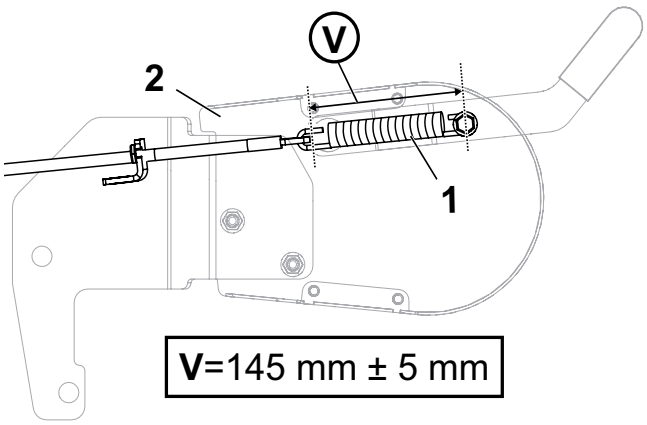

Mesurer avec une règle la tension du ressort (**1**) de la poignée de commande (**2**).

La valeur (V) doit être égale à 145 mm ± 5 mm.

*With a ruler measure the tension of the spring (**1**) of the control handle (**2**).*

The value (V) should be equal to 145 mm ± 5 mm.

3 PRÉCAUTIONS D'EMPLOI | PRECAUTIONS FOR USE

> Courroie de turbine | Turbine belt

ATTENTION
TOUJOURS RÉGLER LA COURROIE DE TURBINE À FROID.

WARNING
ALWAYS SET THE BELT TURBINE with cold engine.

> Contrôle de la tension | Check of tension

NOTE
Faire tourner la turbine sur 3 tours avant de contrôler la tension de courroie.

NOTE
Turn the turbine over 3 laps before checking the belt tension .

. . . . . .

Se reporter à la NOTICE DE MONTAGE du GCD 900 U II pour plus d'informations.

Please refer to the GCD 900 U II ASSEMBLY INSTRUCTIONS for more information.

EXTRAIT/EXTRACT

4 PATIN DE FREINAGE | BRAKE SKID

> Réglage | Setting

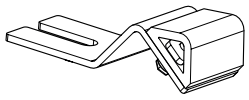

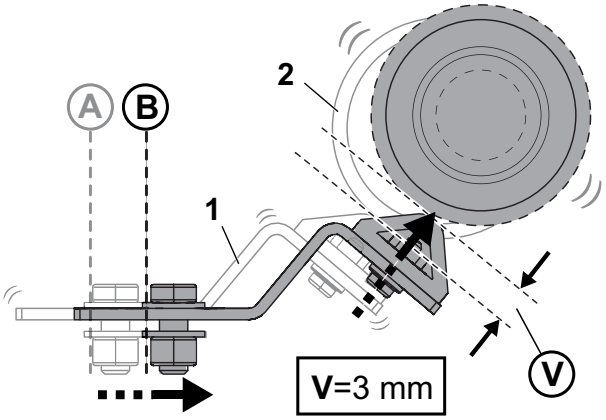

1. Mettre la poignée d'embrayage de la machine **en position débrayée**.
   *Put the clutch lever machine **in the disengaged position**.*
2. Faire glisser le patin de freinage (**1**) de la position initiale (A) vers la position (B) pour relever de **3 mm** (V) la poulie d'embrayage (**2**).
   *Slide the brake skid (**1**) from the initial position (A) to the position (B) to raise the clutch pulley in **3 mm** (V) (**2**).*

NOTE
SI LE PATIN DE FREINAGE N'ATTEINT PAS LES 3 MM REQUIS MALGRÉ LE RÉGLAGE DE LA POSITION, PROCÉDER AU RÉGLAGE SUIVANT :

> Sur un étau, redresser l'angle de pliage du patin de freinage de **45°** (V) (voir schéma ci-dessous).

NOTE
IF THE BRAKE SKID DOES NOT REACH THE 3 MM REQUIRED DESPITE ADJUSTING THE POSITION, PROCEED TO THE FOLLOWING ADJUSTMENT:

*> On a vice, straighten the bending angle of the brake skid by **45°** (V) (see drawing below).*

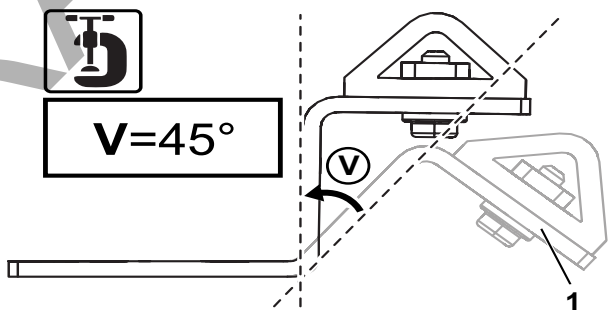

EXTRAIT/EXTRACT