MANUEL UTILISATEUR & NOTICE D'ASSEMBLAGE
USER MANUAL & ASSEMBLY INSTRUCTIONS

FR MANUEL ORIGINAL

EN TRANSLATION OF THE ORIGINAL USER MANUAL

[redacted]

[redacted] **NARROW**

3E POINT HYDRAULIQUE
HYDRAULIC 3RD POINT

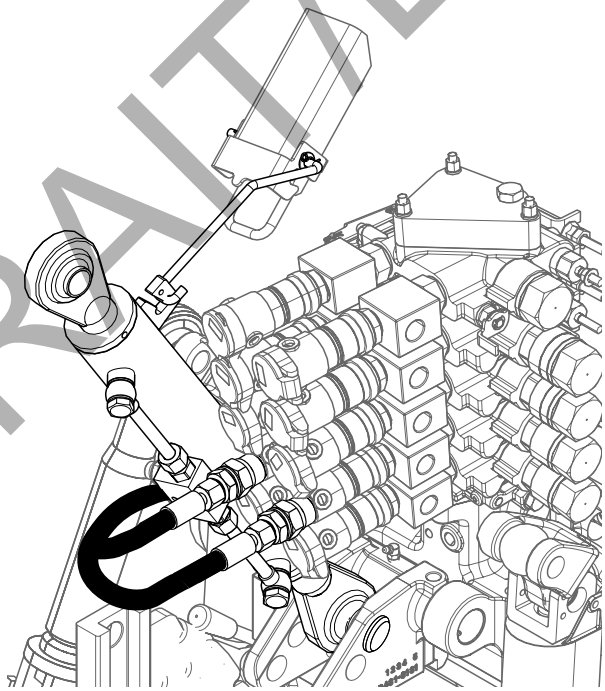

EXTRAIT/EXTRACT

FR

EN

[redacted]

[redacted]

V . 1 - 12/2018

Contenu du kit

A00100

[redacted]

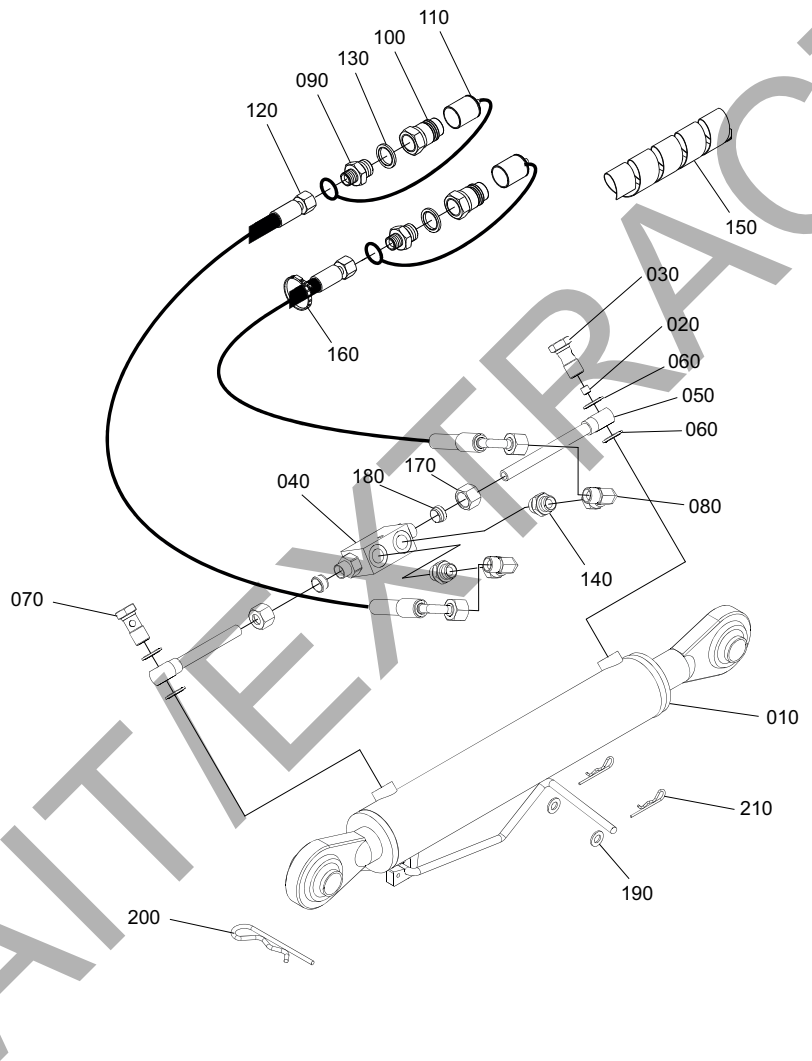

N°	RÉFÉRENCE	NOM DE LA PIÈCE	QTÉ
010	[redacted]	VERIN HYDRAULIQUE 3EME POINT	1
020		GICLEUR	1
030		VIS BANJO TARAUDEE	1
040		CLAPET DOUBLE PILOTE	1
050		TUBE HYDRAULIQUE AVEC COUDE BANJO	2
060		BAGUE BS	4
070		VIS BANJO	1
080		COUDE 90°	2
090		UNION REDUCTION	2
100		COUPLEUR A CLAPET	2
110		BOUCHON COUPLEUR BLEU	2
120		FLEXIBLE	2
130		BAGUE BS	2

EXTRAIT/EXTRACT

Montage

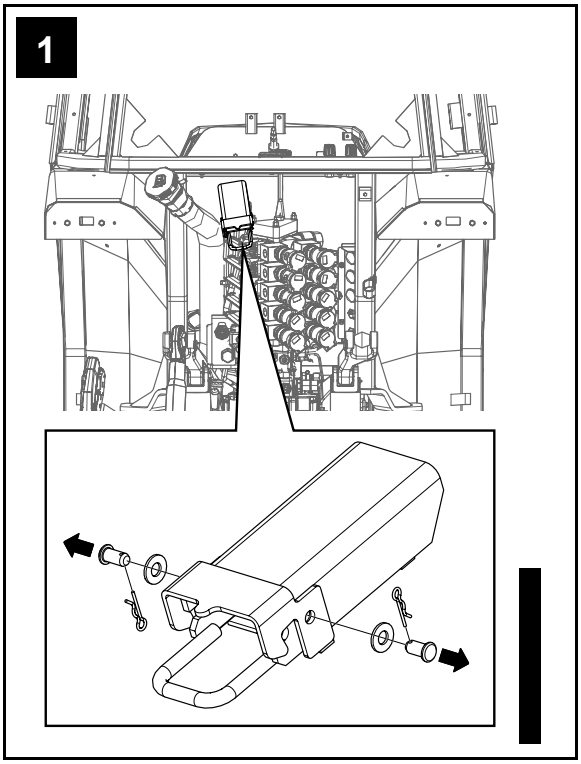

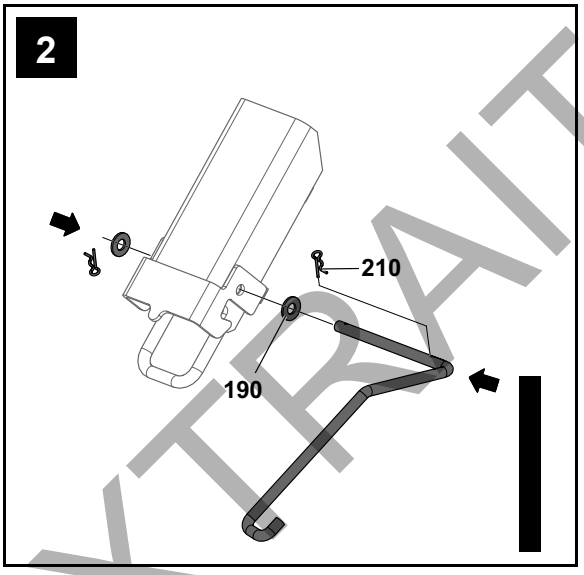

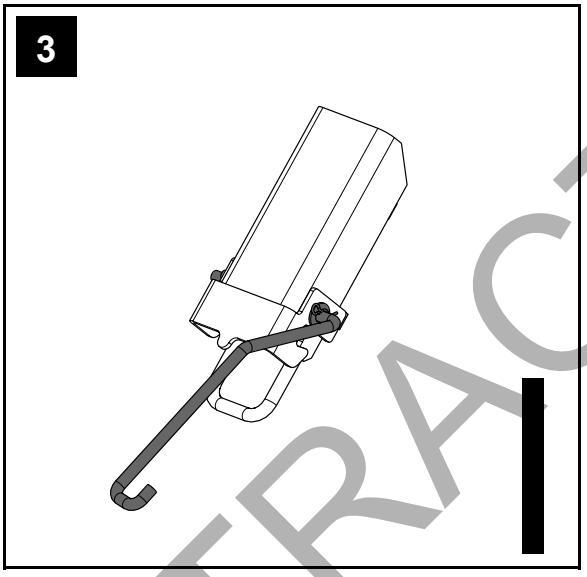

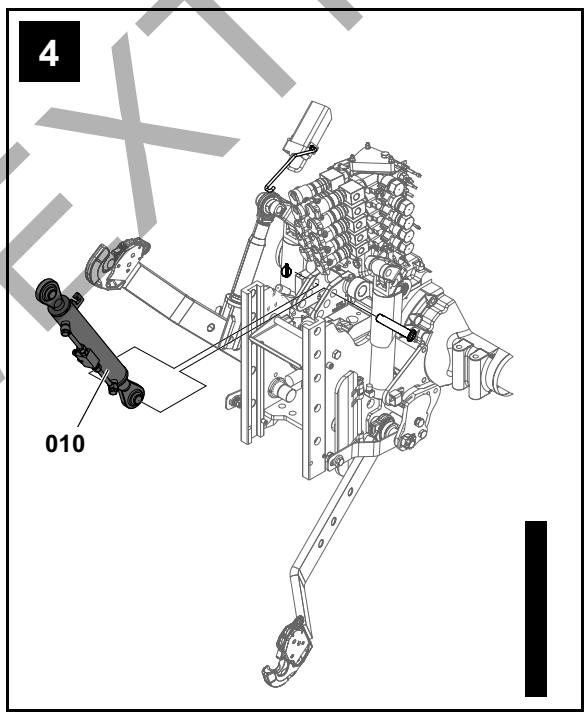

EXTRAIT/EXTRACT