UDP

- Message-Oriented Transport Protocol
- 상위계층에서 payload 된 데이터를 단편화하지 않음

TCP

- Stream-Oriented Transport Protocol
- 상위계층에서 payload 된 데이터를 단편화

UDP 기반의 애플리케이션 데이터 전송

- Message-oriented transport protocol

* IP header length=20
* UDP header length=8

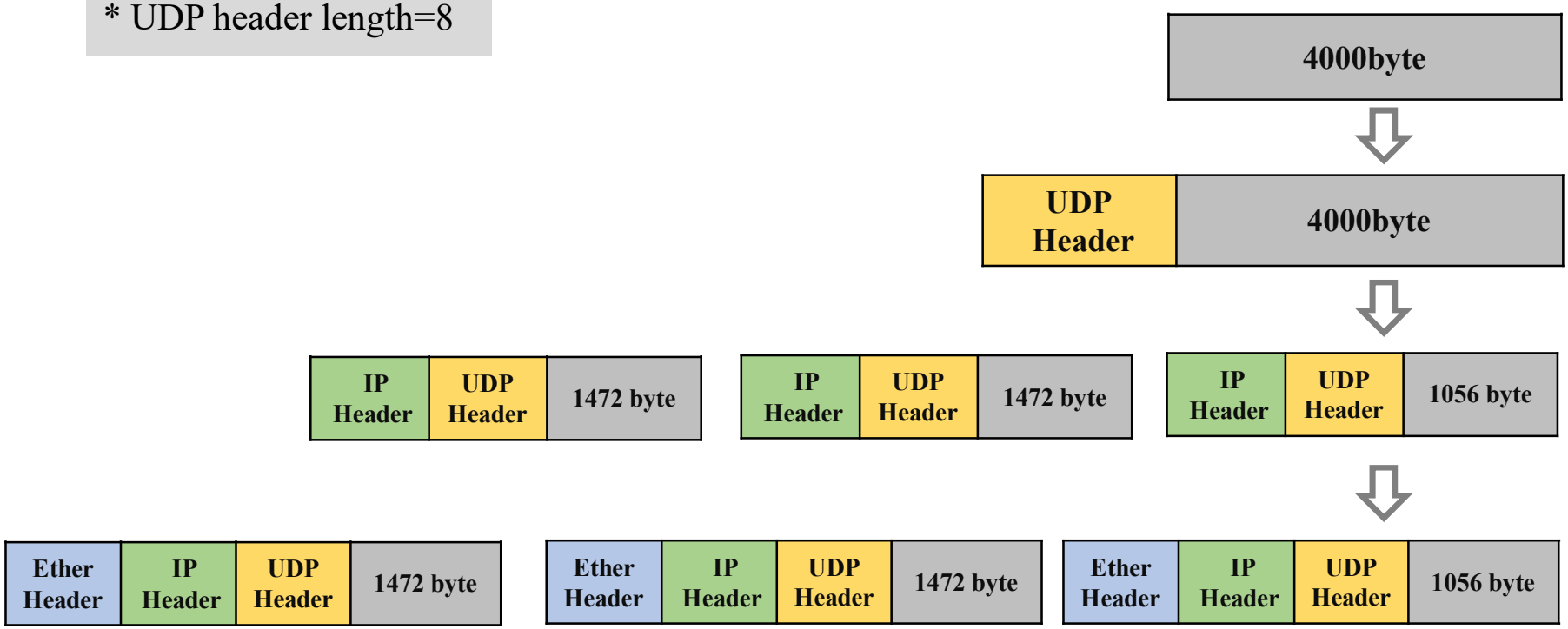

TCP 기반의 애플리케이션 데이터 전송

(예) MSS가 5000byte인 경우

* IP header length=20
* TCP header length=20

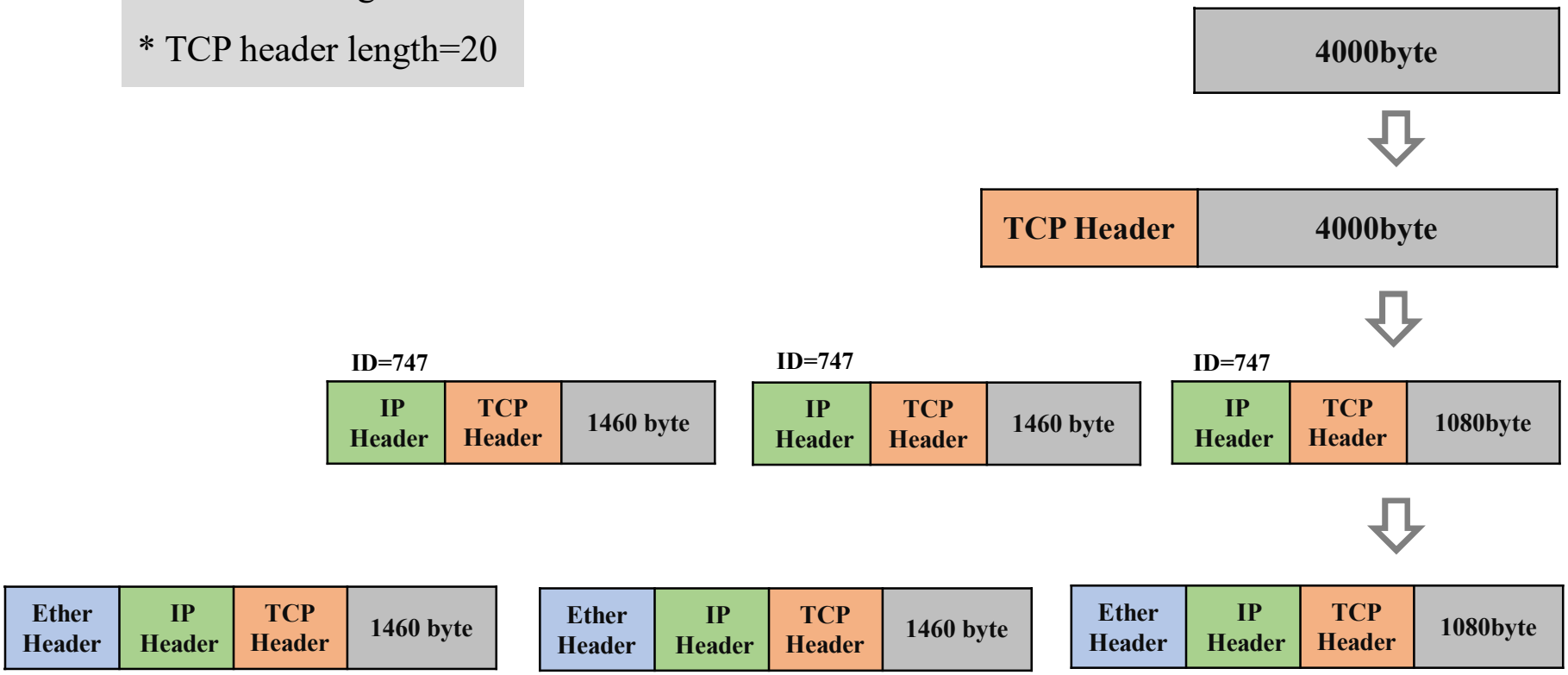

TCP 기반의 애플리케이션 데이터 전송

(예) MSS가 2000 byte인 경우

* IP header length=20
* TCP header length=20

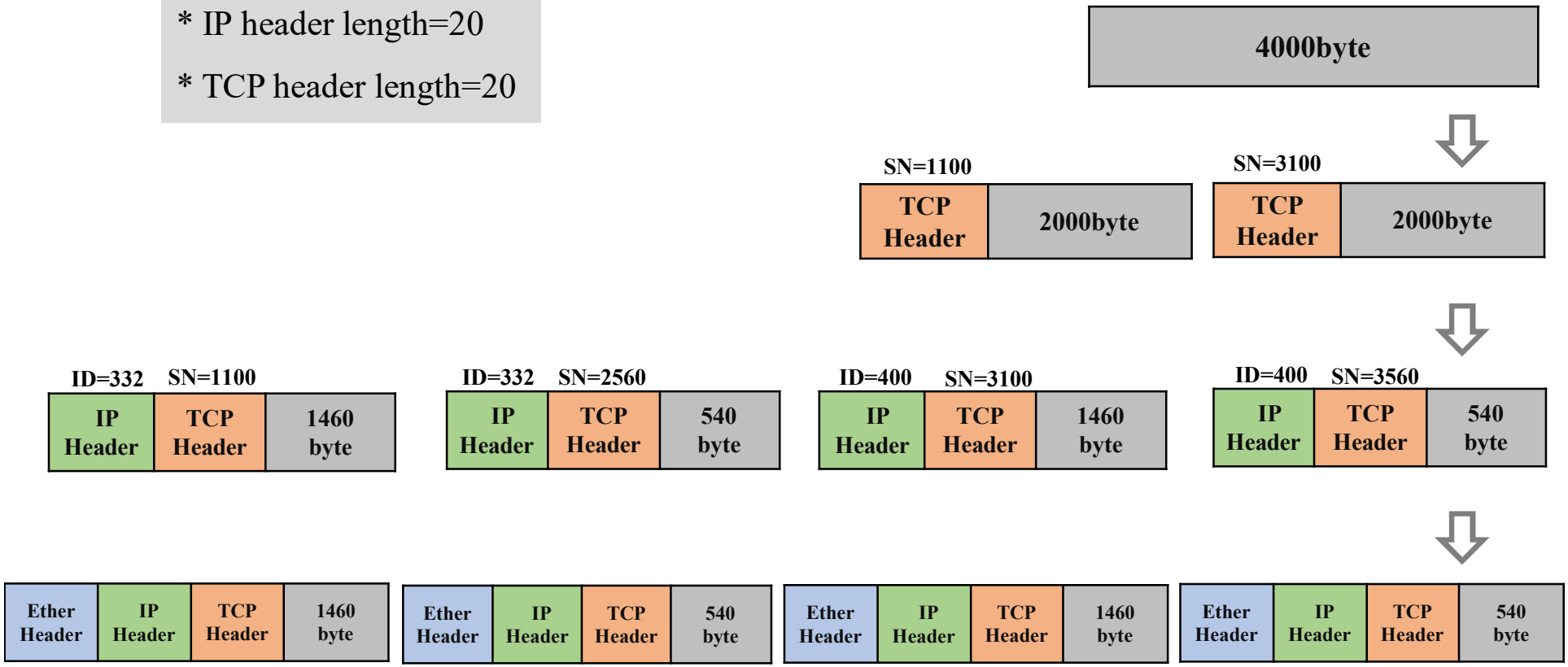

TCP 기반의 애플리케이션 데이터 전송

(예) MSS가 1400 byte인 경우
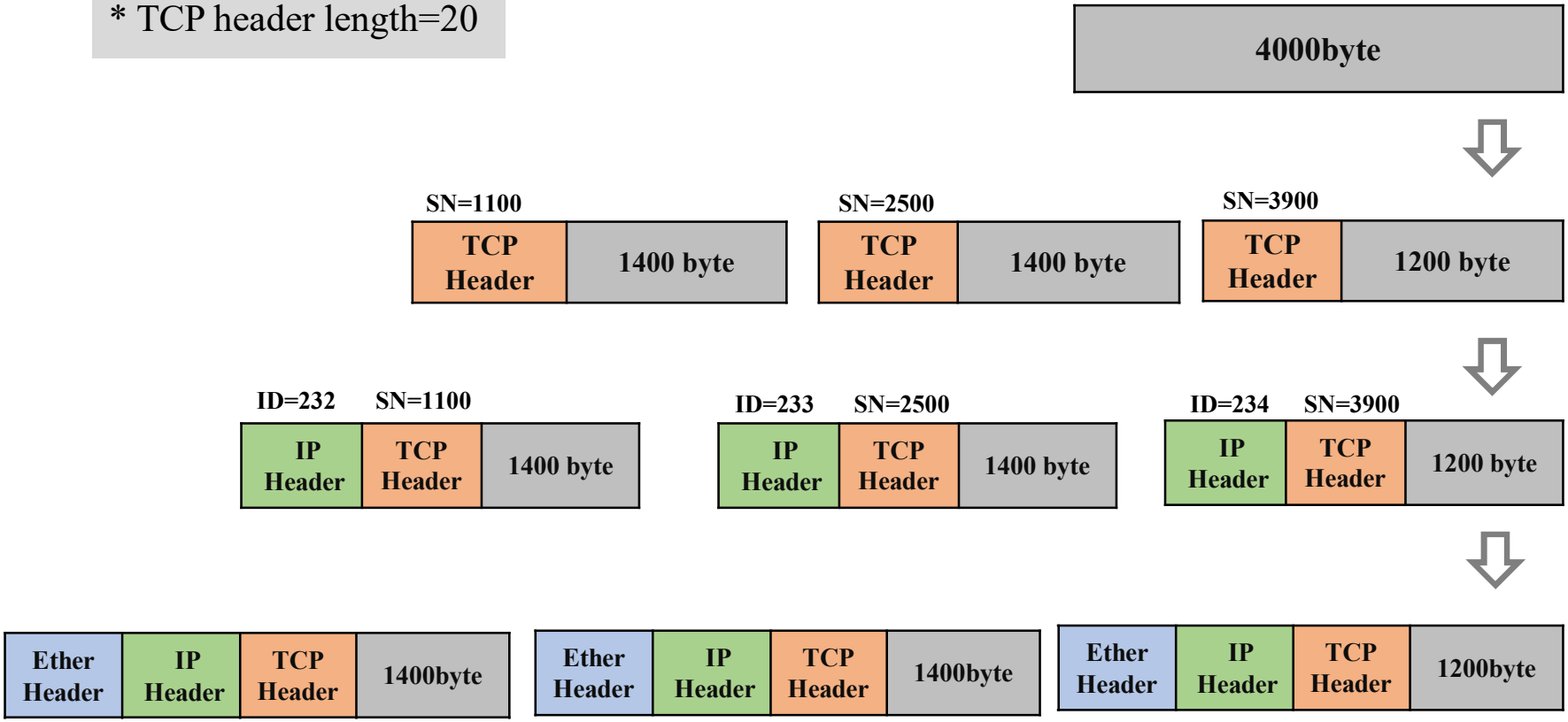
* IP header length=20
* TCP header length=20