UDP

- Message-Oriented Transport Protocol
- 상위계층에서 payload 된 데이터를 단편화하지 않음
- 데이터 전송이 완료되지 전까지는 다른 데이터 흐름에 영향을 받지 않음

TCP

- Stream-Oriented Transport Protocol
- 상위계층에서 payload 된 데이터를 단편화
- 단편화를 통해 다수의 데이터들과 네트워크 자원을

UDP 기반의 애플리케이션 데이터 전송

- Message-oriented transport protocol

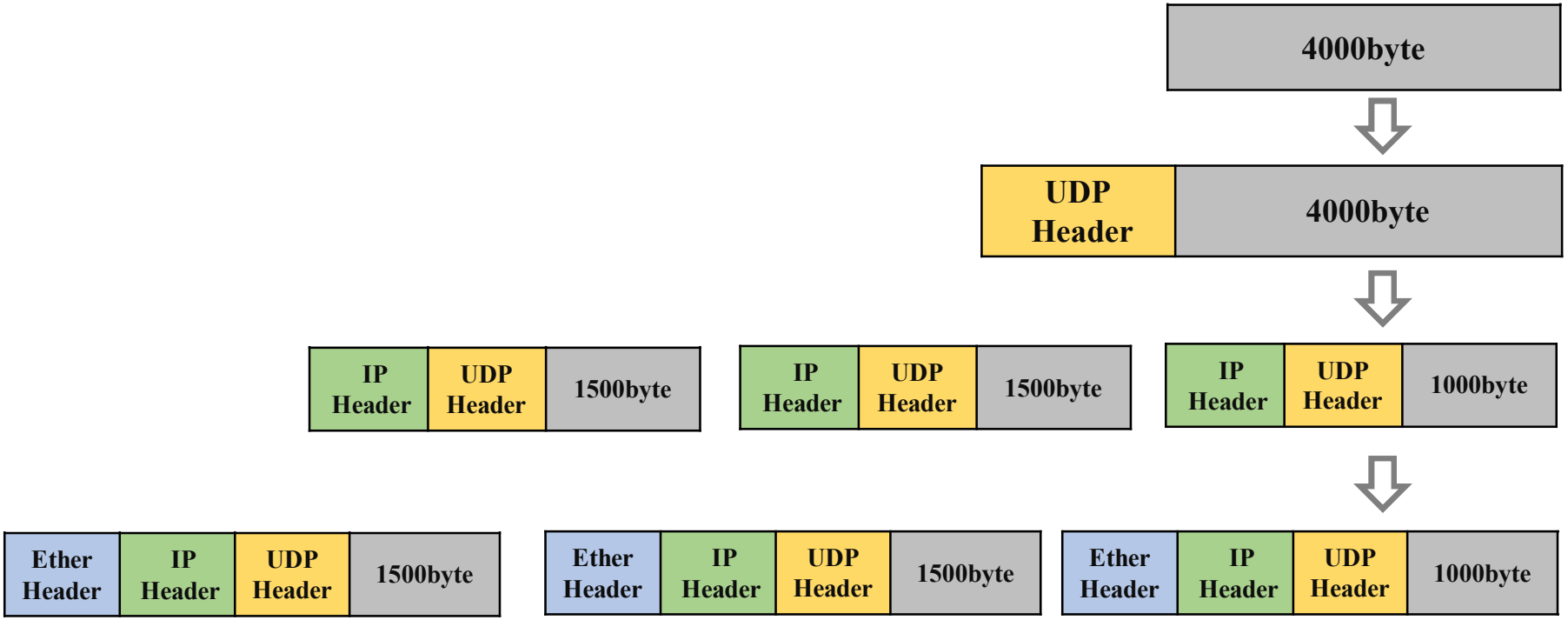

TCP 기반의 애플리케이션 데이터 전송

(예) MSS가 5000byte인 경우

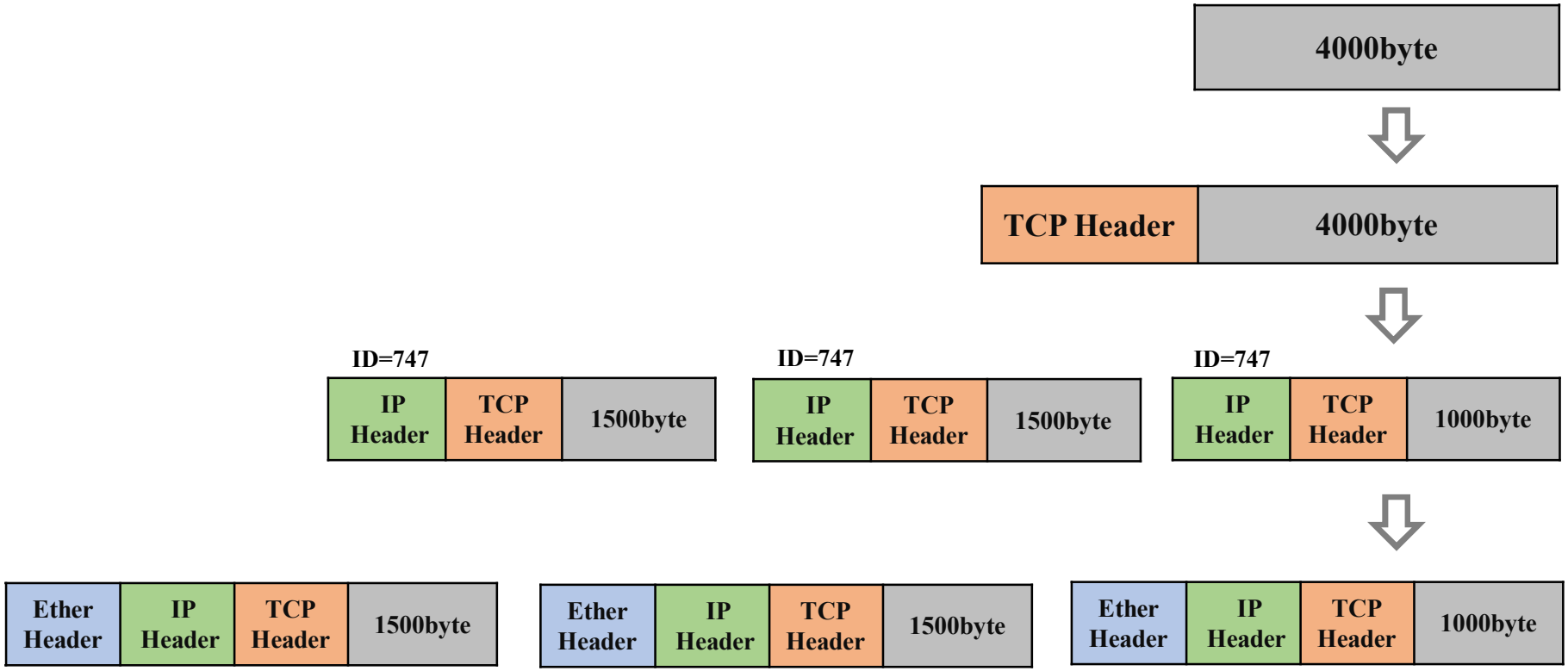

TCP 기반의 애플리케이션 데이터 전송

(예) MSS가 2000 byte인 경우

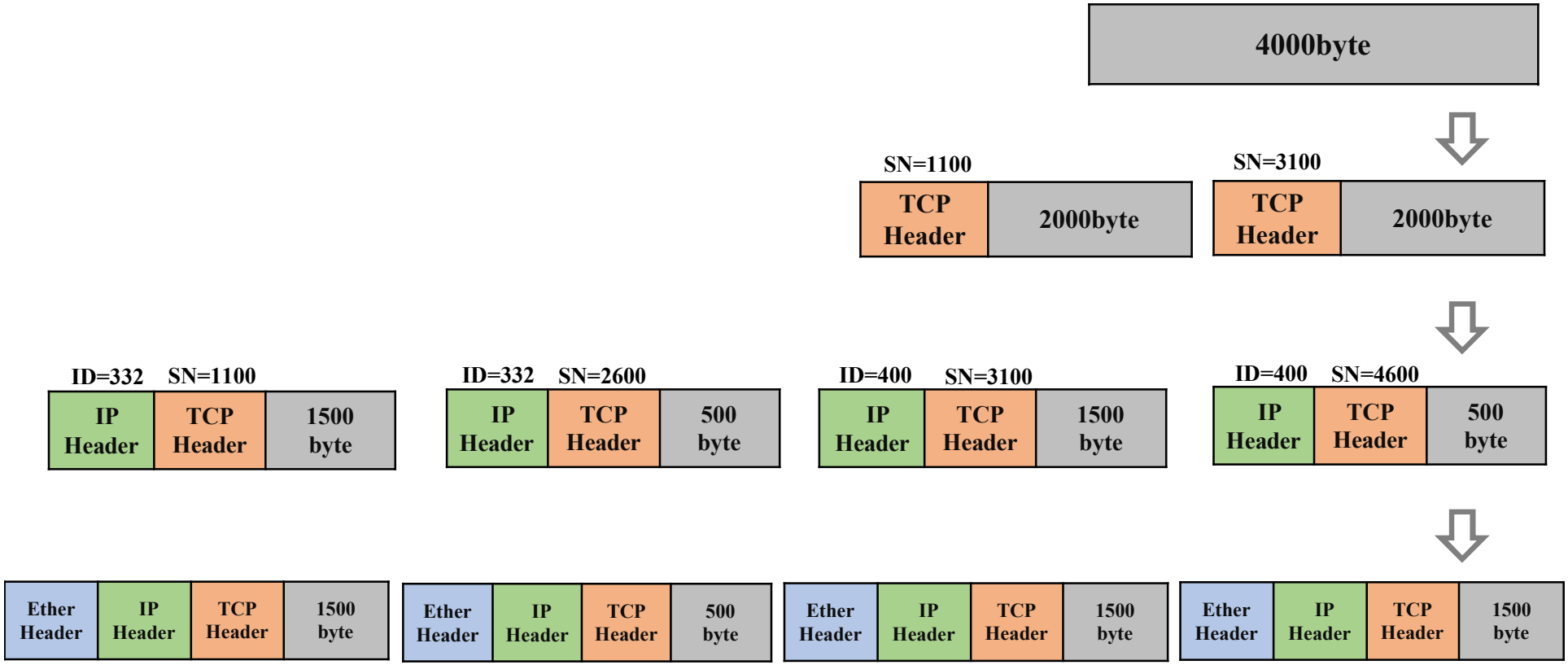

TCP 기반의 애플리케이션 데이터 전송
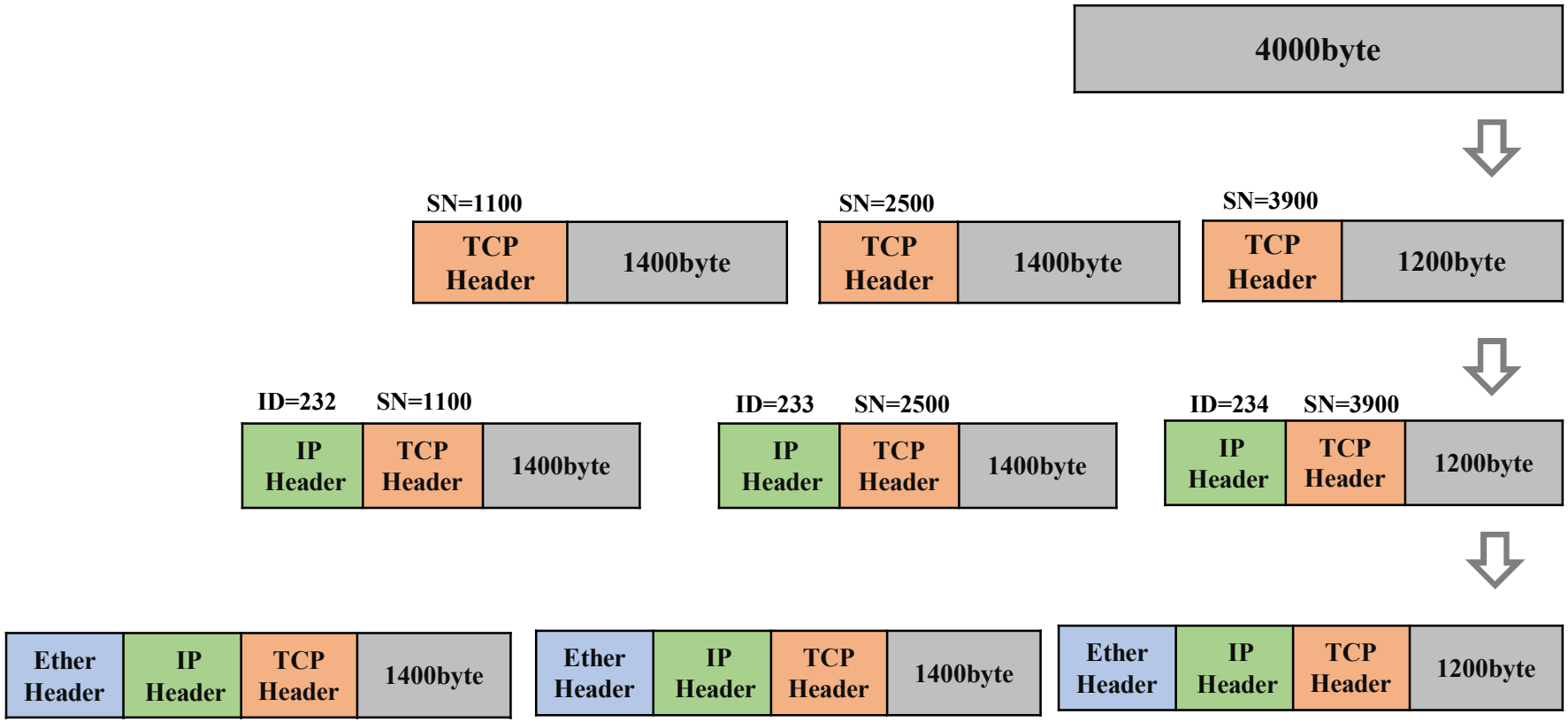
(예) MSS가 1400 byte인 경우