Payload & Encapsulation

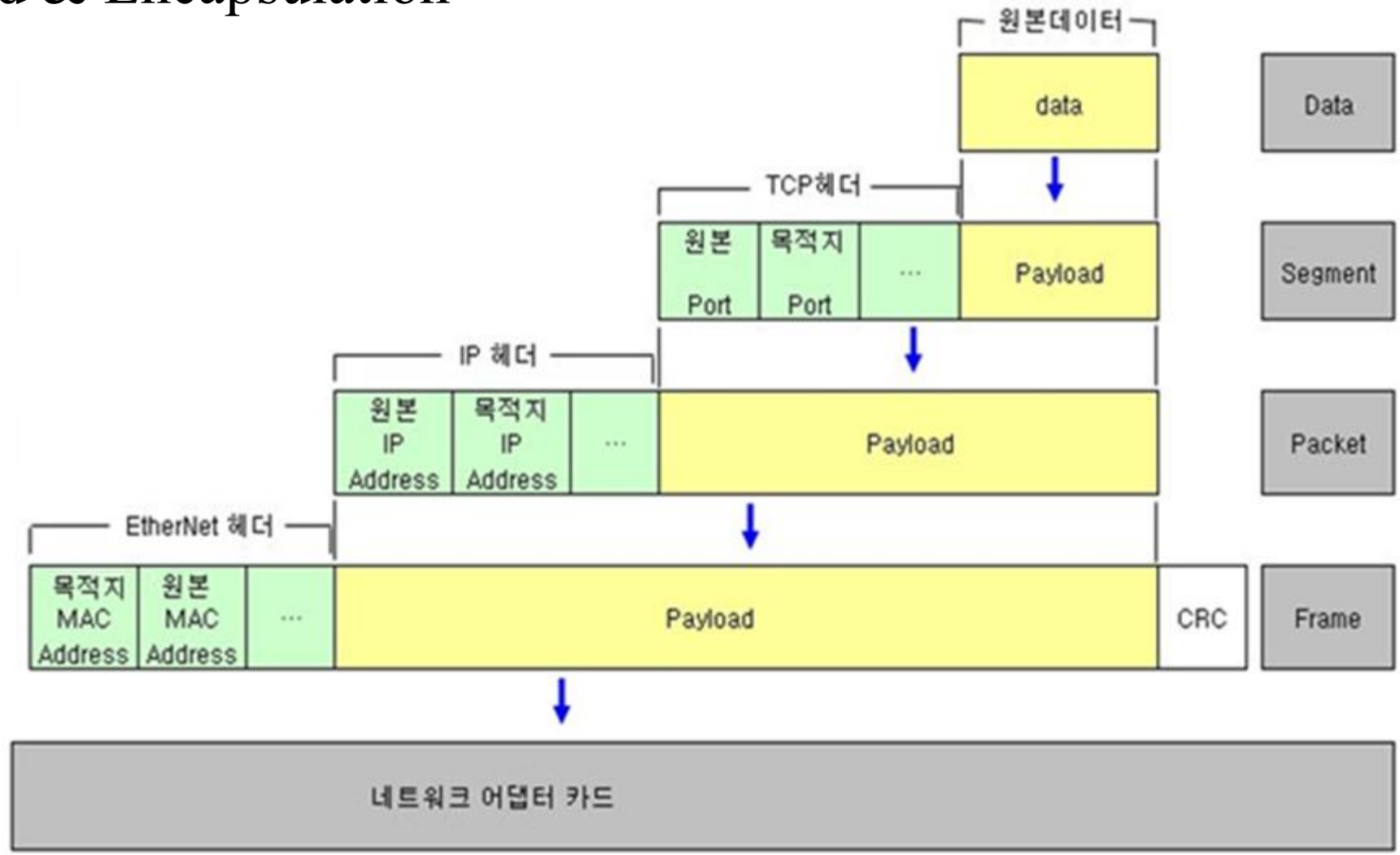

UDP 기반의 애플리케이션 데이터 전송

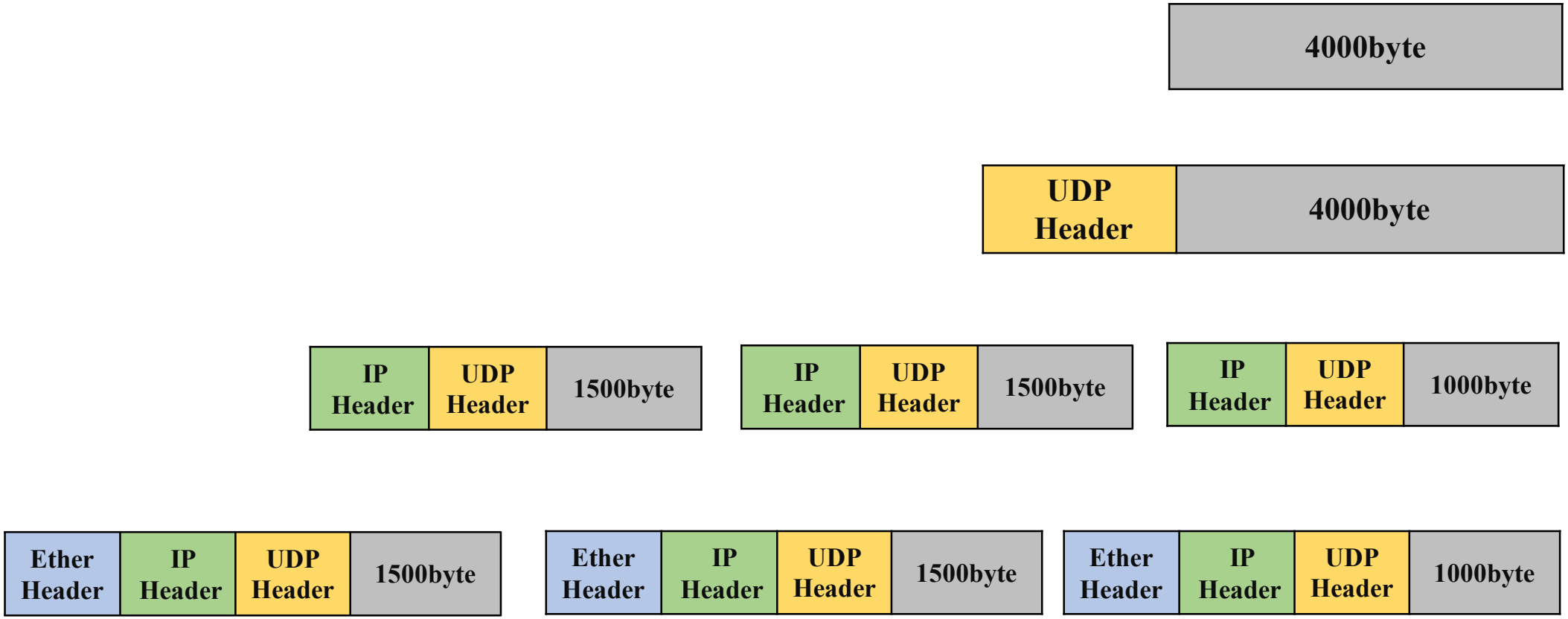

TCP 기반의 애플리케이션 데이터 전송

- 4계층에서 단편화를 안 할 경우

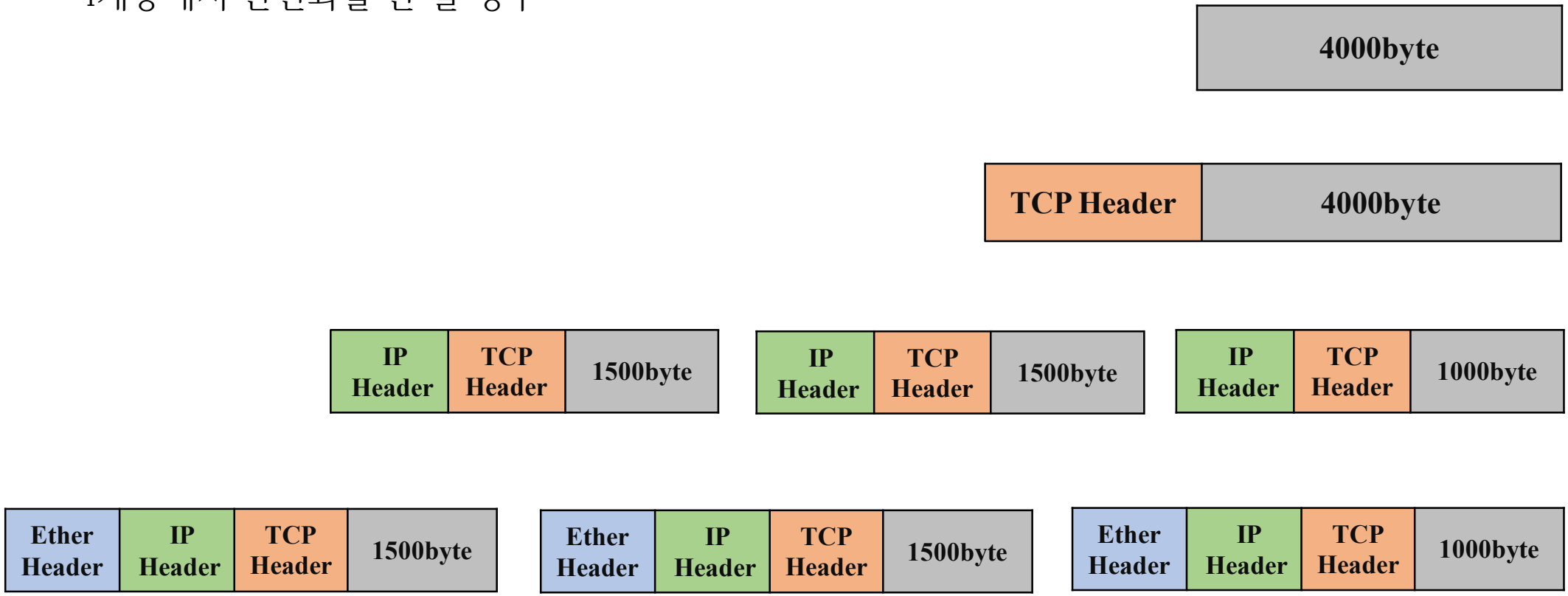

TCP 기반의 애플리케이션 데이터 전송

- 4계층에서 단편화를 할 경우
- MSS 크기가 최적이 아닌 경우

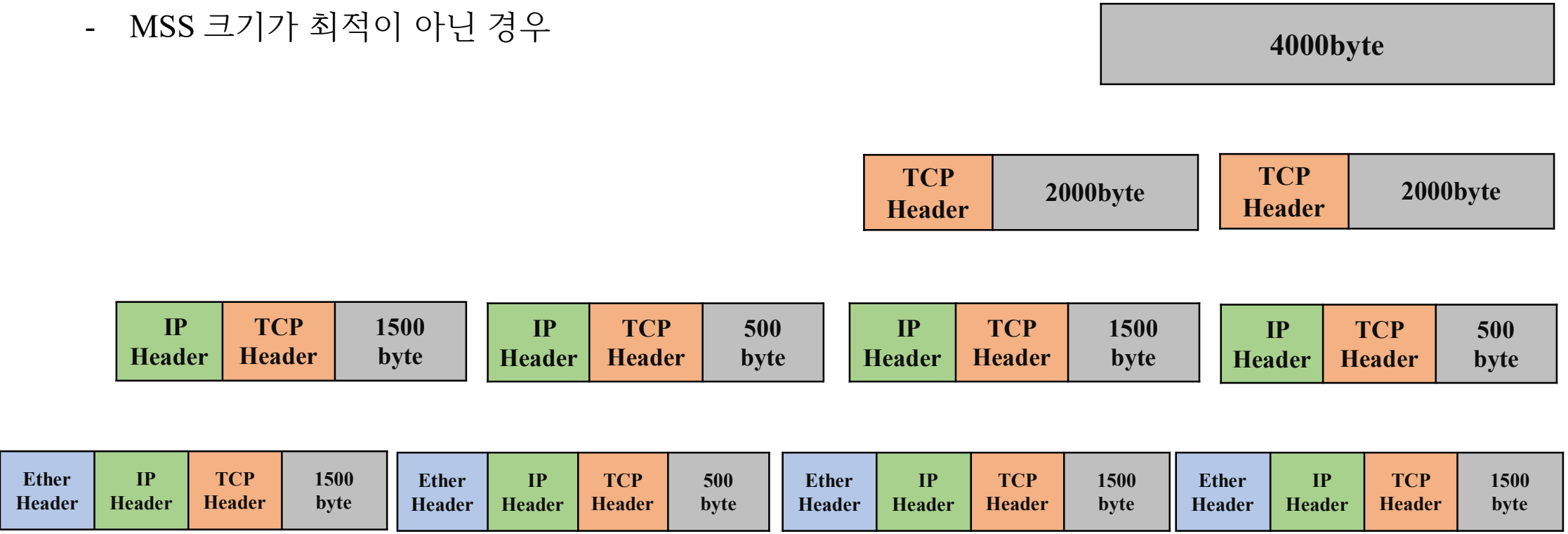

TCP 기반의 애플리케이션 데이터 전송
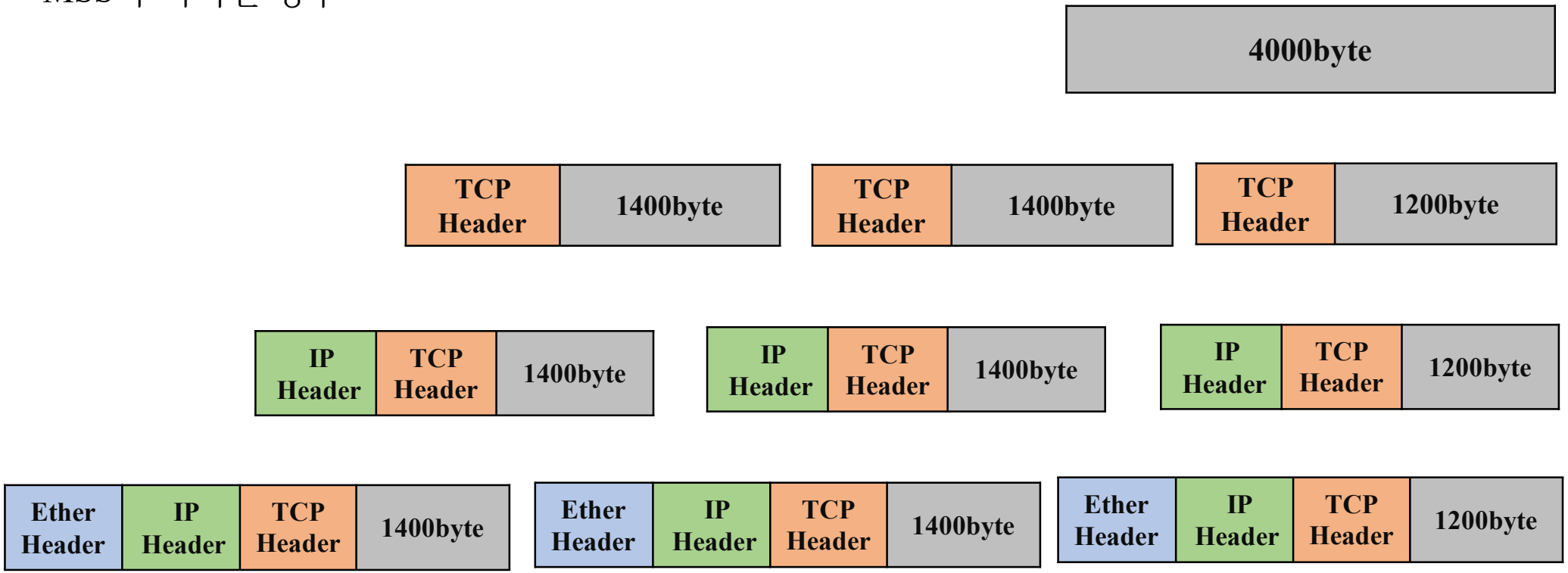
- 4계층에서 단편화를 할 경우
- MSS가 최적인 경우