망 구성도

Multilayer Switch

구분	L2 Switch	L3 Switch	L4 Switch	L7 Switch
OSI 7계층	2계층 (MAC Address)	3계층 (Network 관리)	4계층 (Session 관리)	7계층 (Content 관리)
기능	Switching - Learning - Forwarding - Filtering	Switching Routing	L3 Switch Load Balance	L4 Switch Security Content 인식
주요 용도	Frame 전송	Packet 전송	FLB SLB	FLB SLB Security

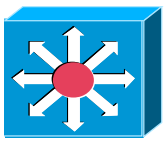

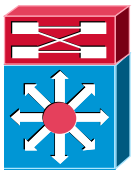

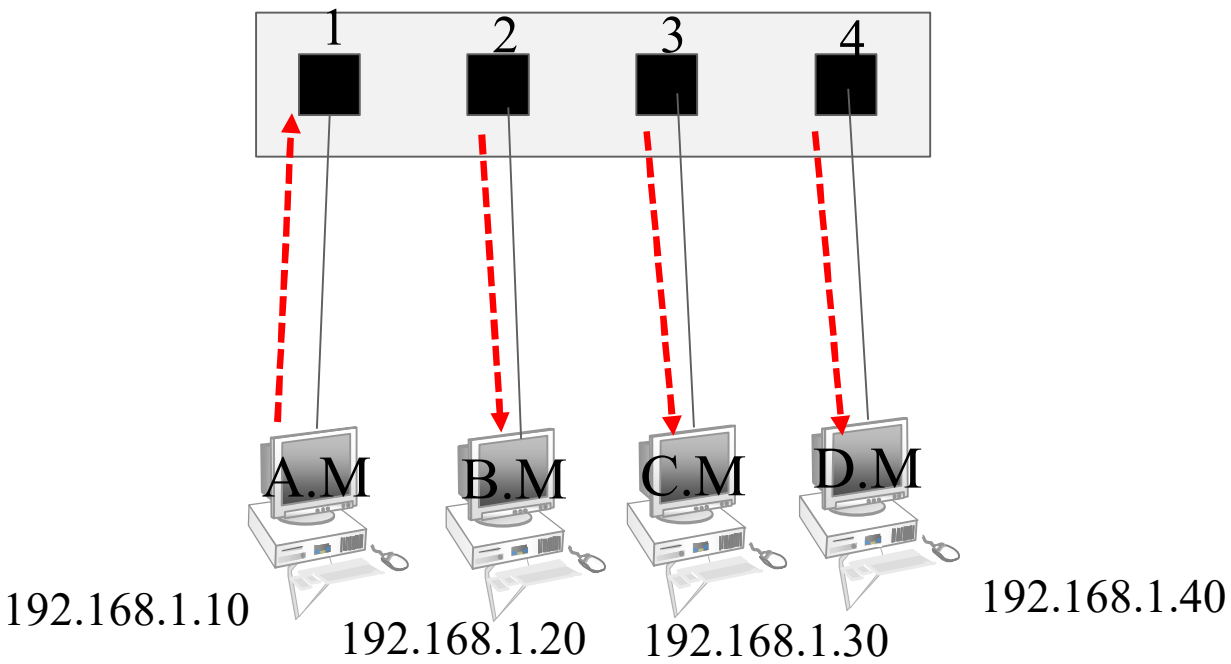

Data	1606	80	192.168.1.10	192.168.1.40	A.M	D.M
	송Port	수Port	송신지IP	수신지IP	송MAC	수MAC

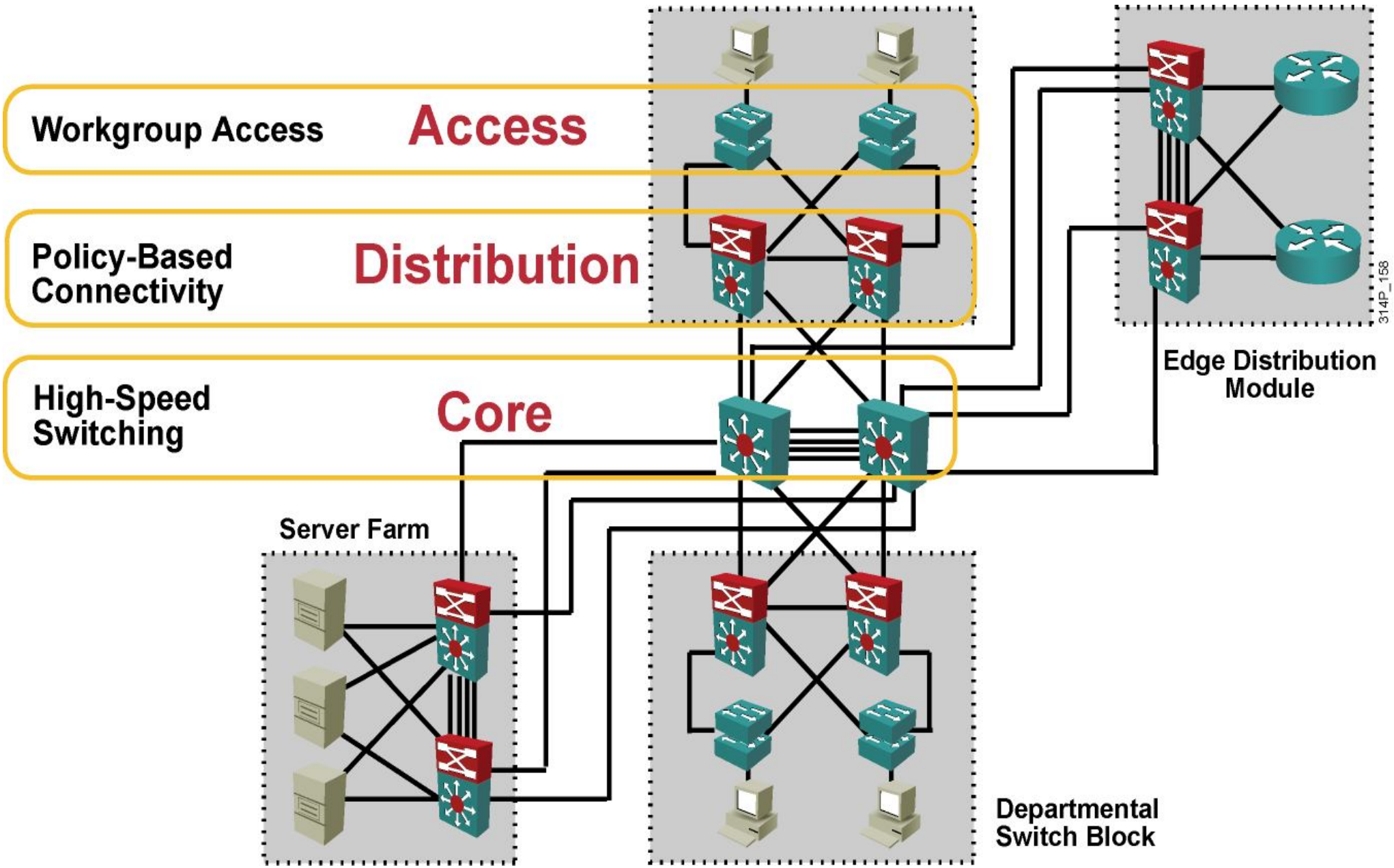
Workgroup Access
Access
Policy-Based Connectivity
Distribution
High-Speed Switching
Core
Server Farm
Edge Distribution Module
Departmental Switch Block
314P_158

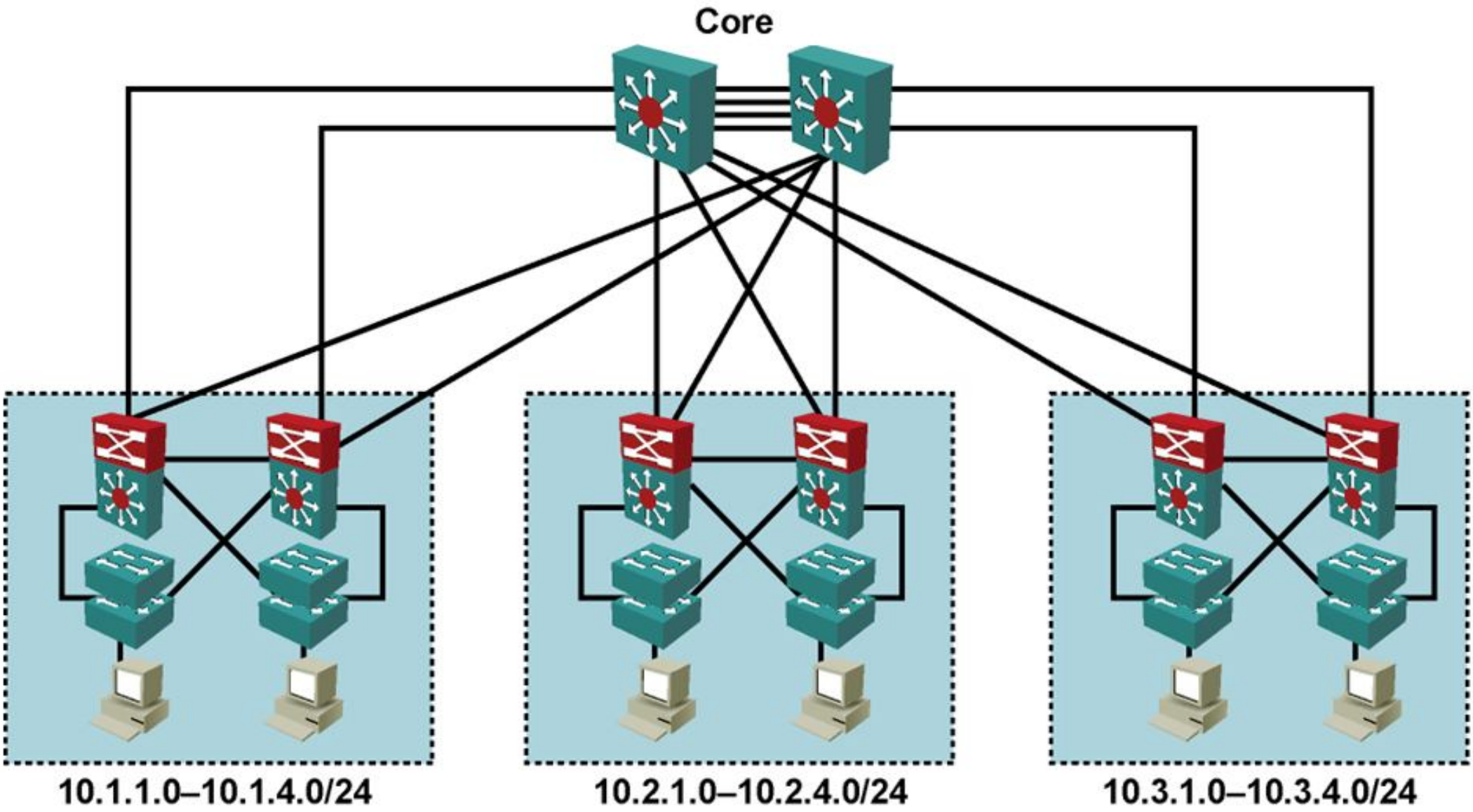
Core
10.1.1.0–10.1.4.0/24
10.2.1.0–10.2.4.0/24
10.3.1.0–10.3.4.0/24

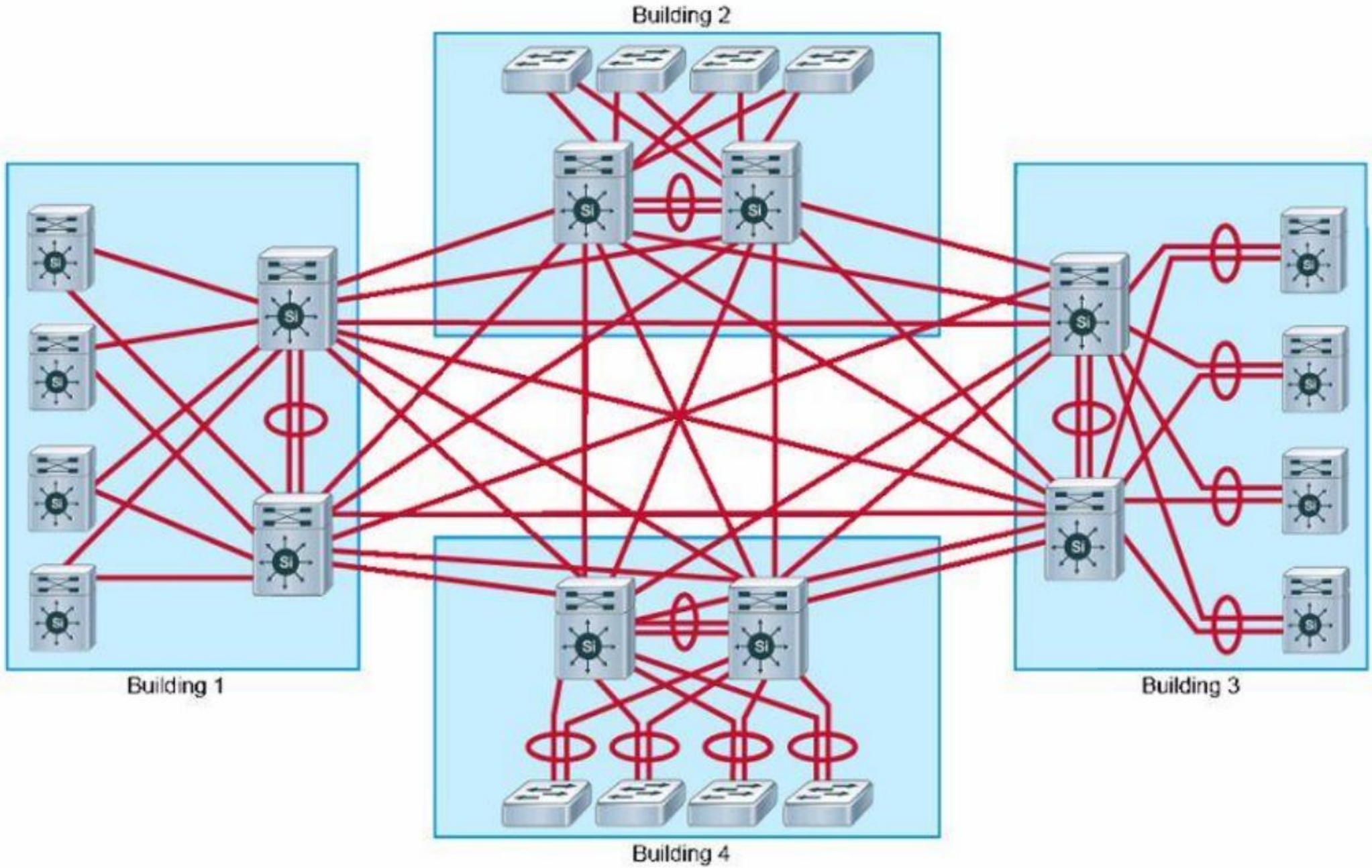
Building 2
Building 1
Building 3
Building 4

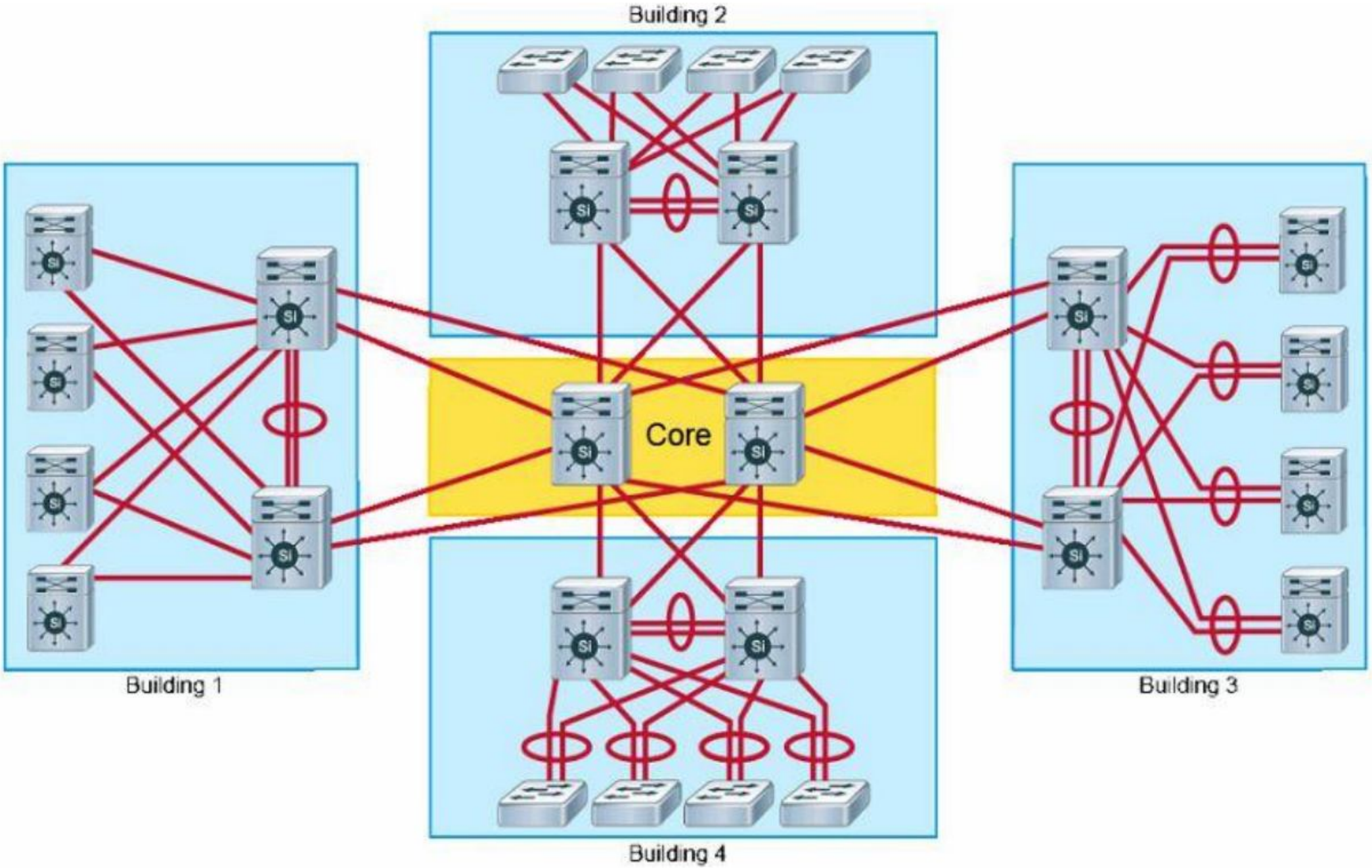
Building 2
Core
Building 1
Building 3
Building 4

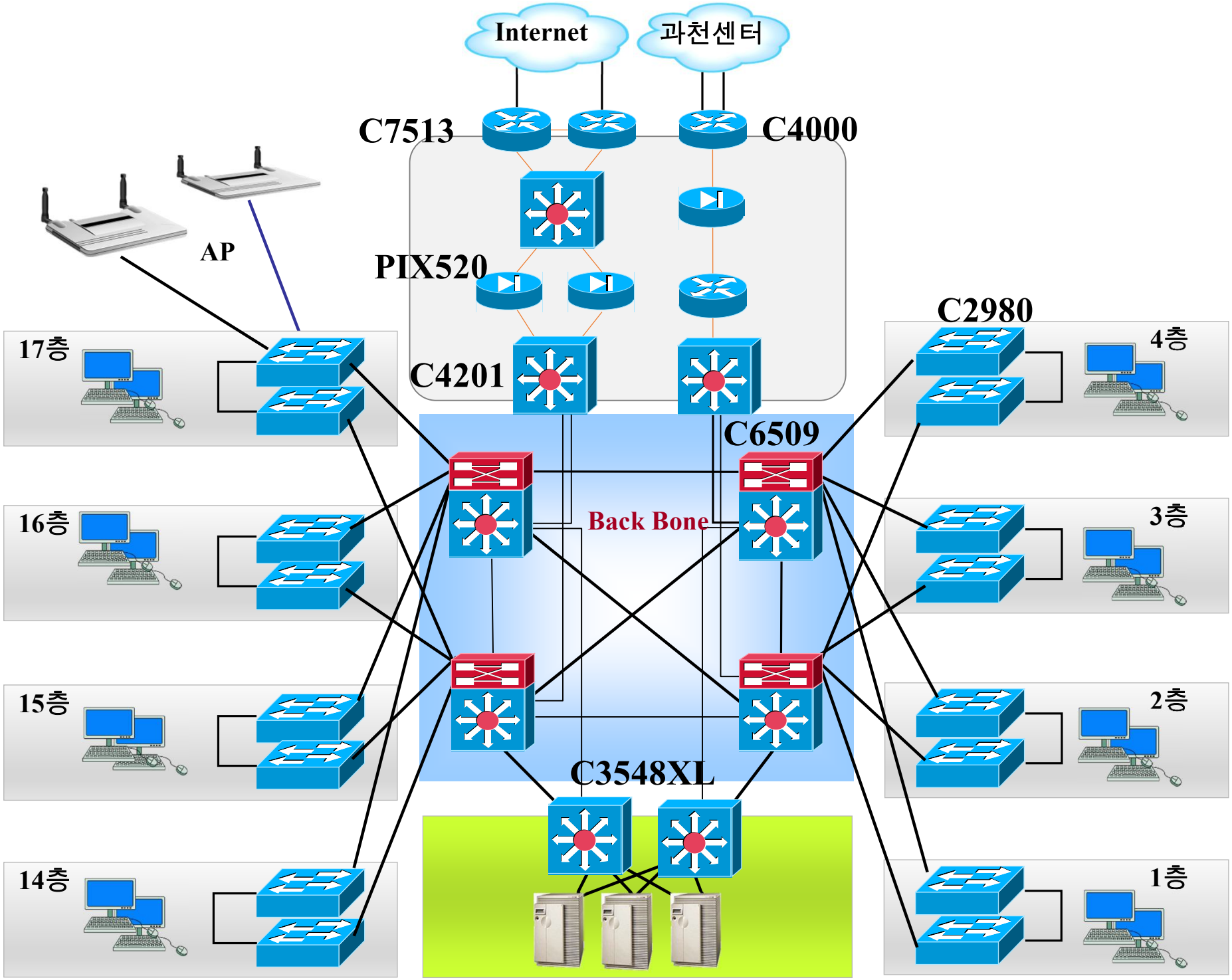

4층 서버 Farm(26대)

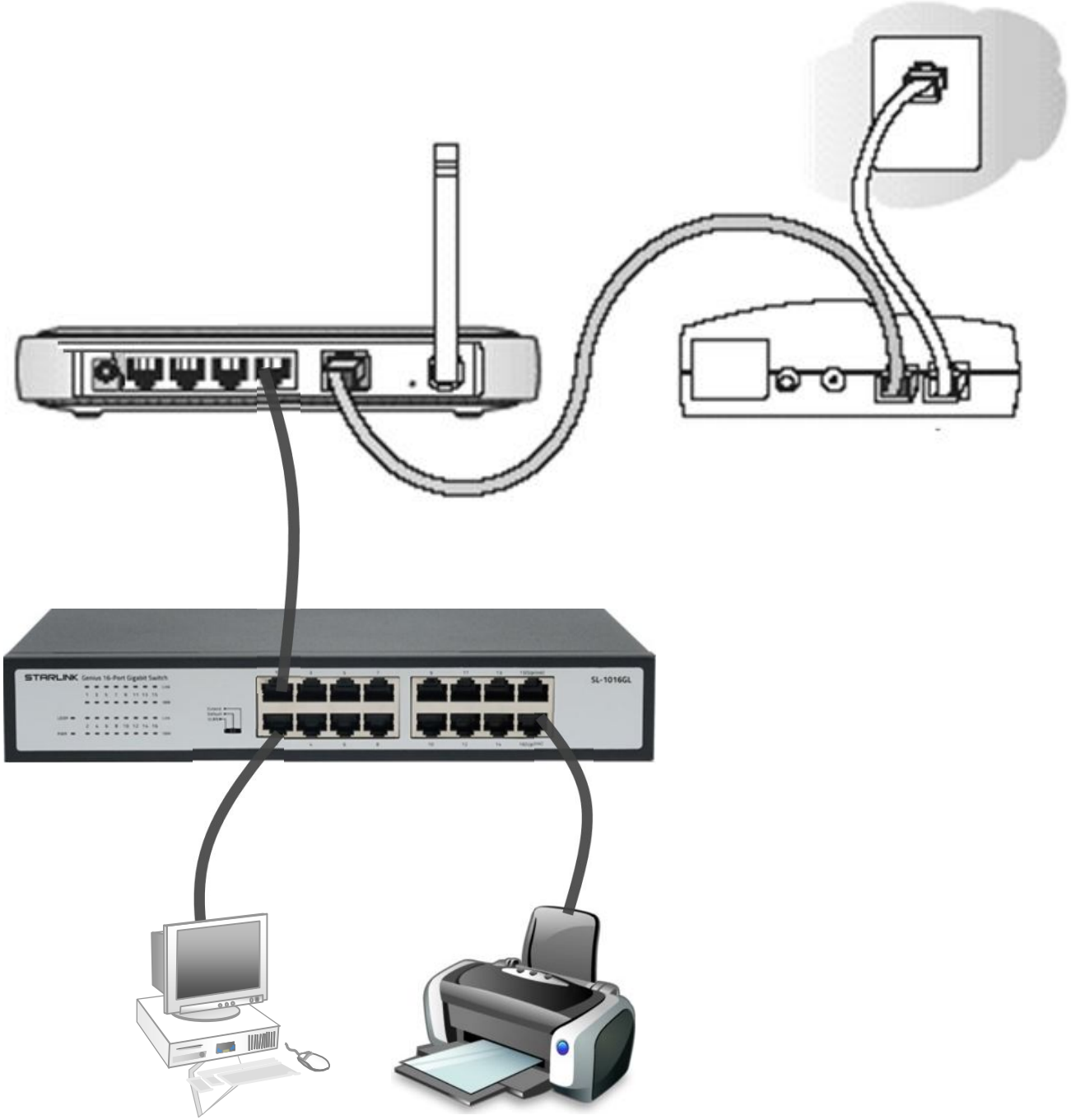
STARLINK
SL-1016GL

보안망 구성도

❶ **Internet**(Untrust Zone)

- 인터넷을 통해 외부에서 직접 접근이 가능한 구간

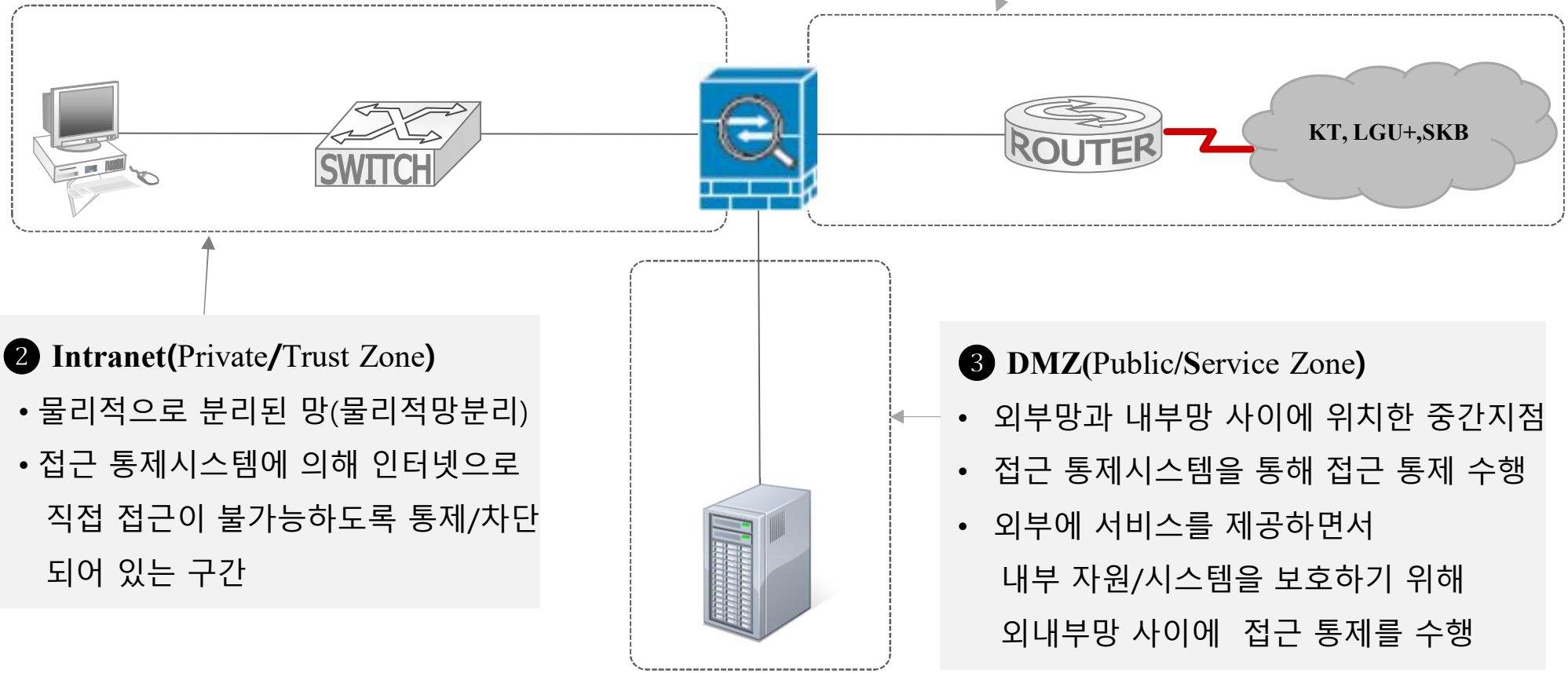

❷ **Intranet**(Private/Trust Zone)

- 물리적으로 분리된 망(물리적망분리)
- 접근 통제시스템에 의해 인터넷으로 직접 접근이 불가능하도록 통제/차단 되어 있는 구간

❸ **DMZ**(Public/Service Zone)

- 외부망과 내부망 사이에 위치한 중간지점
- 접근 통제시스템을 통해 접근 통제 수행
- 외부에 서비스를 제공하면서 내부 자원/시스템을 보호하기 위해 외내부망 사이에 접근 통제를 수행

❹ **Extranet (대외망)**

- 회사 대 회사로 서비스 연동이 필요한 경우 인터넷, 전용선, VPN등으로 연동

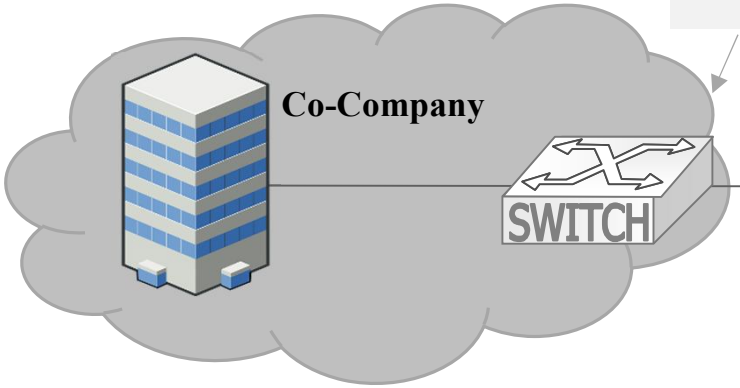

❶ **Internet**(Untrust Zone)

- 인터넷을 통해 외부에서 직접 접근이 가능한 구간

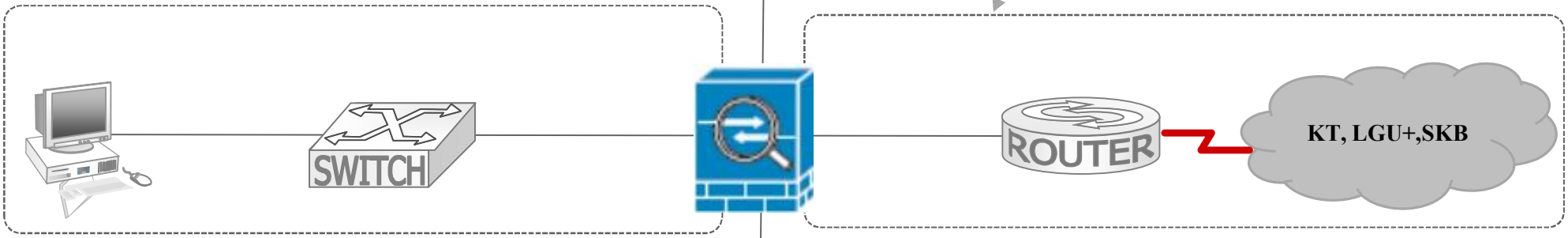

❷ **Intranet(**Private**/**Trust Zone**)**

- 물리적으로 분리된 망(물리적망분리)
- 접근 통제시스템에 의해 인터넷으로 직접 접근이 불가능하도록 통제/차단 되어 있는 구간

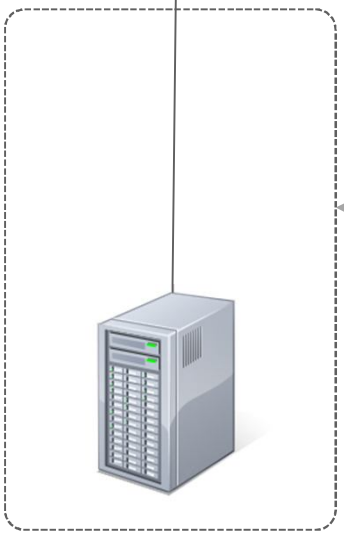

❸ **DMZ(**Public/**S**ervice Zone**)**

- 외부망과 내부망 사이에 위치한 중간지점
- 접근 통제시스템을 통해 접근 통제 수행
- 외부에 서비스를 제공하면서 내부 자원/시스템을 보호하기 위해 외내부망 사이에 접근 통제를 수행

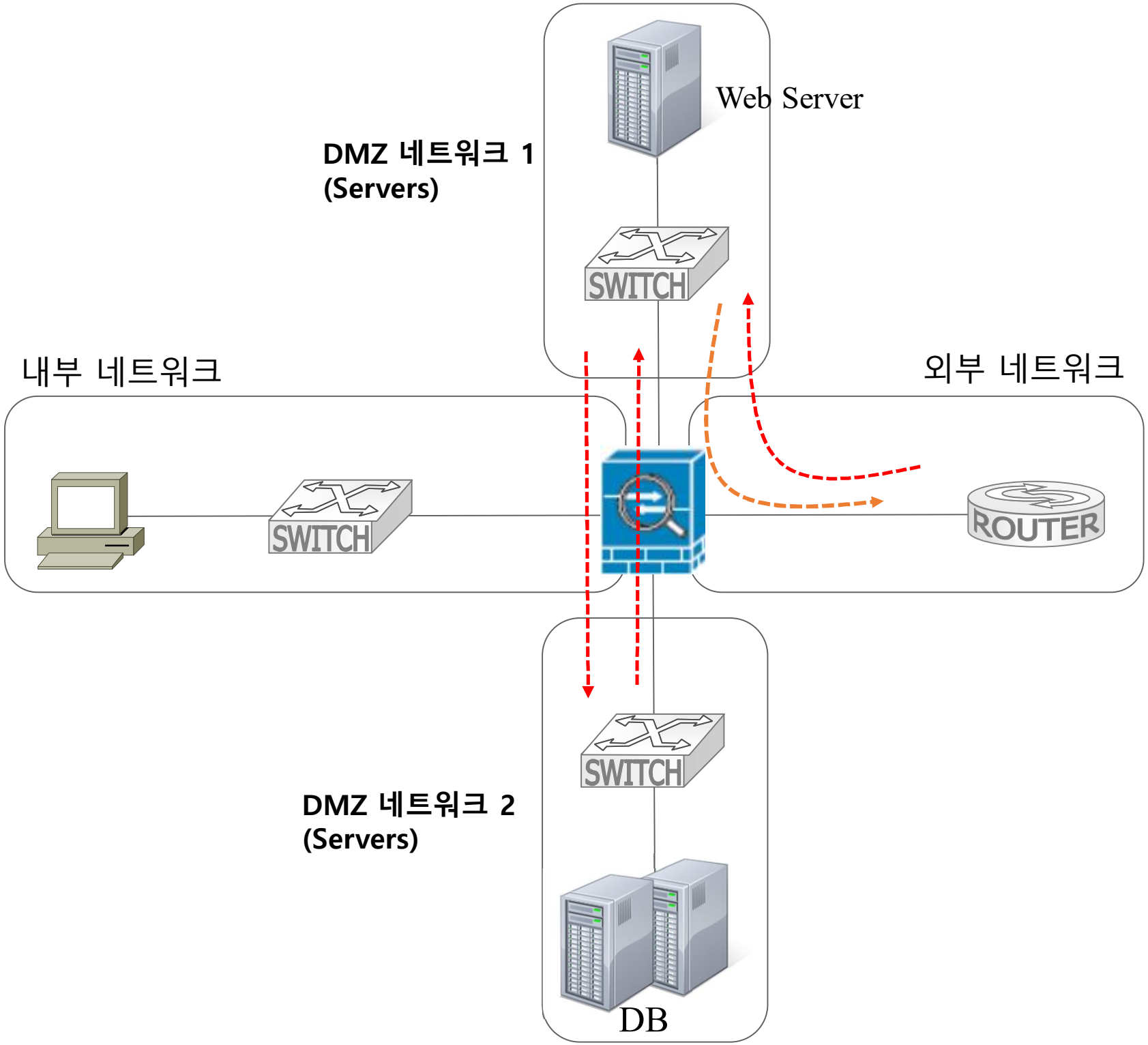
Web Server
DMZ 네트워크 1
(Servers)
SWITCH
내부 네트워크
외부 네트워크
SWITCH
ROUTER
SWITCH
DMZ 네트워크 2
(Servers)
DB

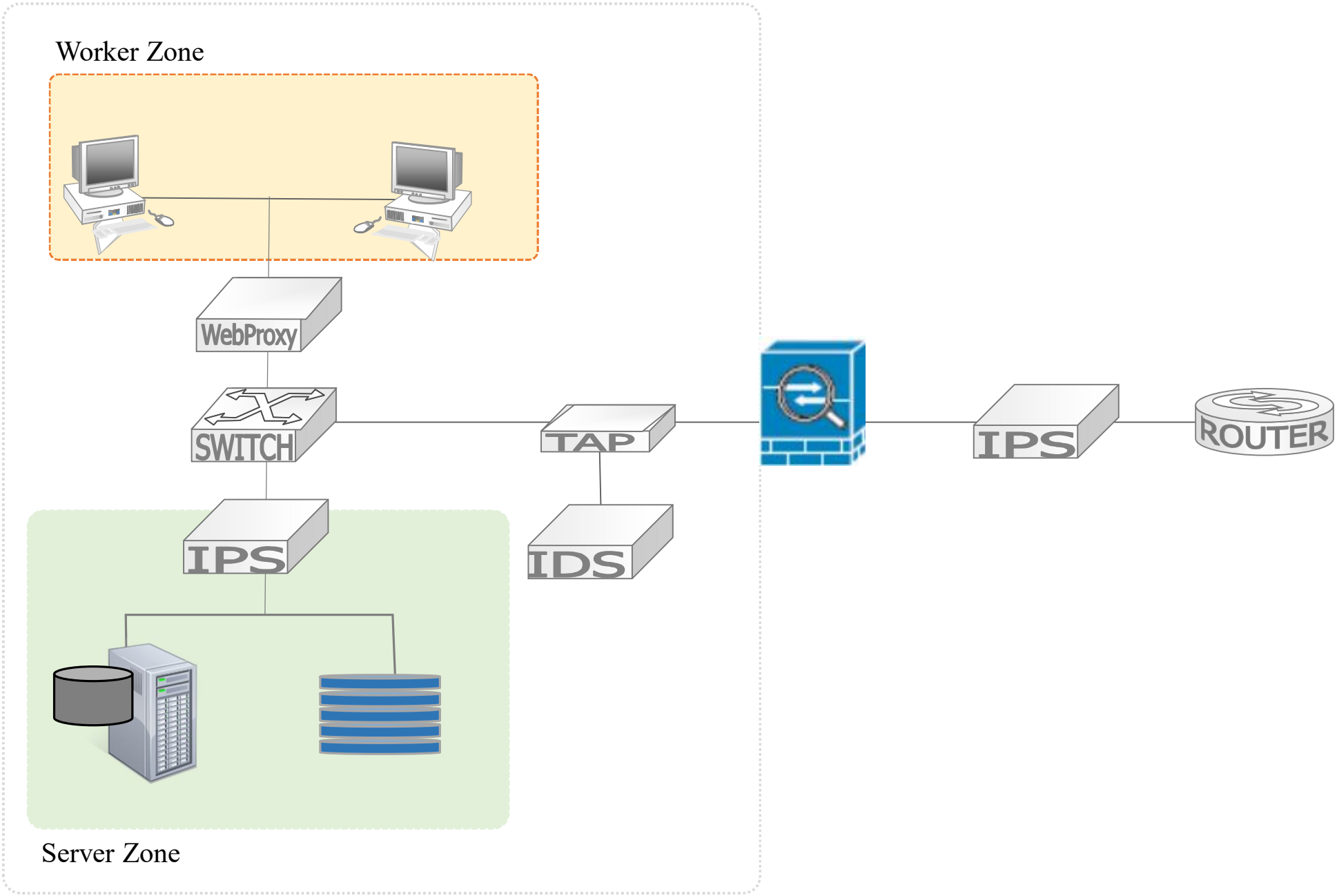

Intranet Zone(Private/Trust)

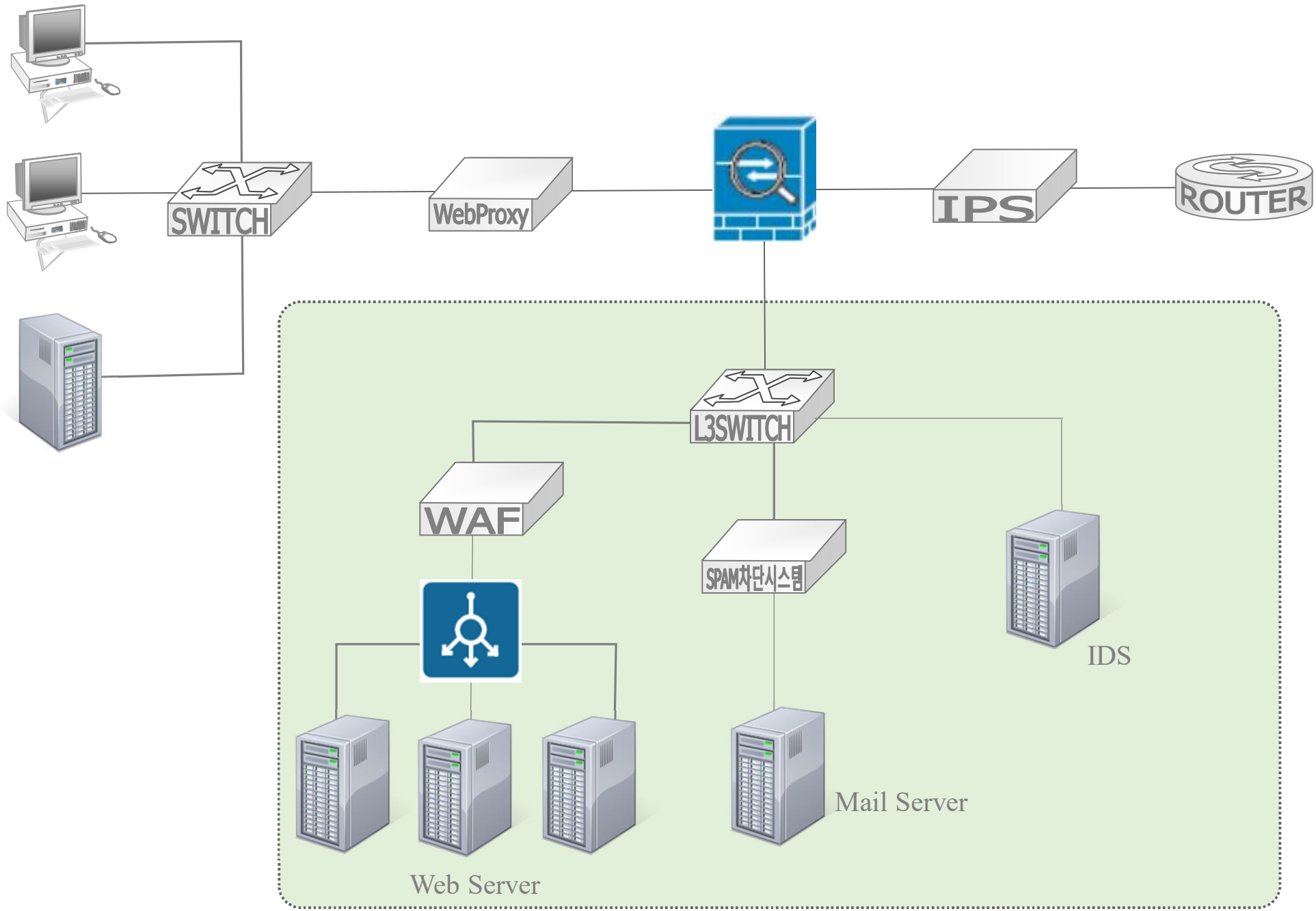

DMZ Zone(Service/Public)

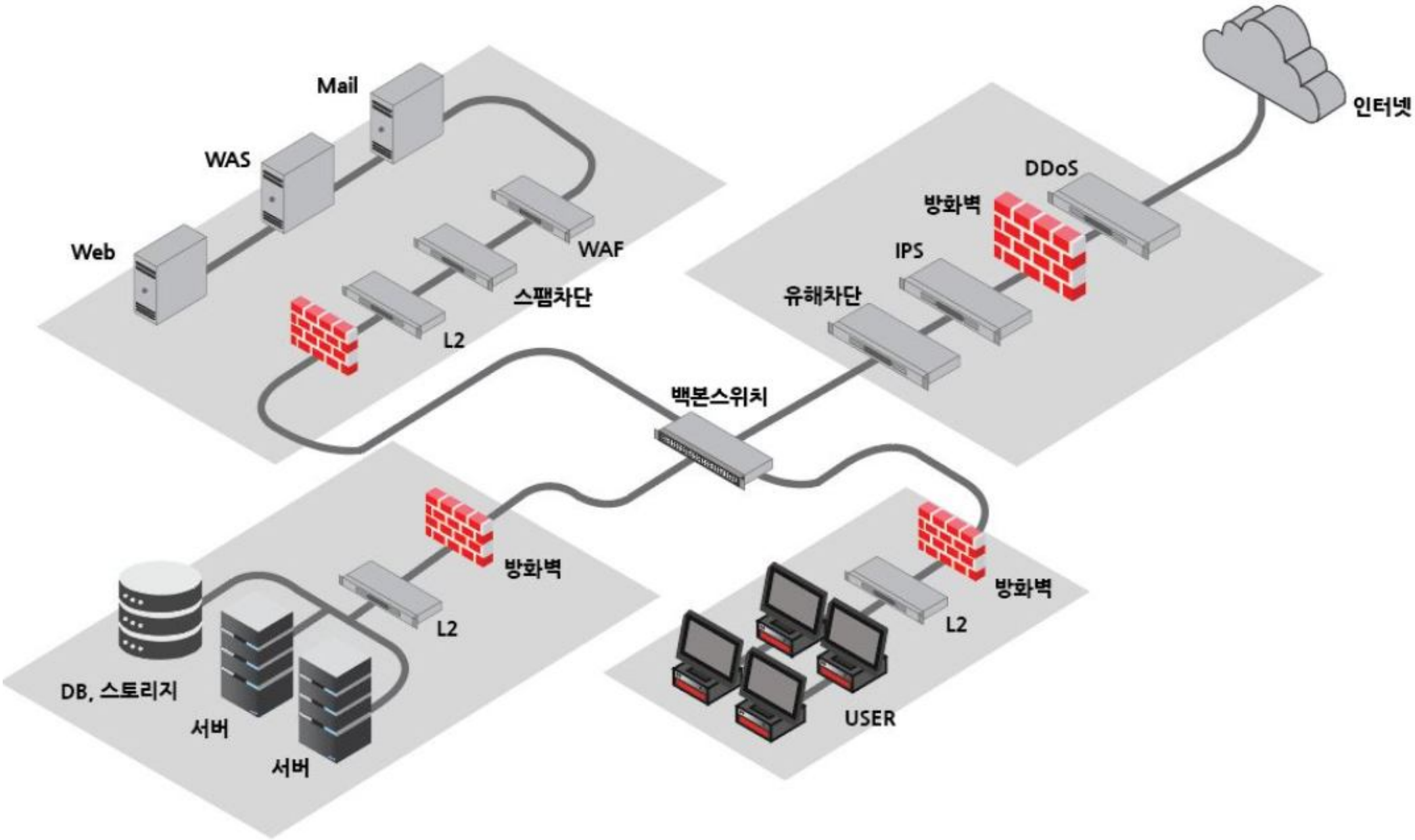
Mail
WAS
Web
WAF
스팸차단
L2
인터넷
DDoS
방화벽
IPS
유해차단
백본스위치
방화벽
L2
DB, 스토리지
서버
서버
방화벽
L2
USER

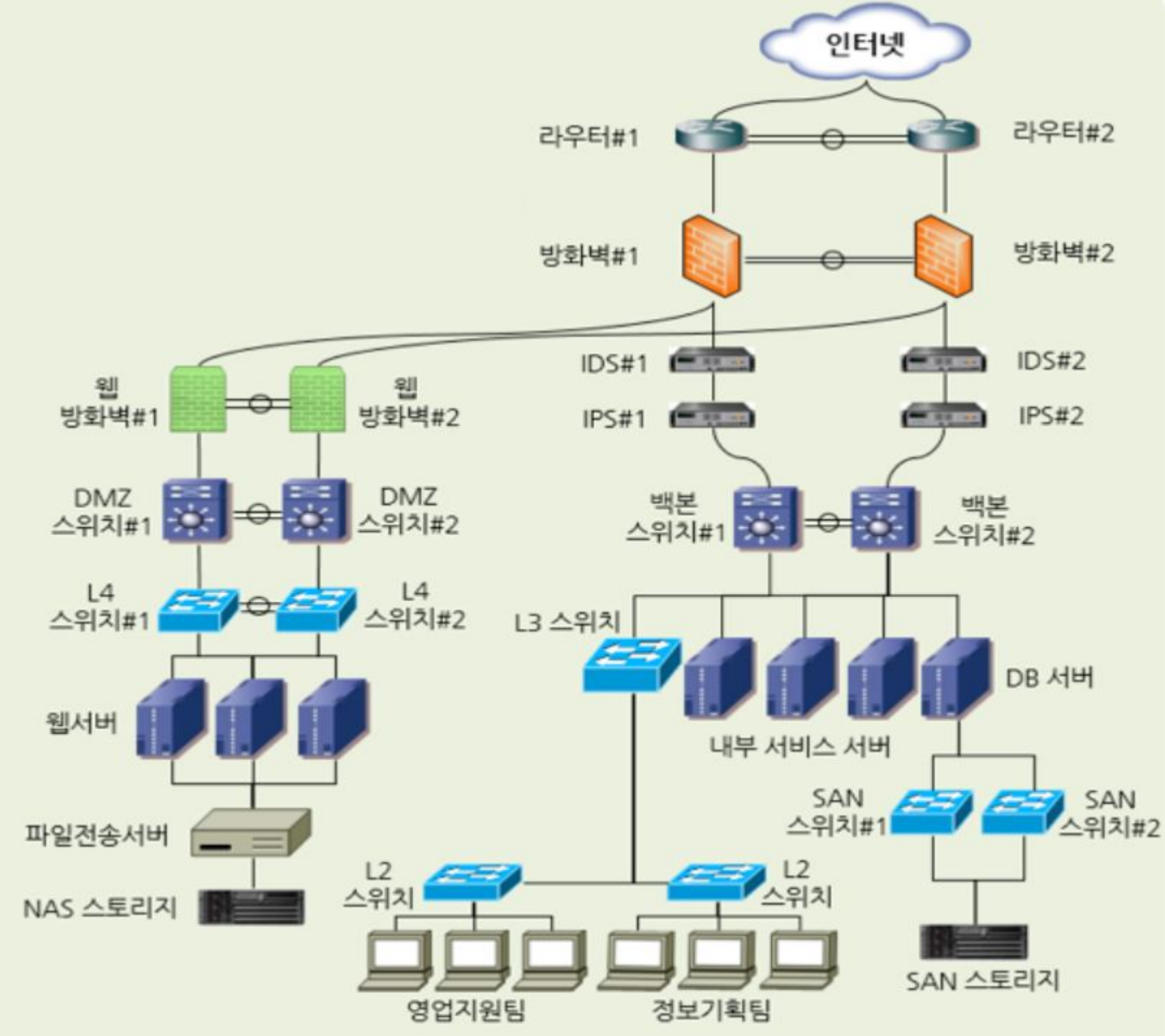
인터넷
라우터#1
라우터#2
방화벽#1
방화벽#2
IDS#1
IDS#2
IPS#1
IPS#2
웹
방화벽#1
웹
방화벽#2
DMZ
스위치#1
DMZ
스위치#2
백본
스위치#1
백본
스위치#2
L4
스위치#1
L4
스위치#2
L3 스위치
DB 서버
웹서버
내부 서비스 서버
SAN
스위치#1
SAN
스위치#2
파일전송서버
NAS 스토리지
L2
스위치
L2
스위치
SAN 스토리지
영업지원팀
정보기획팀