TCP/IP Protocol Stack

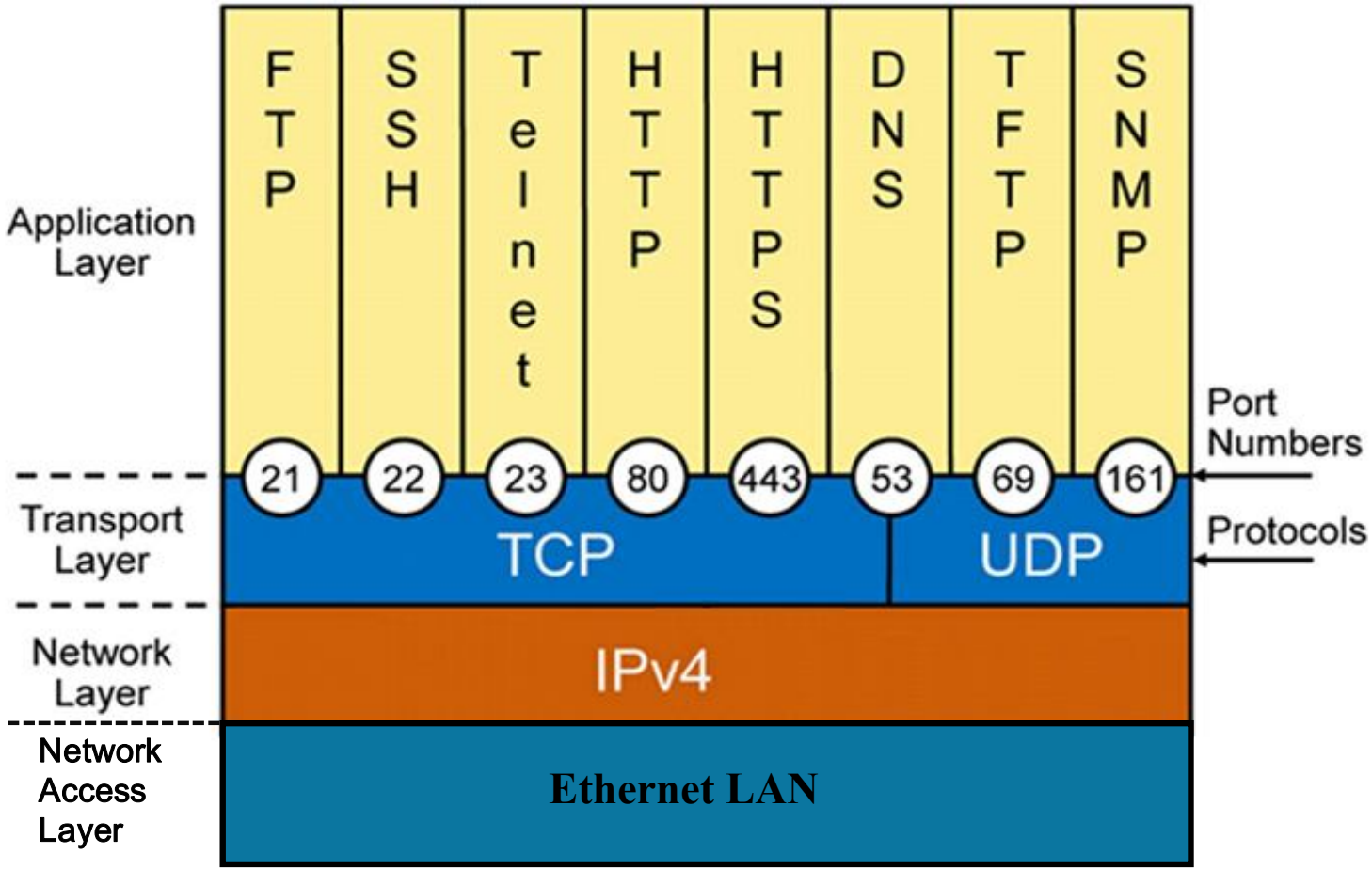

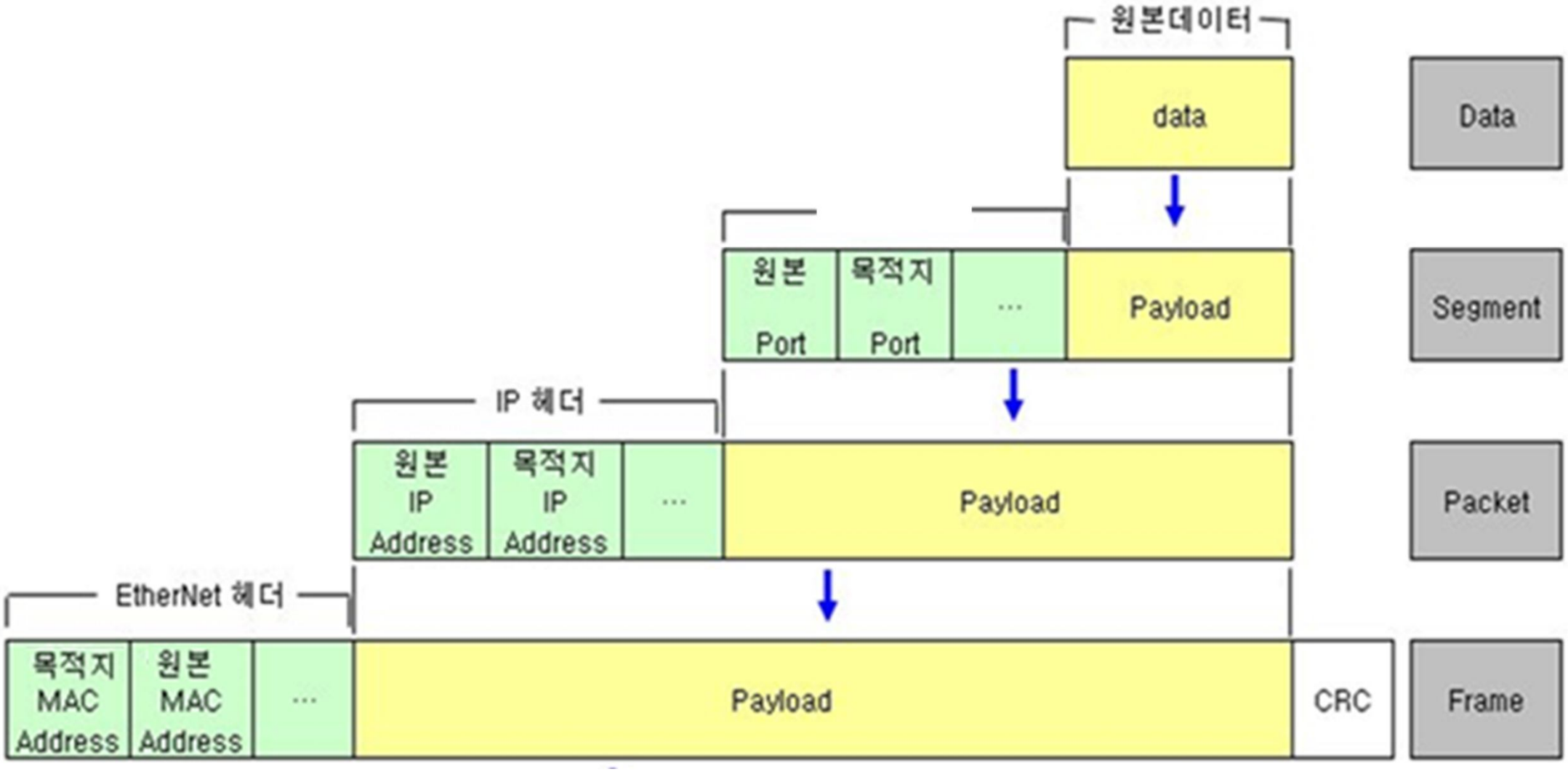
원본데이터
data
Data
원본 Port
목적지 Port
…
Payload
Segment
IP 헤더
원본 IP Address
목적지 IP Address
…
Payload
Packet
EtherNet 헤더
목적지 MAC Address
원본 MAC Address
…
Payload
CRC
Frame

TCP Header

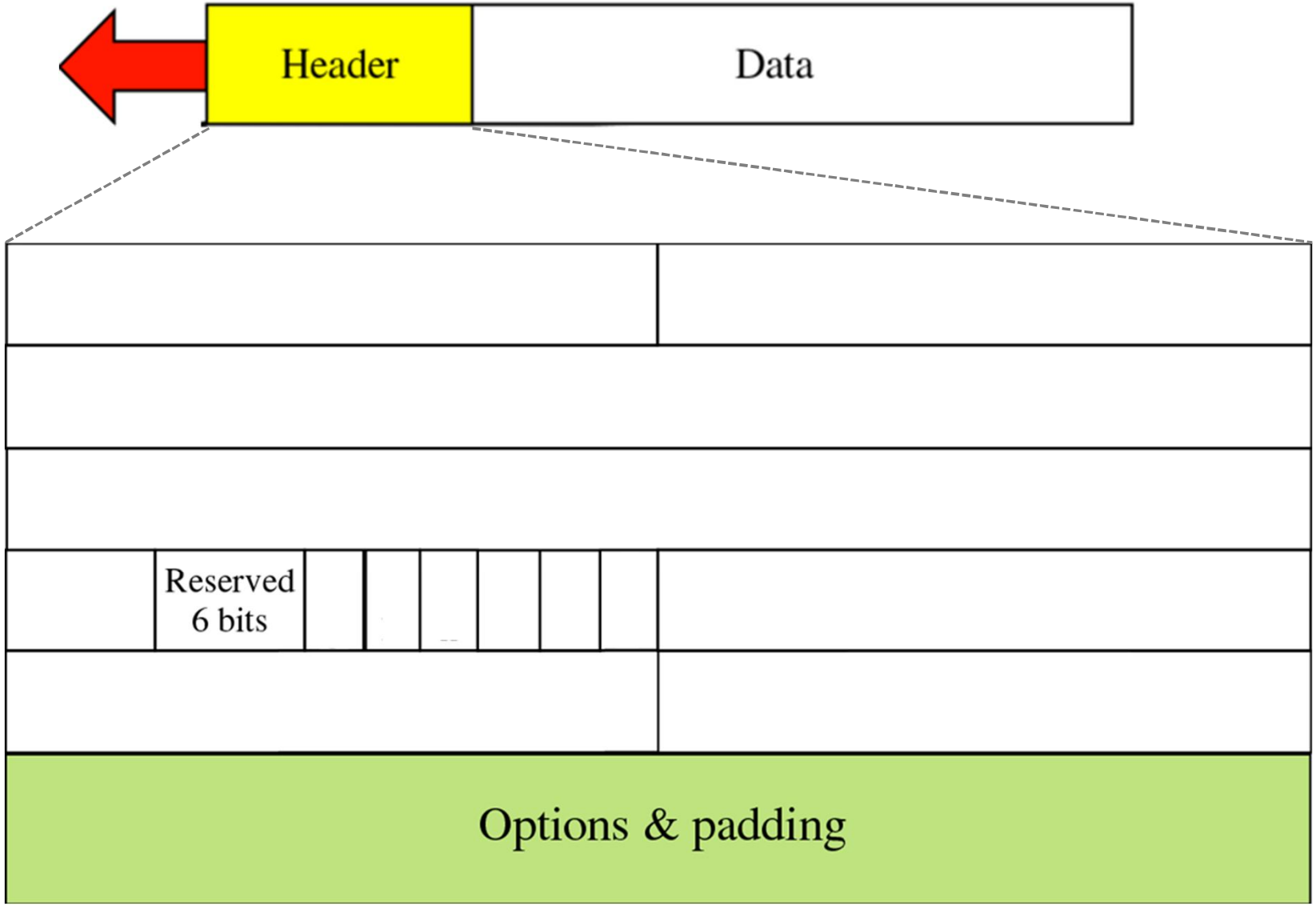

UDP Header

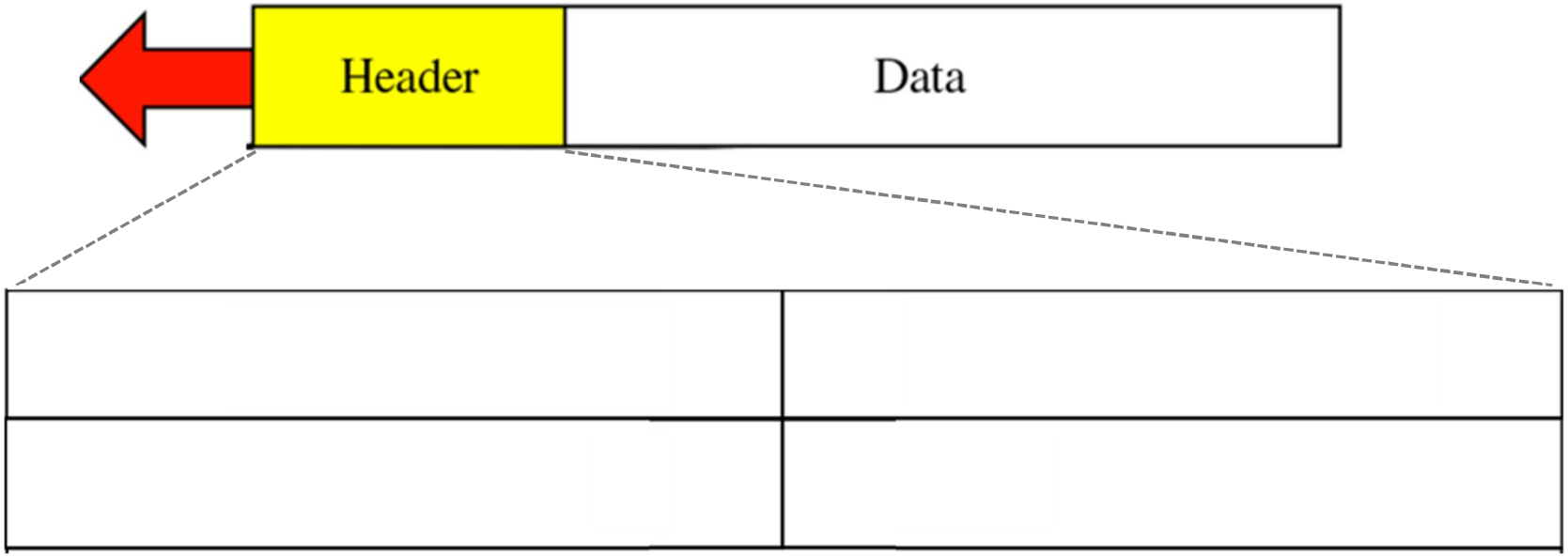
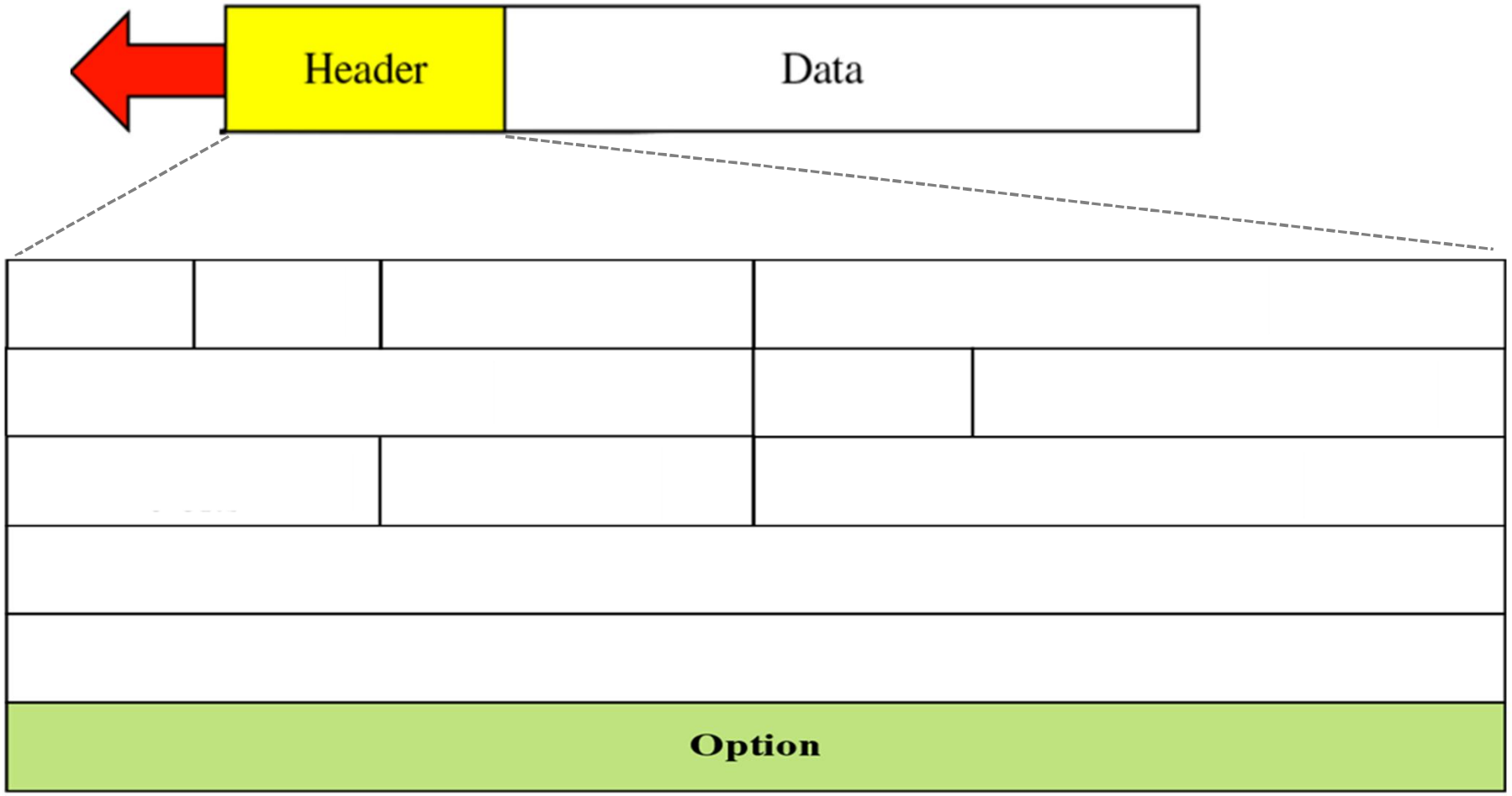
IP Header