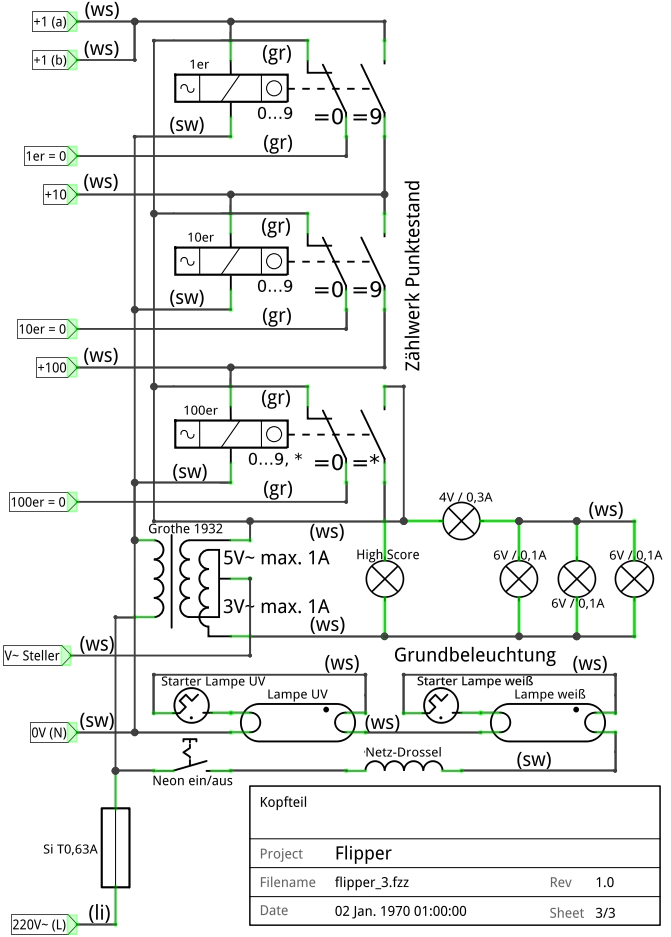
+1 (a)
(ws)
+1 (b)
(ws)
1er
(gr)
0...9
=0
=9
(sw)
(gr)
1er = 0
+10
(ws)
10er
(gr)
0...9
=0
=9
(sw)
(gr)
10er = 0
+100
(ws)
Zählwerk Punktestand
100er
(gr)
0...9, *
=0
=*
(sw)
(gr)
100er = 0
4V / 0,3A
(ws)
Grothe 1932
(ws)
5V~ max. 1A
High Score
6V / 0,1A
6V / 0,1A
6V / 0,1A
3V~ max. 1A
(ws)
V~ Steller
(ws)
Grundbeleuchtung
(ws)
(ws)
Starter Lampe UV
Lampe UV
Starter Lampe weiß
Lampe weiß
0V (N)
(sw)
(ws)
Netz-Drossel
(sw)
Neon ein/aus
Kopfteil
Si T0,63A
Project
Flipper
Filename
flipper_3.fzz
Rev
1.0
Date
02 Jan. 1970 01:00:00
Sheet
3/3
220V~ (L)
(li)
fritzing