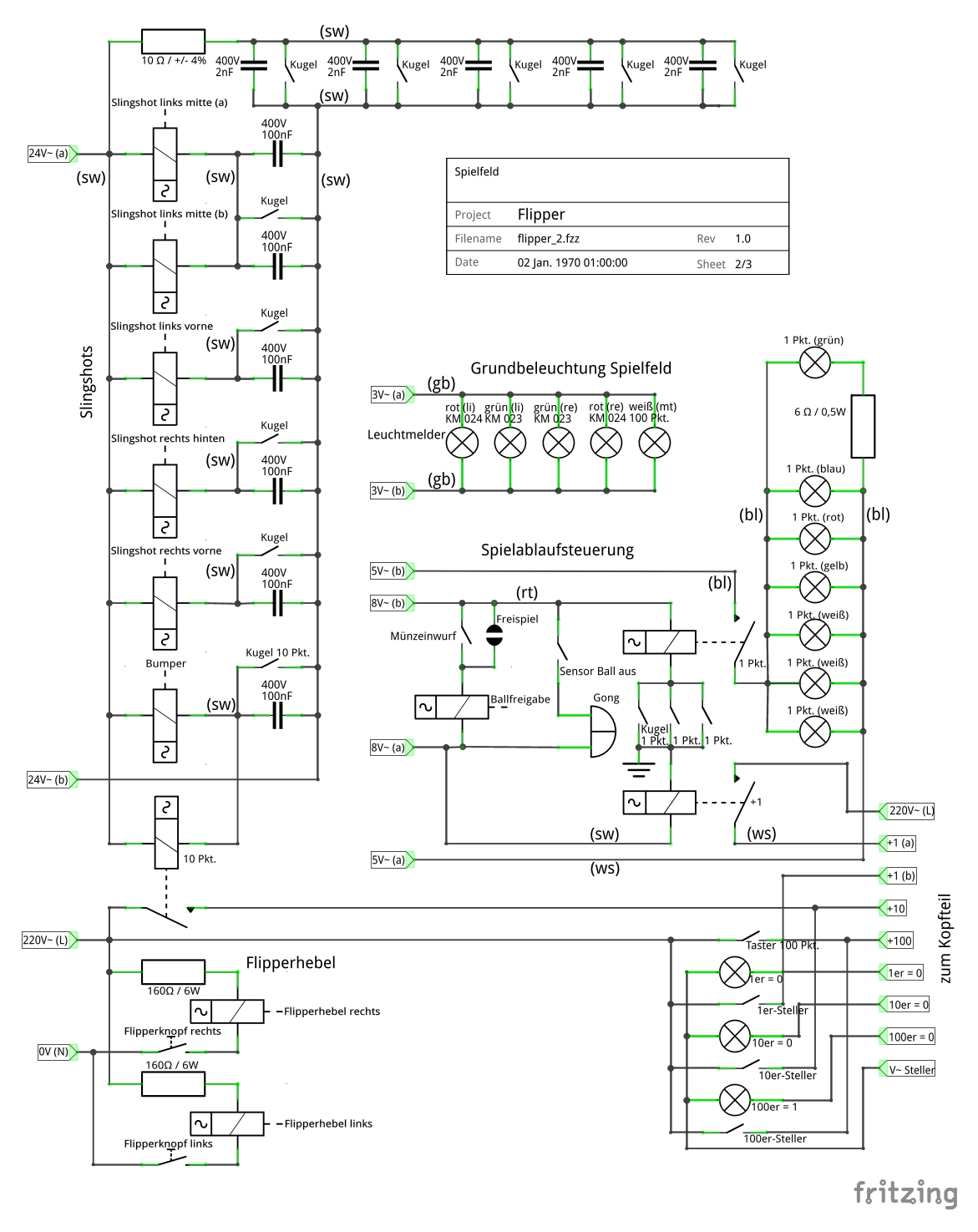
10 Ω / +/- 4%
400V 2nF
Kugel
(sw)
Slingshot links mitte (a)
Slingshot links mitte (b)
Slingshot links vorne
Slingshot rechts hinten
Slingshot rechts vorne
Bumper
400V 100nF
Kugel 10 Pkt.
10 Pkt.
24V~ (a)
24V~ (b)
Slingshots
Spielfeld
Project Flipper
Filename flipper_2.fzz
Rev 1.0
Date 02 Jan. 1970 01:00:00
Sheet 2/3
Grundbeleuchtung Spielfeld
3V~ (a)
3V~ (b)
(gb)
Leuchtmelder
rot (li) KM 024
grün (li) KM 023
grün (re) KM 023
rot (re) KM 024
weiß (mt) 100 Pkt.
1 Pkt. (grün)
6 Ω / 0,5W
1 Pkt. (blau)
1 Pkt. (rot)
1 Pkt. (gelb)
1 Pkt. (weiß)
(bl)
Spielablaufsteuerung
5V~ (b)
8V~ (b)
8V~ (a)
5V~ (a)
(rt)
Freispiel
Münzeinwurf
Ballfreigabe
Sensor Ball aus
Gong
Kugel 1 Pkt.
1 Pkt.
+1
(ws)
220V~ (L)
+1 (a)
+1 (b)
+10
+100
1er = 0
10er = 0
100er = 0
V~ Steller
zum Kopfteil
Taster 100 Pkt.
1er-Steller
10er-Steller
100er = 1
100er-Steller
Flipperhebel
160Ω / 6W
Flipperhebel rechts
Flipperknopf rechts
0V (N)
Flipperhebel links
Flipperknopf links
fritzing