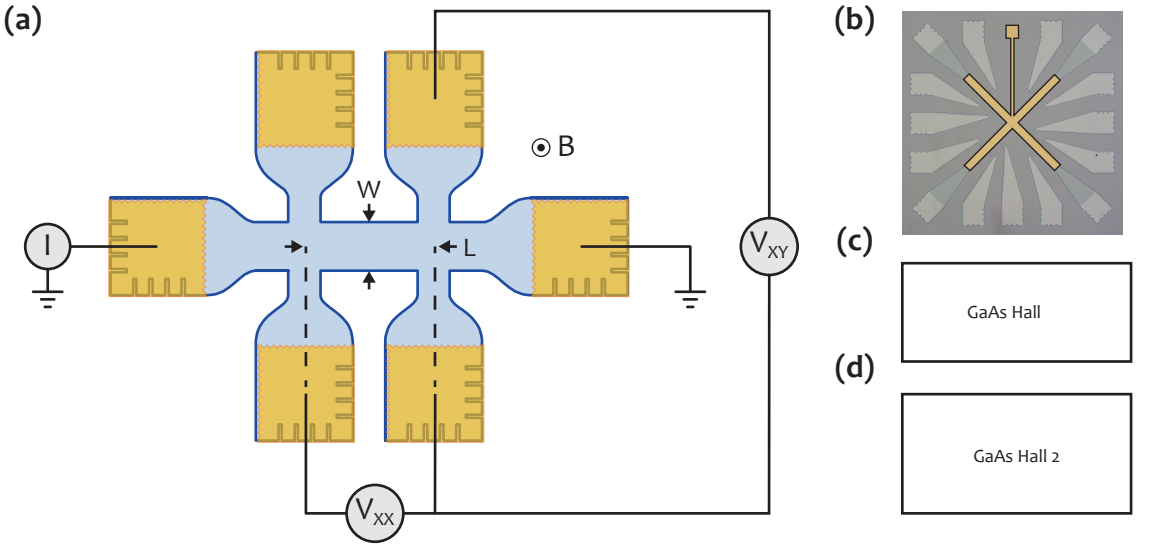
(a)
B
W
L
I
V_{XY}
V_{XX}
(b)
(c)
GaAs Hall
(d)
GaAs Hall 2