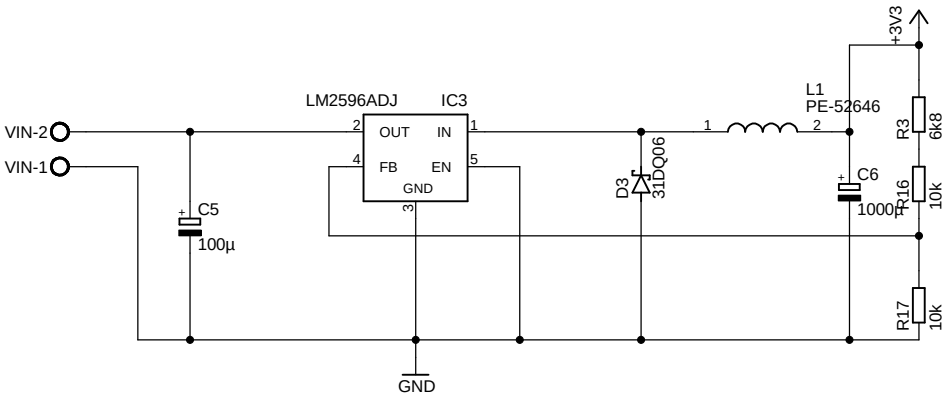
VIN-2
VIN-1
LM2596ADJ
IC3
OUT
IN
FB
EN
GND
C5
100µ
D3
31DQ06
L1
PE-52646
C6
1000µ
+3V3
R3
6k8
R16
10k
R17
10k
GND

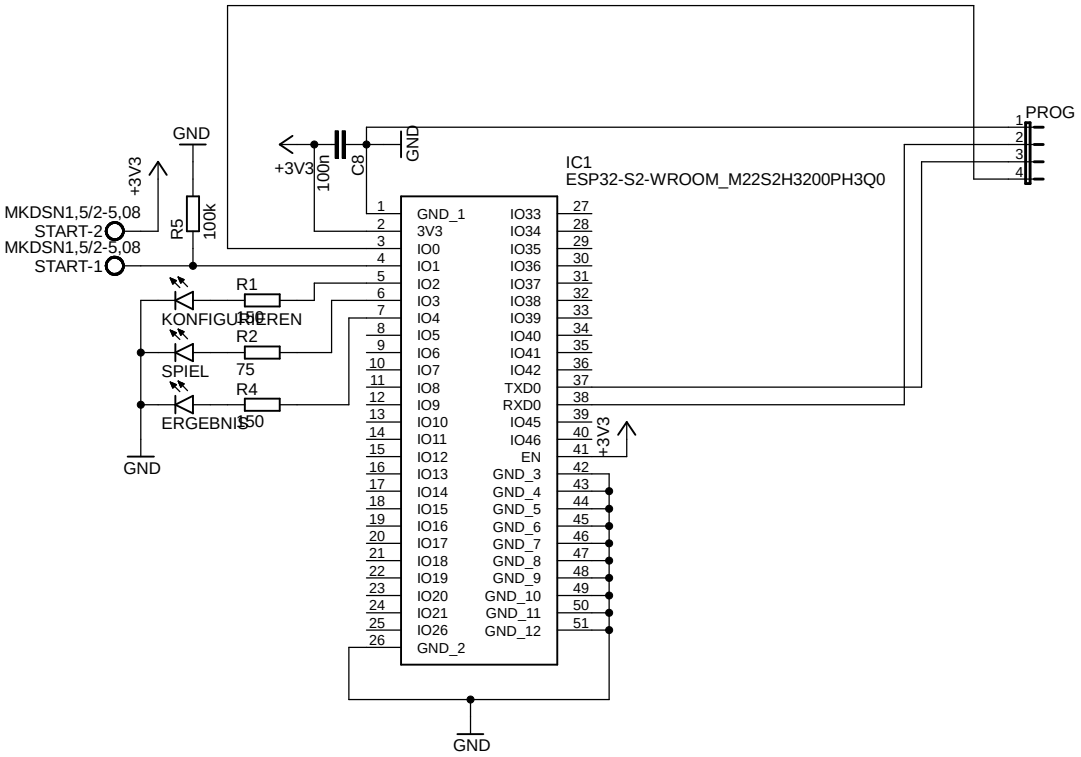
MKDSN1,5/2-5,08
START-2
MKDSN1,5/2-5,08
START-1
+3V3
R5
100k
GND
KONFIGURIEREN
SPIEL
ERGEBNIS
R1
150
R2
75
R4
150
C8
100n
IC1
ESP32-S2-WROOM_M22S2H3200PH3Q0
GND_1
3V3
IO0
IO1
IO2
IO3
IO4
IO5
IO6
IO7
IO8
IO9
IO10
IO11
IO12
IO13
IO14
IO15
IO16
IO17
IO18
IO19
IO20
IO21
IO26
GND_2
IO33
IO34
IO35
IO36
IO37
IO38
IO39
IO40
IO41
IO42
TXD0
RXD0
IO45
IO46
EN
GND_3
GND_4
GND_5
GND_6
GND_7
GND_8
GND_9
GND_10
GND_11
GND_12
PROG