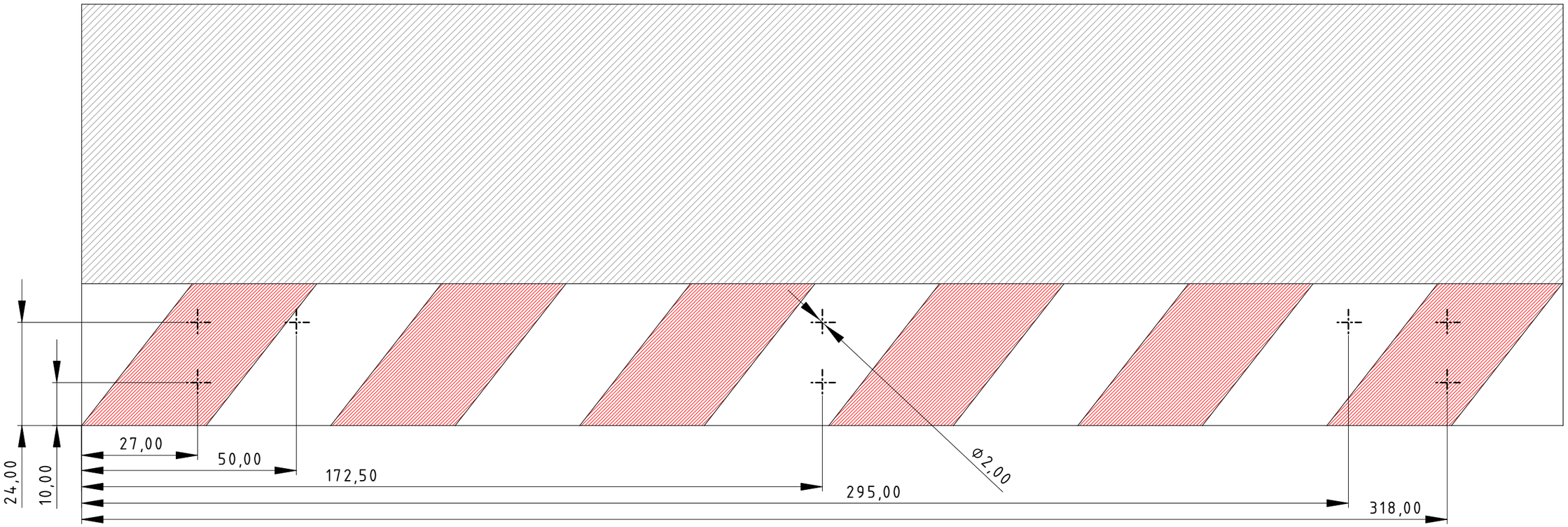

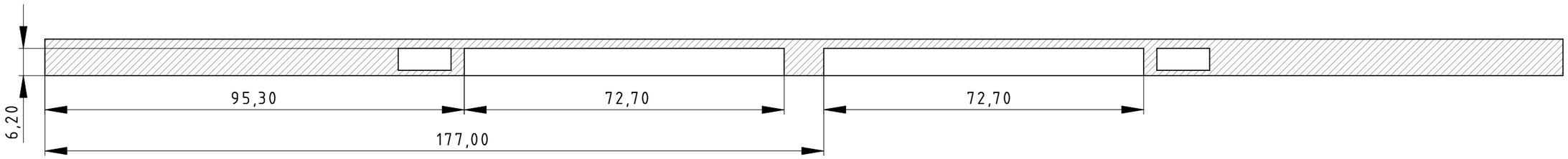

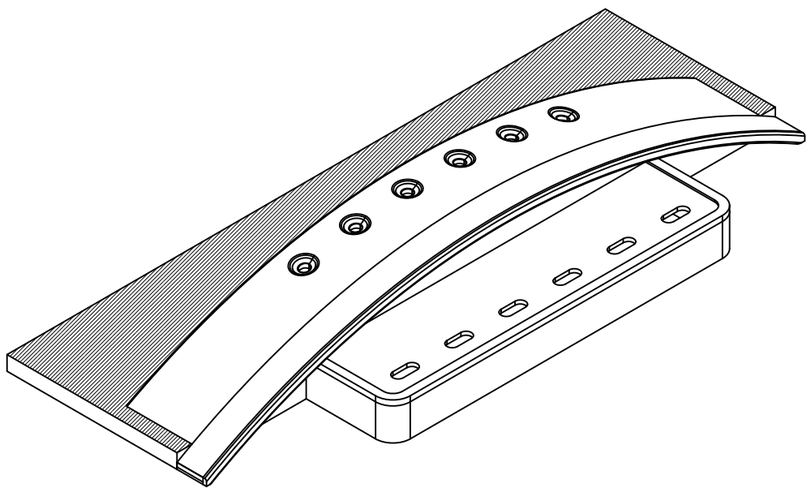

Created by: Josef Spitzlberger	Title: Boxenmanager Montagebohrungen Randstreifen		
Supplementary information: Carrera Boxenmanager Randstreifen Standardgerade Löcher für Montage Bogen Ausschnitte für Kabeldurchführung	Size: A3	Sheet: 1	Scale: 1:1
	Part number:		
	Drawing number:		
	Date: 05.02.2022		Revision: V0.1