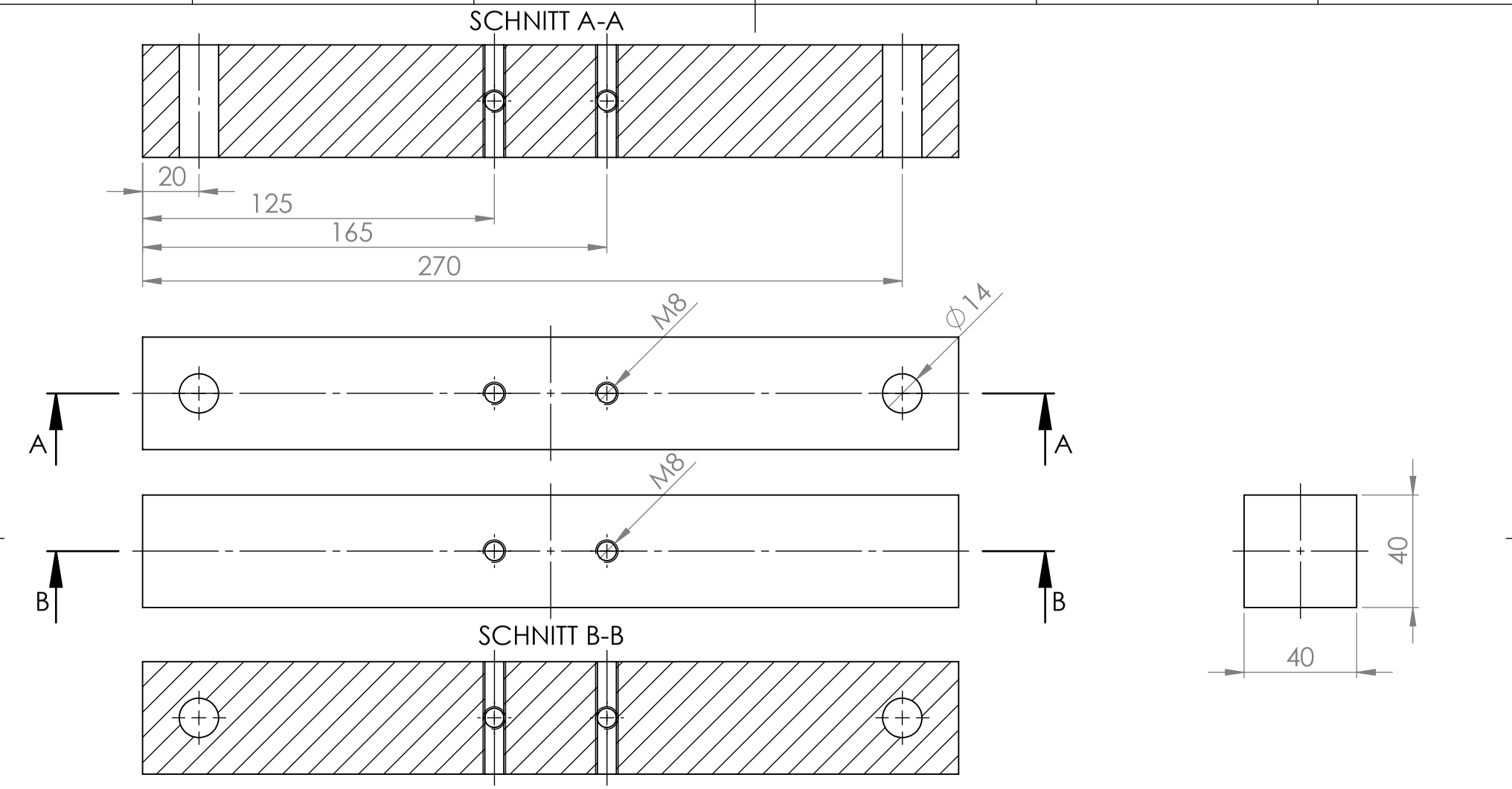

Maßstab 1:5

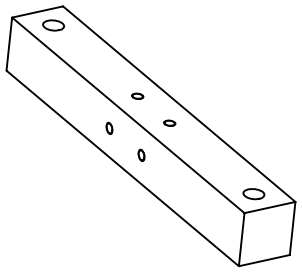

				zul. Abw.		Oberfläche	Maßstab: 1:2	Gewicht: 3,5 kg
							Werkstoff S235	
					Datum	Name	Benennung	
				gez.	18.11.2018	Rico Schmidt	Balken	
				gepr.				
				Norm				
				TU Bergakademie Freiberg Institut für Mechanik und Fluiddynamik			Zeichnungs-Nr. A1	A4
Zust.	Änderung	Datum	Name					SHEET 1 OF 1