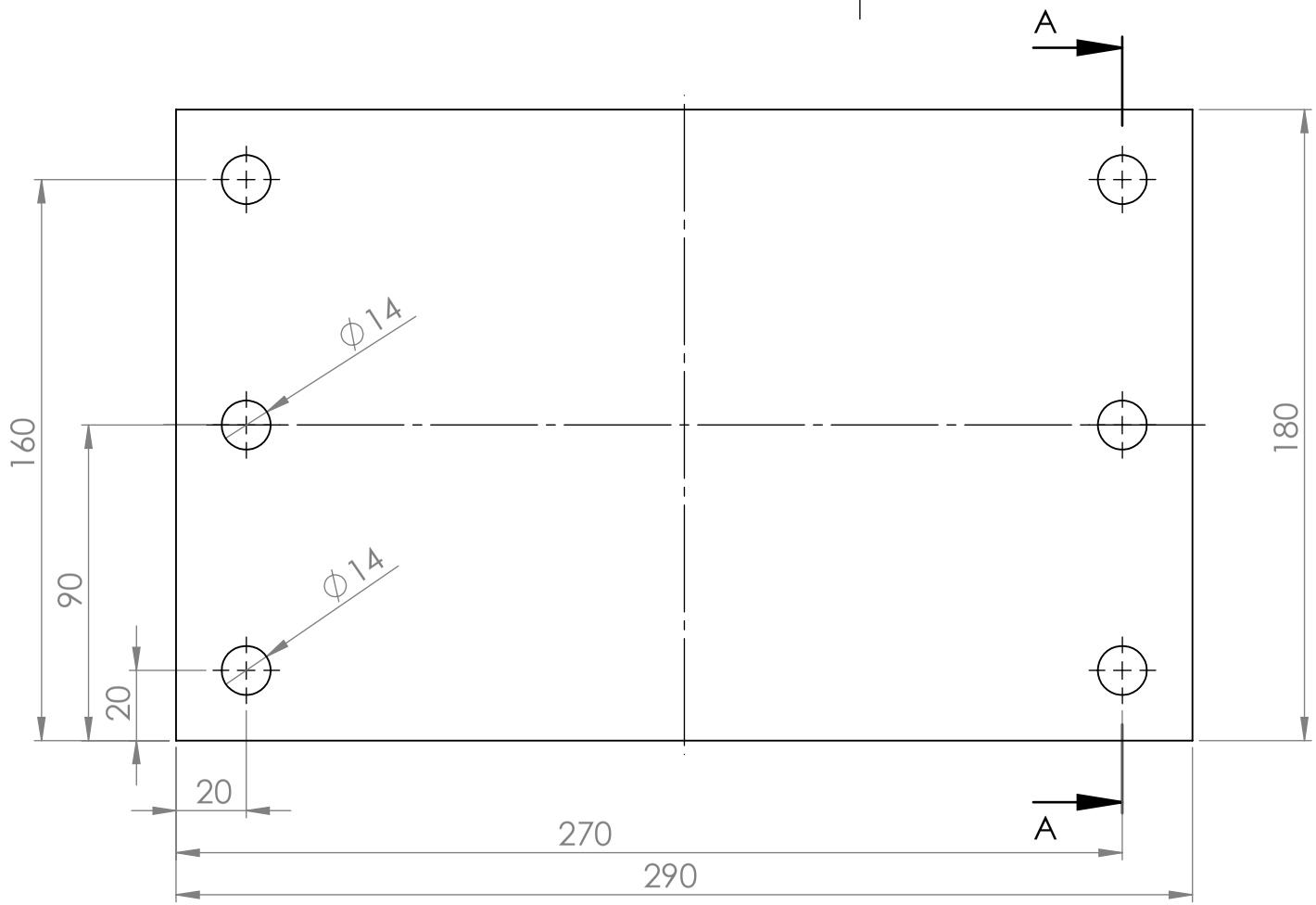

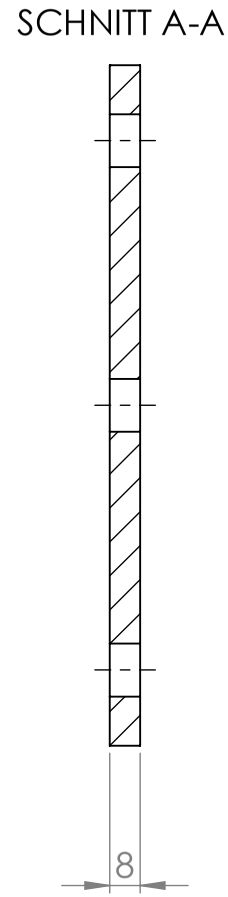

zul. Abw.		Oberfläche	
Maßstab: 1:2		Gewicht: 3,2 kg	
Werkstoff	S235		
	Datum	Name	
gez.	18.11.2019	Rico Schmidt	
gepr.			
Norm			
Benennung	Bodenplatte		
TU Bergakademie Freiberg Institut für Mechanik und Fluiddynamik		Zeichnungs-Nr. B3	A4
Zust.	Änderung	Datum	Name
SHEET 1 OF 1			