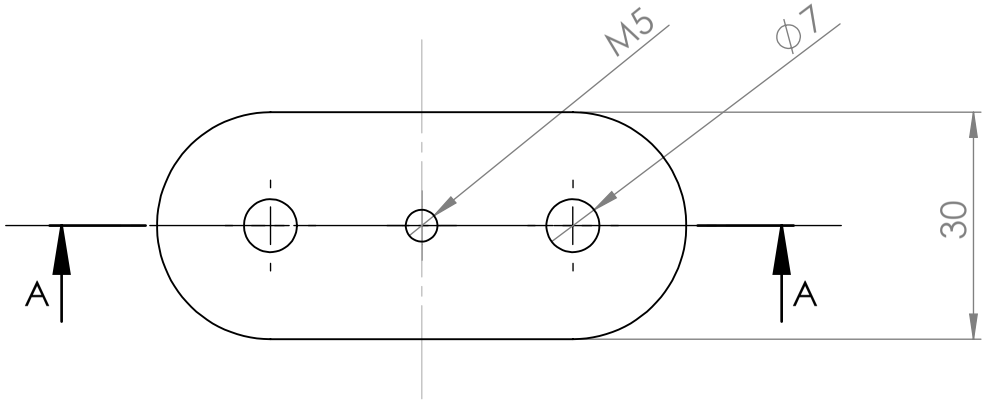


SCHNITT A-A

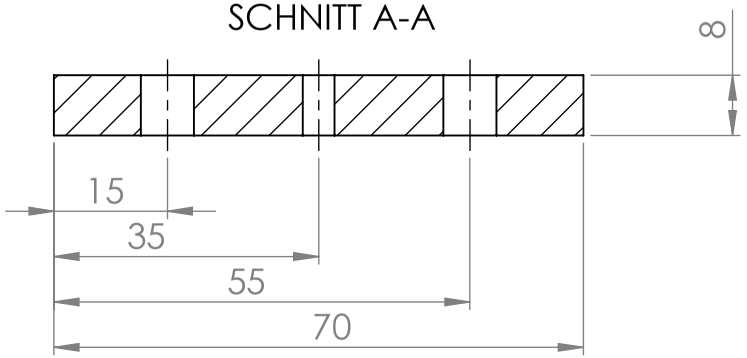


| | | | |
|---|---|---|---|
| zul. Abw. | | Oberfläche | |
| Maßstab: 1:1 | | Gewicht: 0,11 kg | |
| Werkstoff | S235 | | |
| | Datum | Name | |
| gez. | 18.11.2019 | Rico Schmidt | |
| gepr. | | | |
| Norm | | | |
| Benennung | Platte | | |
| **TU Bergakademie Freiberg**<br>Institut für Mechanik<br>und Fluiddynamik | | | |
| Zeichnungs-Nr. | B2 | | A4 |
| Zust. | Änderung | Datum | Name |
| SHEET 1 OF 1 | | | |