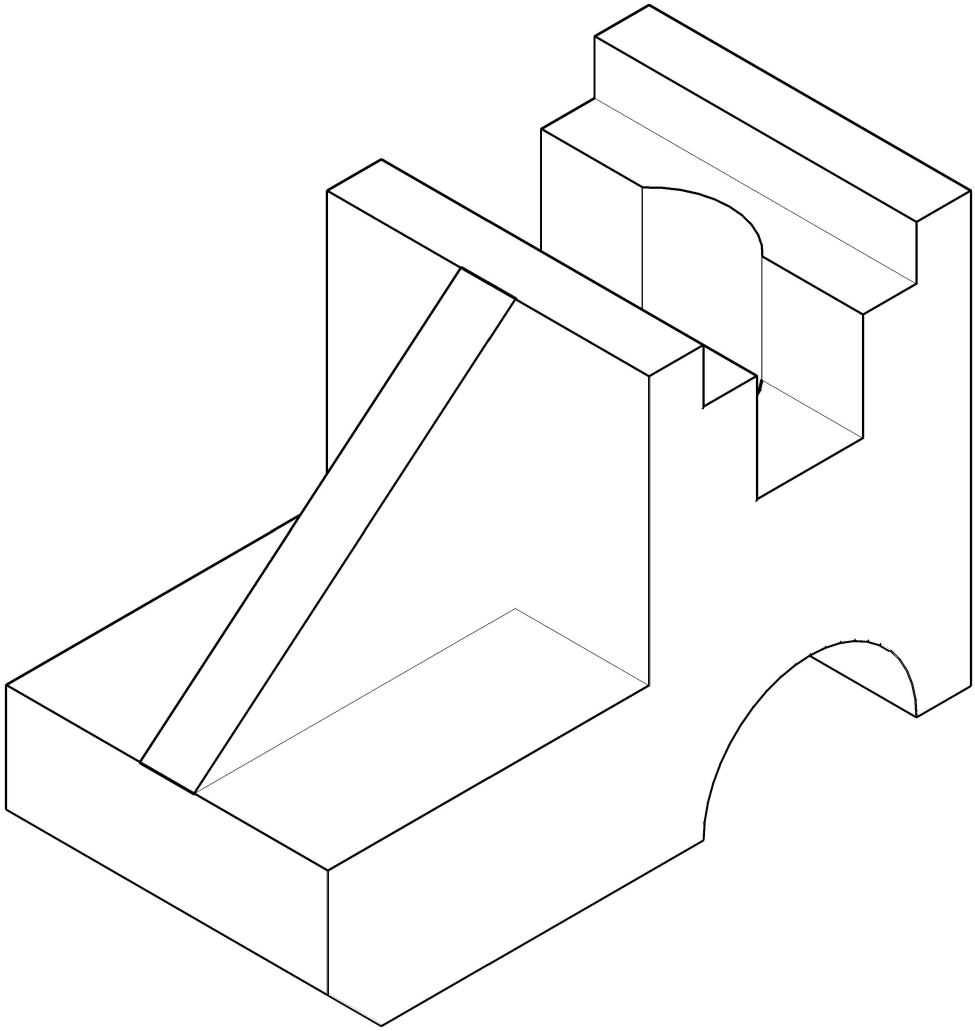

					ГУИР.ИКГ0021.003		
Изм.	Лист	N°докум.	Подп.	Дата	3D моделирование. Проекционный чертеж	Лит.	Масса	Масштаб
Разраб.		Лянго						1:1
Пров.		Зайцев				Лист 1	Листов 1	
Т.контр.								
					Сталь 45 ГОСТ1050-2013	Гр.253504		
Н.контр.								
Утв.								

Подп. и дата

Инв. N° дубл.

Взам. инв. N°

Подп. и дата

Инв. N° подл.

Копировал

Формат А4