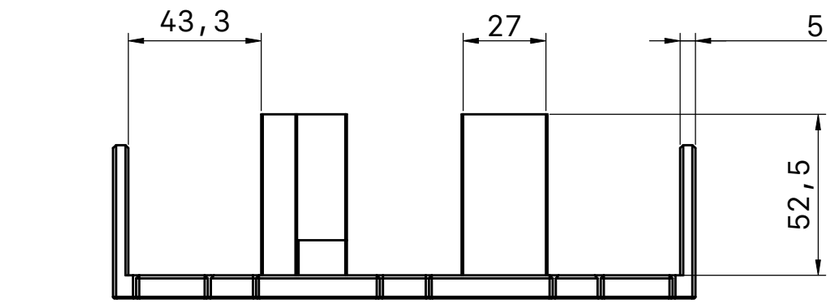

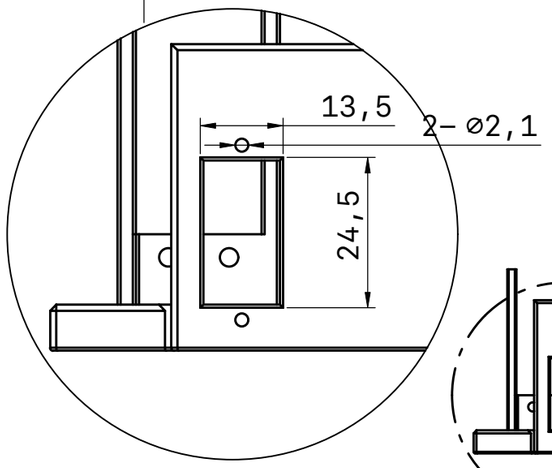

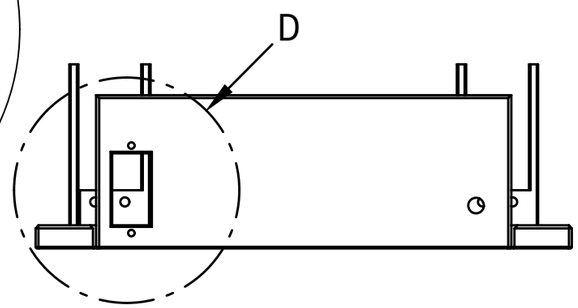

D
스케일 1:1

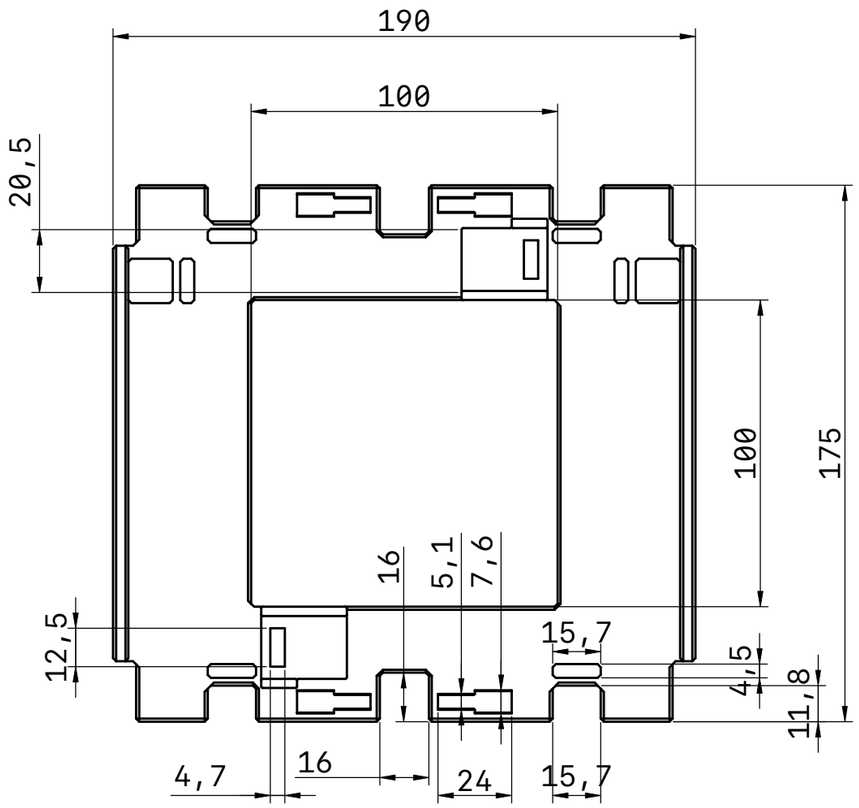

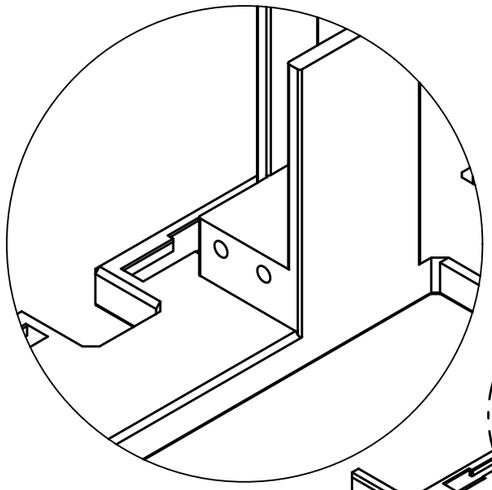

A
스케일 1:1

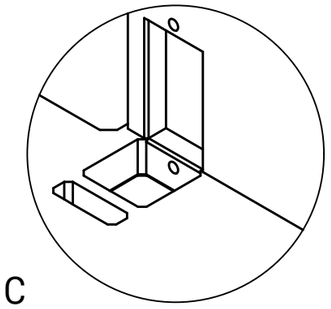

C
스케일 1:1

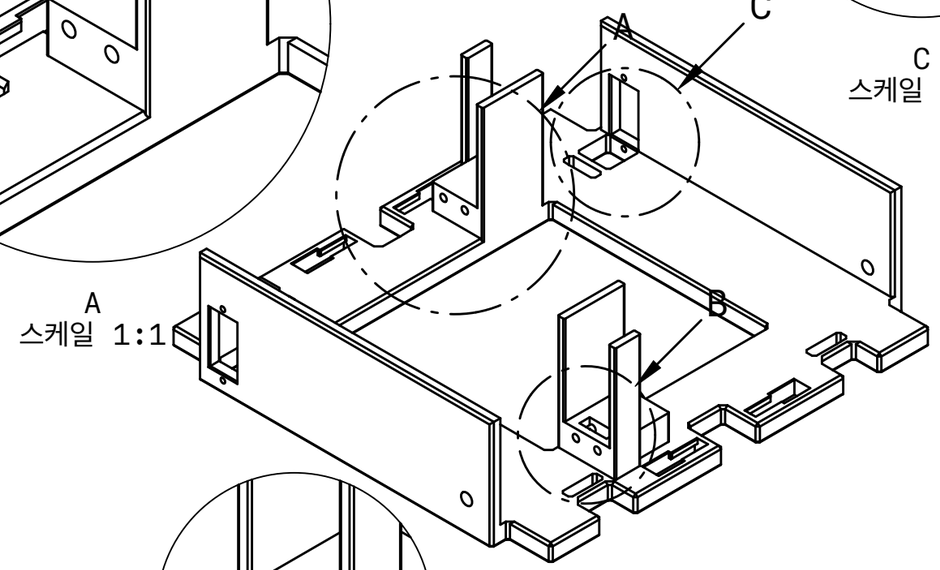

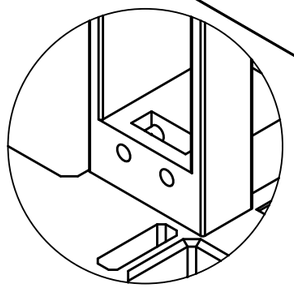

B
스케일 1:1

제목		
Base_Frame		
단위	투영 각도	크기
mm		A3
스케일	마지막 업데이트	시트
1:2	04/01/26	1/1