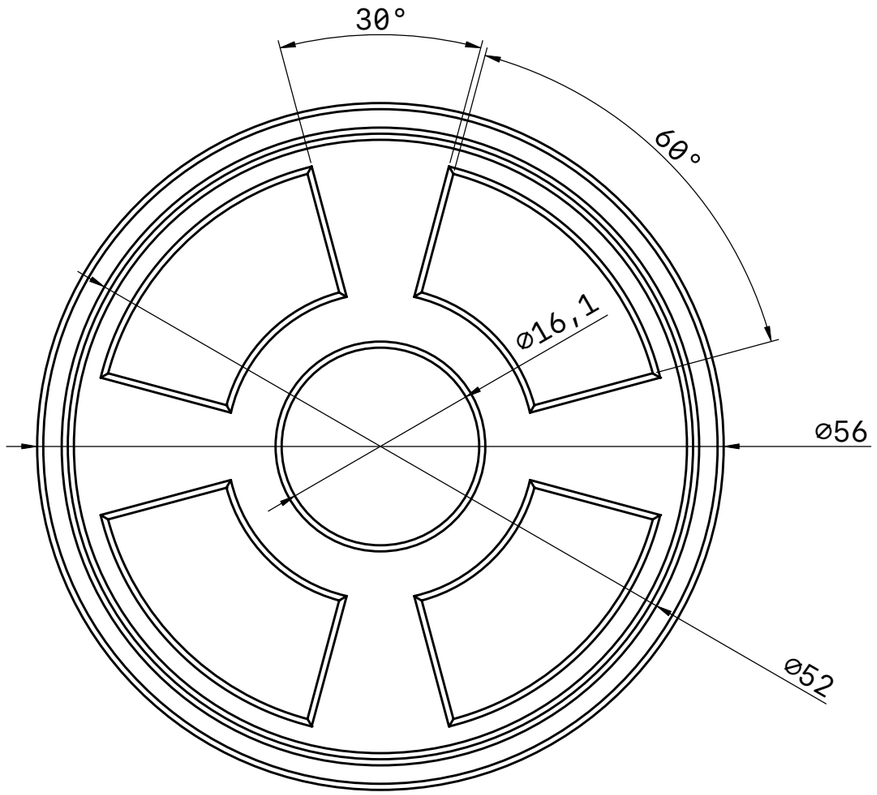

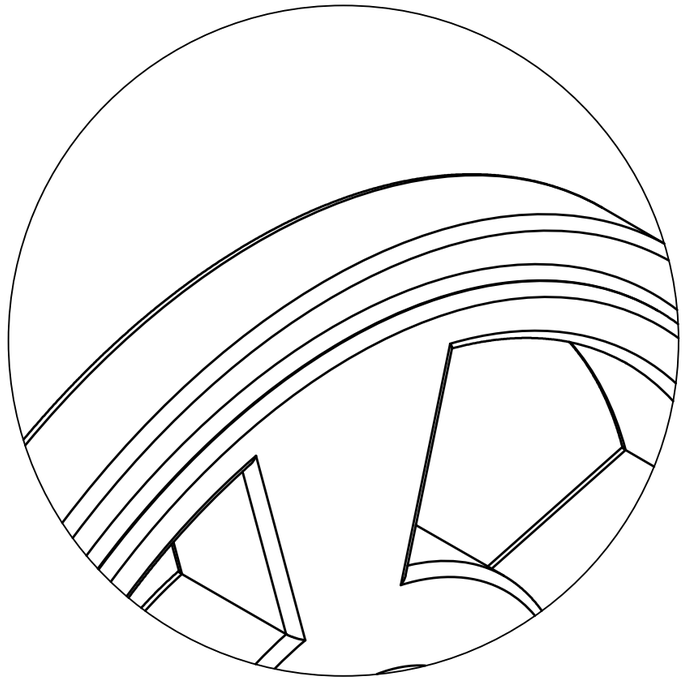

A
스케일 4:1

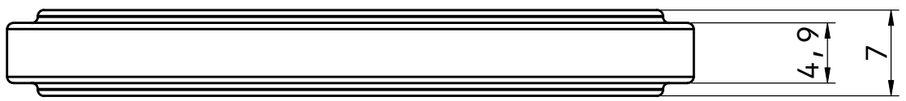

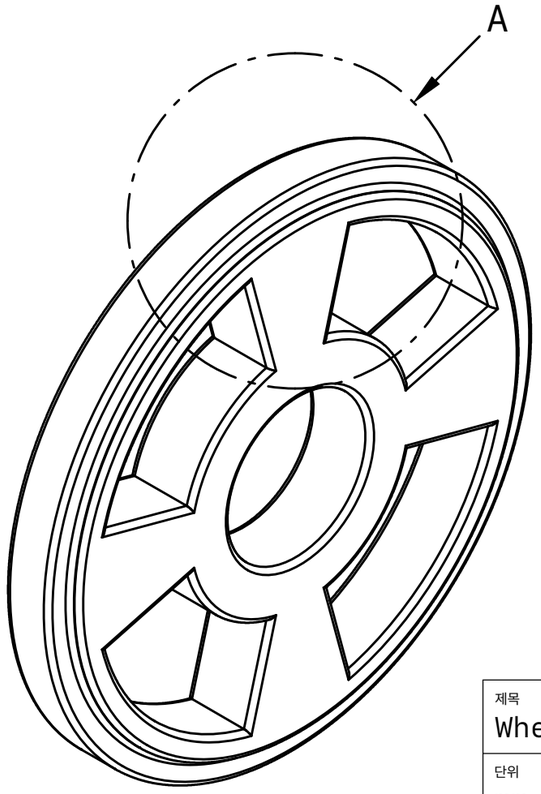

제목 Wheel		
단위 mm	투영 각도	크기 A3
스케일 2:1	마지막 업데이트 04/01/26	시트 1/1