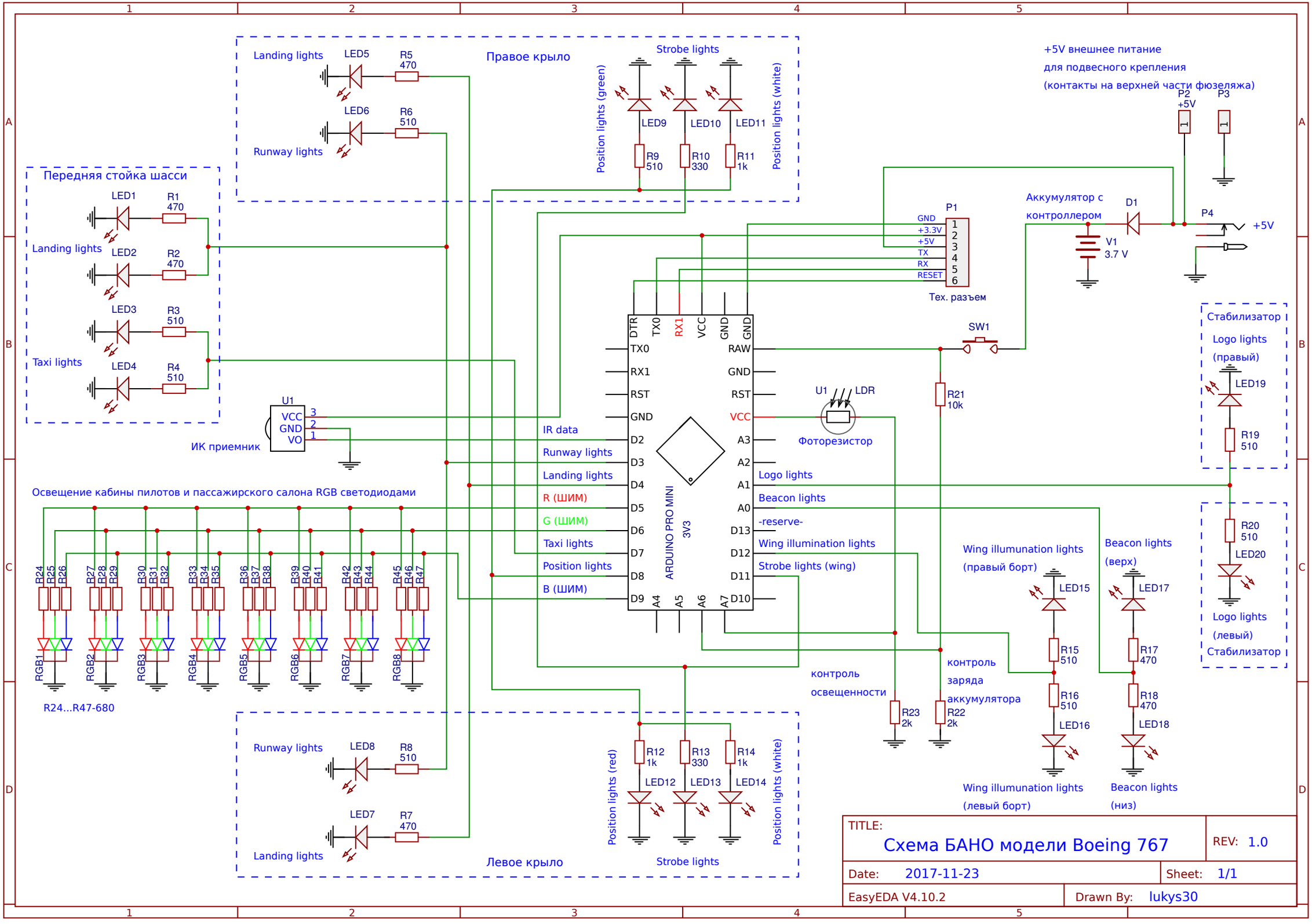
Правое крыло
Landing lights
LED5
R5
470
LED6
R6
510
Runway lights
Strobe lights
Position lights (green)
LED9
LED10
LED11
Position lights (white)
R9
510
R10
330
R11
1k
Передняя стойка шасси
LED1
R1
470
Landing lights
LED2
R2
470
LED3
R3
510
Taxi lights
LED4
R4
510
U1
VCC
GND
VO
ИК приемник
+5V внешнее питание
для подвесного крепления
(контакты на верхней части фюзеляжа)
P2
+5V
P3
P1
GND
+3.3V
+5V
TX
RX
RESET
Тех. разъем
Аккумулятор с
контроллером
D1
V1
3.7 V
P4
+5V
SW1
R21
10k
U1
LDR
Фоторезистор
DTR
TX0
RX1
VCC
GND
GND
TX0
RX1
RST
GND
D2
D3
D4
D5
D6
D7
D8
D9
RAW
GND
RST
VCC
A3
A2
A1
A0
D13
D12
D11
D10
A4
A5
A6
A7
ARDUINO PRO MINI
3V3
IR data
Runway lights
Landing lights
R (ШИМ)
G (ШИМ)
Taxi lights
Position lights
B (ШИМ)
Logo lights
Beacon lights
-reserve-
Wing illumination lights
Strobe lights (wing)
Стабилизатор
Logo lights
(правый)
LED19
R19
510
R20
510
LED20
Logo lights
(левый)
Стабилизатор
Освещение кабины пилотов и пассажирского салона RGB светодиодами
R24
R25
R26
R27
R28
R29
R30
R31
R32
R33
R34
R35
R36
R37
R38
R39
R40
R41
R42
R43
R44
R45
R46
R47
RGB1
RGB2
RGB3
RGB4
RGB5
RGB6
RGB7
RGB8
R24...R47-680
Wing illumination lights
(правый борт)
LED15
R15
510
R16
510
LED16
Wing illumination lights
(левый борт)
Beacon lights
(верх)
LED17
R17
470
R18
470
LED18
Beacon lights
(низ)
контроль
освещенности
R23
2k
контроль
заряда
аккумулятора
R22
2k
Runway lights
LED8
R8
510
LED7
R7
470
Landing lights
Левое крыло
Strobe lights
Position lights (red)
R12
1k
R13
330
R14
1k
LED12
LED13
LED14
Position lights (white)
TITLE:
Схема БАНО модели Boeing 767
REV: 1.0
Date: 2017-11-23
Sheet: 1/1
EasyEDA V4.10.2
Drawn By: lukys30