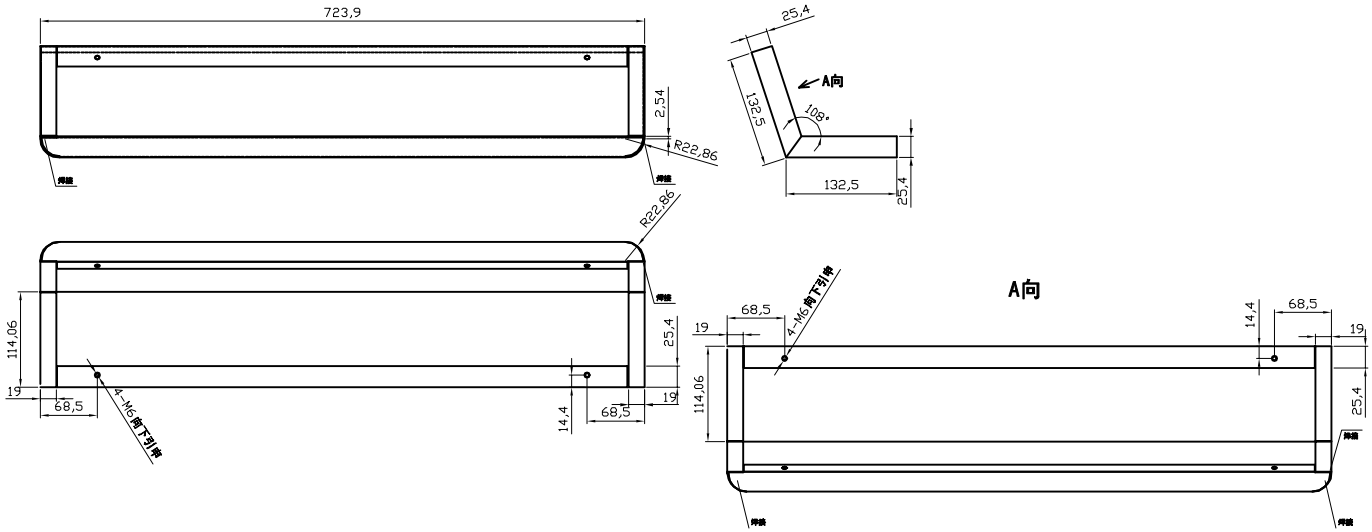

技术要求:

1. 材料：1mm冷轧板
2. 表面喷涂灰色橘纹漆
3. 钣金连接处采用焊接
4. 外表面焊接处打磨光滑

大道 DARTOP 大道计算机技术（上海）有限公司	数量 1		型号
	签名	日期	品名 60度外连接件下盖板
THIS DOCUMENT CONTAINS INFORMATION PROPRIETARY TO DARTOP COMPUTER TECHNOLOGY AND SHALL NOT BE REPRODUCED, USED OR DISCLOSED TO ANYONE WITHOUT PRIOR WRITTEN CONSENT.	设计：卫吉祥	20150505	图号 DDT0772QT12 版本 1.0
	审核：马伟	20150505	比例 材质 第 页 共 页