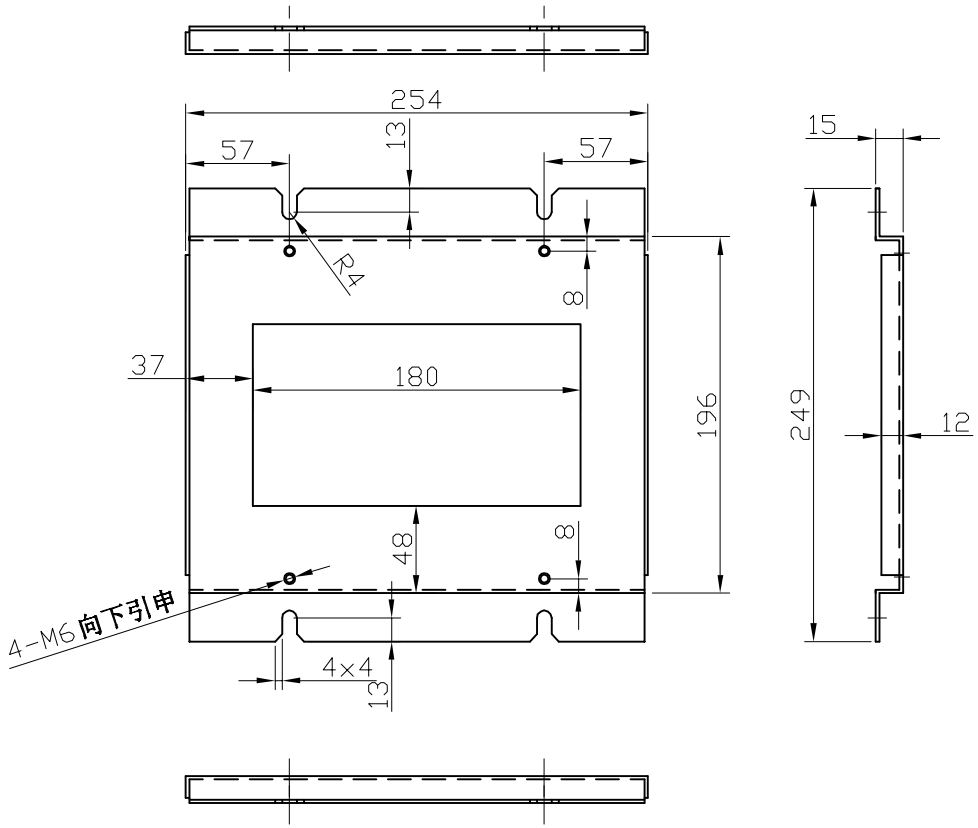

技术要求:

1. 材料:1.5mm spcc
2. 表面喷涂黑色喷塑
3. 表面无划痕,凹凸和掉漆
4. 未标注倒角均为1*1

大道 DARTOP	设计: 卫吉祥	品名: LE923,626(PL13)机壳连接件		
	审核: 邓健 盛宇强	图号: PD-60D11-07		
	材料: 1.5mm SPCC	数量: 1	版本: 1.0	A2