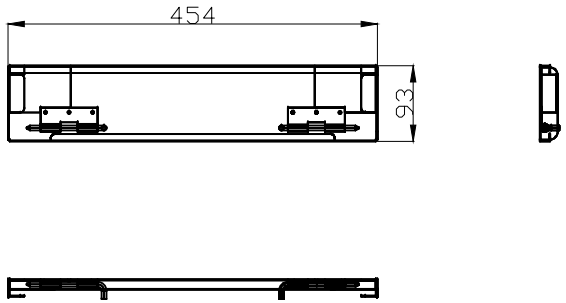

技术要求:

1. 材料: 1mm厚冷轧板
2. 表面喷涂黑色半光漆
3. 表面无划痕,凹凸和掉漆
4. 倒角1×1

大道 DARTOP 大道计算机技术（上海）有限公司	数量 1		型号
	签名	日期	品名 翻转盖板（不含数据面板）
THIS DOCUMENT CONTAINS INFORMATION PROPRIETARY TO DARTOP COMPUTER TECHNOLOGY AND SHALL NOT BE REPRODUCED, USED OR DISCLOSED TO ANYONE WITHOUT PRIOR WRITTEN CONSENT.	设计: 卫吉祥	20140508	图号 DDT18QT31 版本 1.0
	审核: 马伟	20140508	比例 材质 第 页 共 页

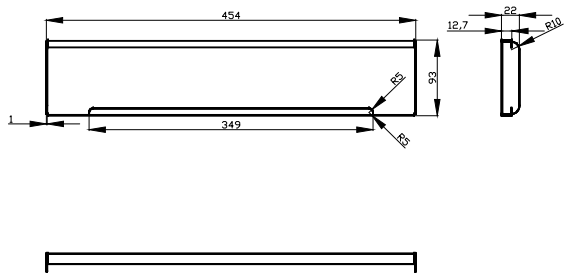

技术要求:

1. 材料: 1mm厚冷轧板
4. 倒角1×1

大道 DARTOP 大道计算机技术（上海）有限公司	数量 1		型号	
	签名	日期	品名	翻转盖板
THIS DOCUMENT CONTAINS INFORMATION PROPRIETARY TO DARTOP COMPUTER TECHNOLOGY AND SHALL NOT BE REPRODUCED, USED OR DISCLOSED TO ANYONE WITHOUT PRIOR WRITTEN CONSENT.	设计: 卫吉祥	20140508	图号 DDT18QT31-01	版本 1.0
	审核: 马伟	20140508	比例 / 材质	第 页 共 页

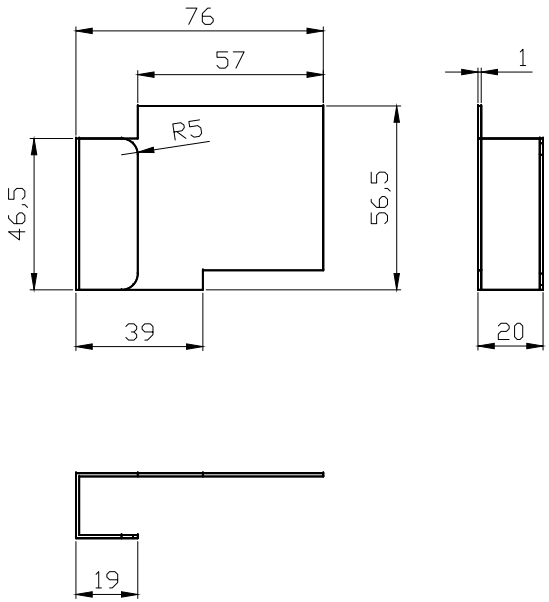

技术要求:

1. 材料: 1mm冷轧板
2. 倒角2×2

大道 DARTOP 大道计算机技术（上海）有限公司	数量 2		型号
	签名	日期	品名 翻转盖板左侧铰链固定件
THIS DOCUMENT CONTAINS INFORMATION PROPRIETARY TO DARTOP COMPUTER TECHNOLOGY AND SHALL NOT BE REPRODUCED, USED OR DISCLOSED TO ANYONE WITHOUT PRIOR WRITTEN CONSENT.	设计: 卫吉祥	20121226	图号 DDT54QT30-02 版本 1.0
	审核: 马伟	20121226	比例 1:1 材质 第 页 共 页

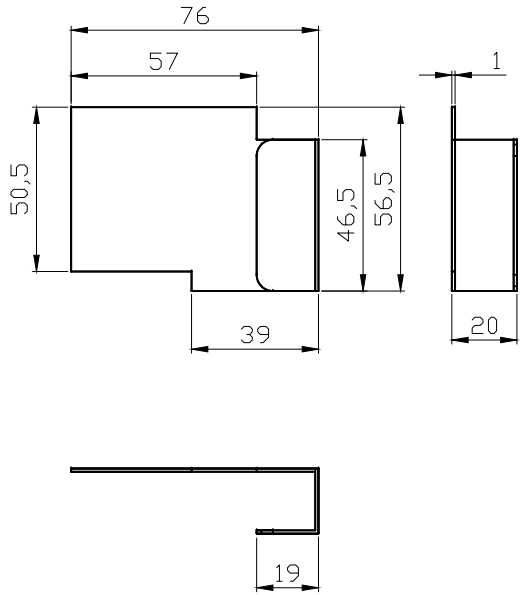

技术要求:

1. 材料: 1mm冷轧板
2. 未注倒角R2

大道 DARTOP 大道计算机技术（上海）有限公司	数量 2		型号
	签名	日期	品名 翻转盖板右侧铰链固定件
THIS DOCUMENT CONTAINS INFORMATION PROPRIETARY TO DARTOP COMPUTER TECHNOLOGY AND SHALL NOT BE REPRODUCED, USED OR DISCLOSED TO ANYONE WITHOUT PRIOR WRITTEN CONSENT.	设计: 卫吉祥	20121226	图号 DDT54QT30-03 版本 1.0
	审核: 马伟	20121226	比例 1:1 材质 第 页 共 页

材质

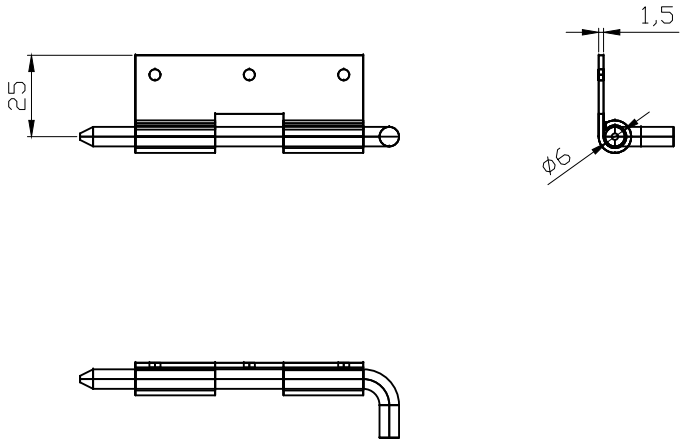

技术要求:

1. 材料: 1.5mm冷轧板
2. 未注倒角R2

大道 DARTOP 大道计算机技术（上海）有限公司	数量 2		型号
	签名	日期	品名 翻转盖板左侧铰链
THIS DOCUMENT CONTAINS INFORMATION PROPRIETARY TO DARTOP COMPUTER TECHNOLOGY AND SHALL NOT BE REPRODUCED, USED OR DISCLOSED TO ANYONE WITHOUT PRIOR WRITTEN CONSENT.	设计: 卫吉祥	20121226	图号 DDT54QT30-04 版本 1.0
	审核: 马伟	20121226	比例 1:1 材质 第 页 共 页

材质

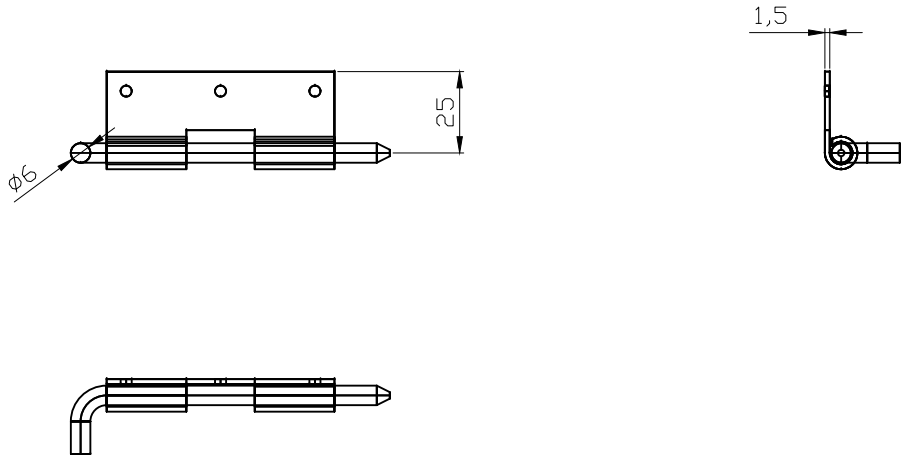

技术要求:

1. 材料:1.5mm冷轧板
2. 未注倒角R2

大道 DARTOP 大道计算机技术（上海）有限公司	数量 2		型号
	签名	日期	品名 翻转盖板右侧铰链
THIS DOCUMENT CONTAINS INFORMATION PROPRIETARY TO DARTOP COMPUTER TECHNOLOGY AND SHALL NOT BE REPRODUCED, USED OR DISCLOSED TO ANYONE WITHOUT PRIOR WRITTEN CONSENT.	设计：卫吉祥	20121226	图号 DDT54QT30-05 版本 1.0
	审核：马伟	20121226	比例 1：1 材质 第 页 共 页