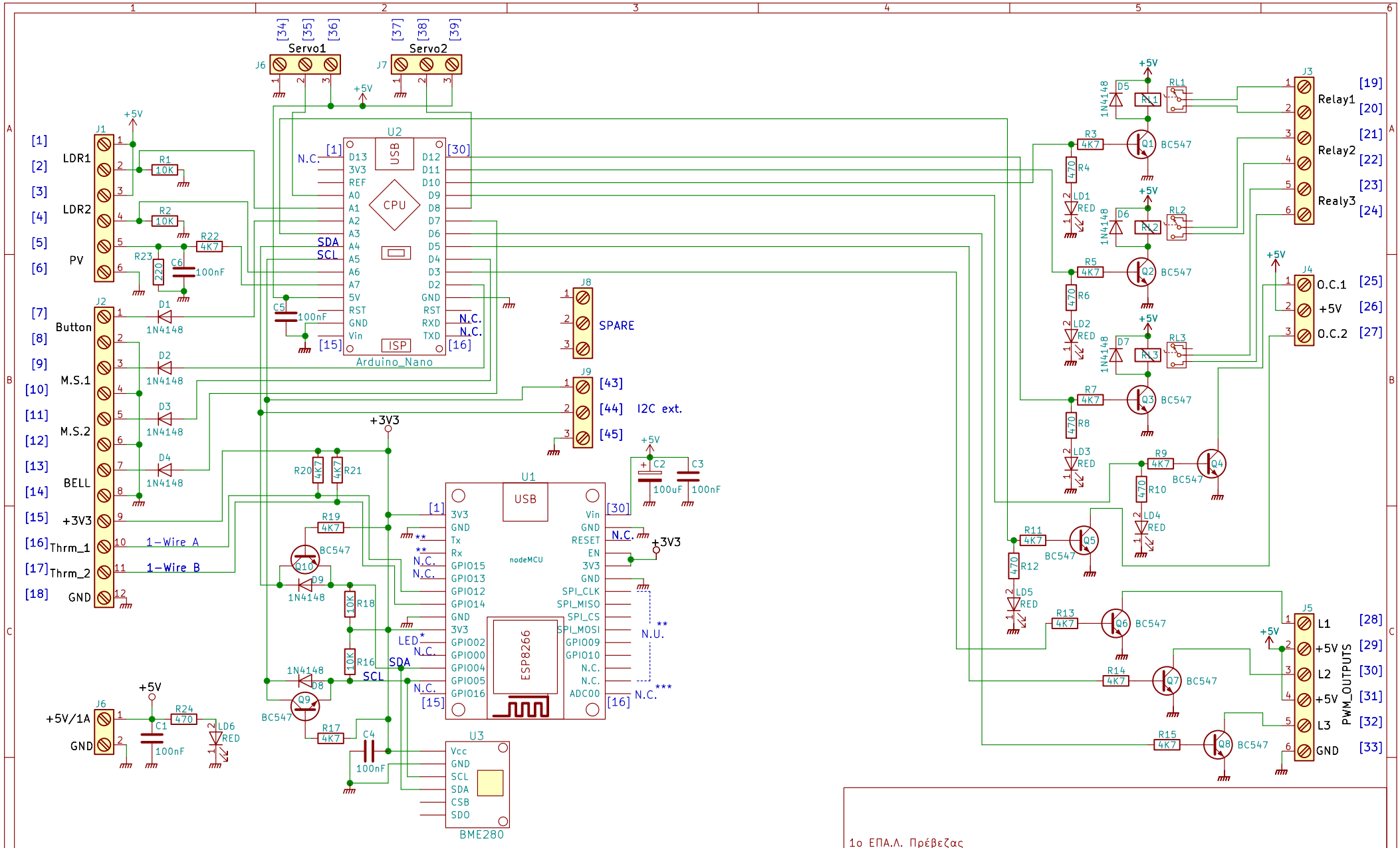
Servo1
Servo2
J6
J7
[34] [35] [36]
[37] [38] [39]
+5V
J1
LDR1
LDR2
PV
R1 10K
R2 10K
R22 4K7
R23 220
C6 100nF
J2
Button
M.S.1
M.S.2
BELL
+3V3
Thrm_1
Thrm_2
GND
1-Wire A
1-Wire B
D1 1N4148
D2 1N4148
D3 1N4148
D4 1N4148
U2
Arduino_Nano
USB
CPU
ISP
D13 3V3 REF A0 A1 A2 A3 A4 A5 A6 A7 5V RST GND Vin
D12 D11 D10 D9 D8 D7 D6 D5 D4 D3 D2 GND RST RXD TXD
SDA
SCL
N.C.
C5 100nF
J8
SPARE
J9
I2C ext.
[43] [44] [45]
R20 4K7
R21 4K7
R19 4K7
BC547
Q10
D9 1N4148
R18 10K
R16 10K
D8 1N4148
Q9
R17 4K7
C4 100nF
U1
ESP8266
nodeMCU
3V3 GND Tx Rx GPIO15 GPIO13 GPIO12 GPIO14 GND 3V3 GPIO02 GPIO00 GPIO04 GPIO05 GPIO16
Vin GND RESET EN 3V3 GND SPI_CLK SPI_MISO SPI_CS SPI_MOSI GPIO9 GPIO10 N.C. N.C. ADC0
C2 100uF
C3 100nF
LED
N.U.
U3
BME280
Vcc GND SCL SDA CSB SDO
J6
+5V/1A
GND
C1 100nF
R24 470
LD6 RED
J3
Relay1
Relay2
Realy3
[19] [20] [21] [22] [23] [24]
RL1 RL2 RL3
D5 D6 D7 1N4148
R3 R5 R7 4K7
R4 R6 R8 470
LD1 LD2 LD3 RED
Q1 Q2 Q3 BC547
R9 4K7
R10 470
LD4 RED
Q4 BC547
R11 4K7
R12 470
LD5 RED
Q5 BC547
R13 4K7
Q6 BC547
R14 4K7
Q7 BC547
R15 4K7
Q8 BC547
J4
O.C.1
+5V
O.C.2
[25] [26] [27]
J5
PWM_OUTPUTS
L1 +5V L2 +5V L3 GND
[28] [29] [30] [31] [32] [33]
* Το Build in LED του ESP8266
** Δεν είναι δυνατή η χρήση των pins
*** Μόνο αναλογική είσοδος 0-1V
N.C. Μπορούν να χρησιμοποιηθούν
1ο ΕΠΑ.Λ. Πρέβεζας
Ursa Robotics
Sheet: /
File: smart_home.sch
Title: Smart Home
Size: A4
Date: 2019-04-14
Rev: 0.9
KiCad E.D.A. kicad 4.0.5+dfsg1-4
Id: 1/1