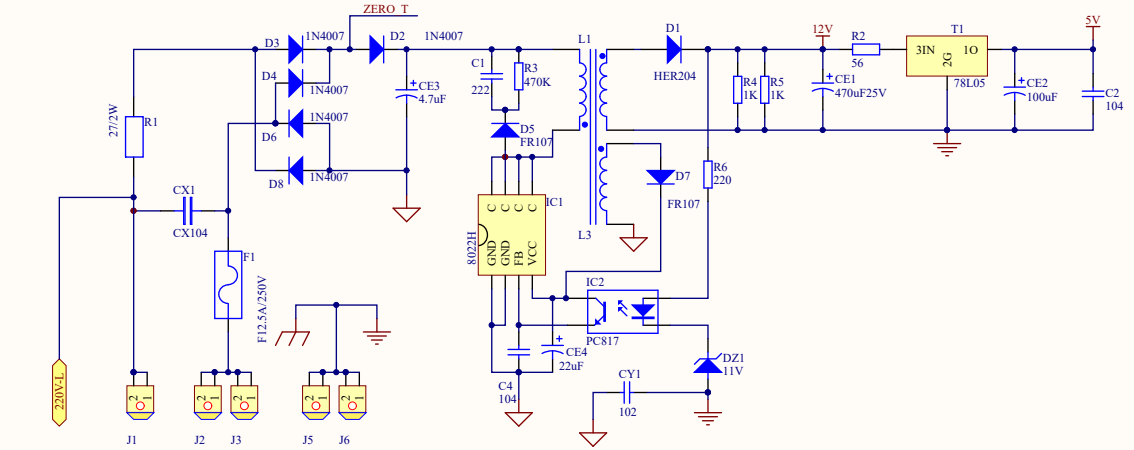

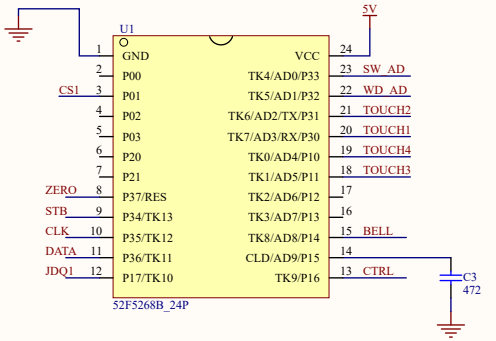

1、第8脚只能接ZERO过零检测
2、第20、21脚只能连触摸键
2、LED引可以在数码管接A-G中随便选择(数码管和限流电阻之间的电气节点)
3、芯片引脚中K0-K13都可以接触摸，AD0,AD1,AD4-AD9都可以接测温及水位检测
4、其他控制信号任意连接

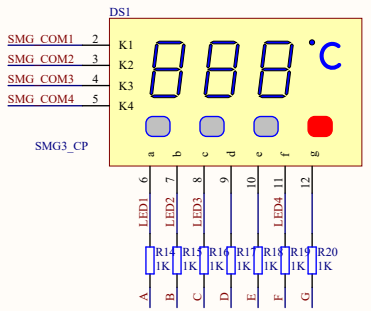

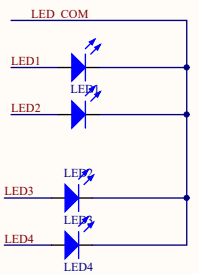

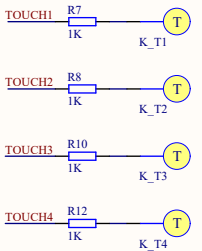

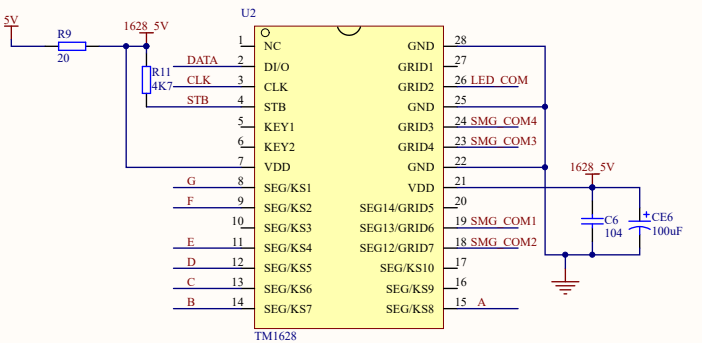

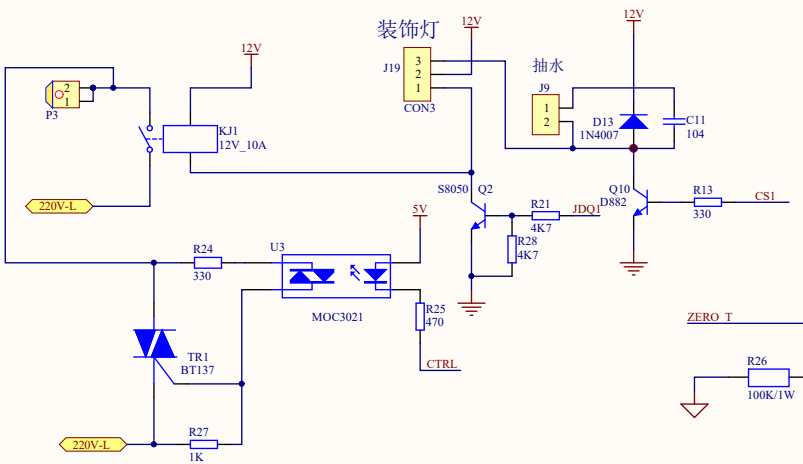

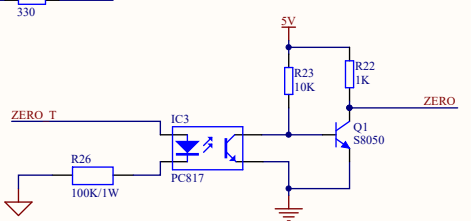

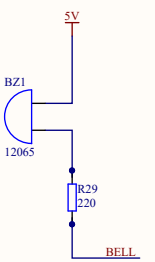

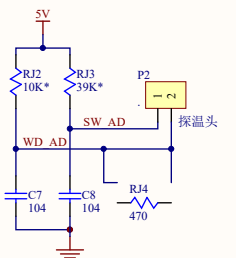

采用中间进水的那种探头

Title		
Size A3	Number	Revision
Date: 2019-9-4		Sheet of
File: E:\myJob\..\D50 V1.0.sch		Drawn By: