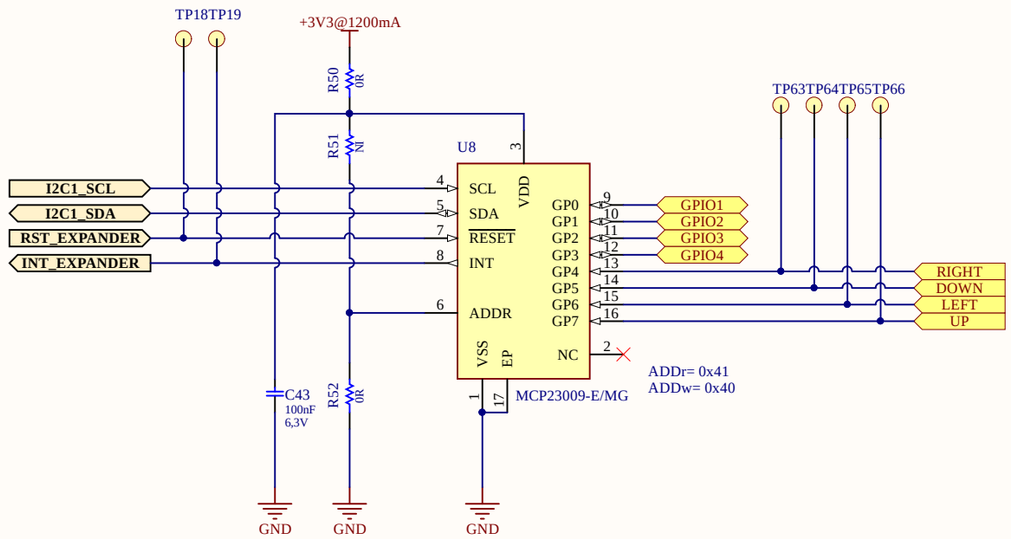

Le présent document est la propriété exclusive de SmartEmbed. Remis à titre confidentiel, il ne peut être communiqué à des tiers, ni utilisé ou reproduit qu'en stricte conformité d'autorisations expresses préalables.

IND	DATE	DESCRIPTION	VISA
B1	27/06/2024	R14 R15 4.7K add R110	EAG
B	06/02/2024	Update I2C1, USART1, RST, SPI1	EAG
A1	02/02/2022	Update Power JACDAC	EAG
A	19/08/2021	Création	EAG

SmartEmbed
Pépinière CleanTech Domaine du
Petit Arbois Avenue Louis Philibert
BP 80058 13792
AIX-EN-PROVENCE CEDEX 3

Etabli le: 19/08/2021
Par: EAG

Verifié le:
Par:

Validé le:
Par:

Page: 8 / 16

STE01-ST Education

Carte pédagogique pour l'enseignement

REFERENCE | DESIGNATION

STE01-FP7-Port extention.SchDoc