Рев. / Изм. Revision	Промяна Alteration	Дата Date	Подпис Name
1			
2			

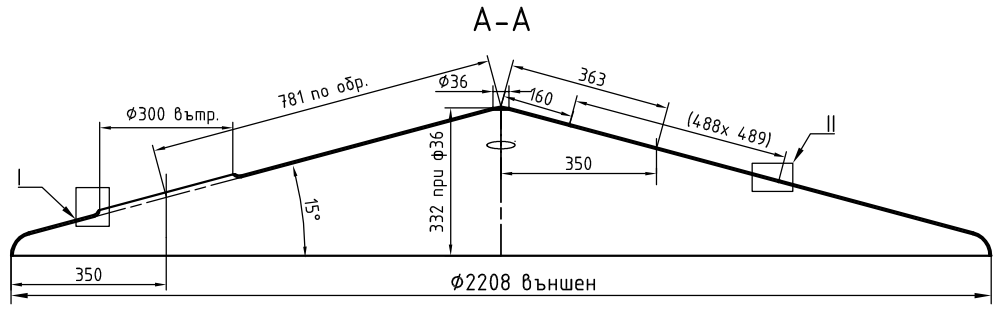

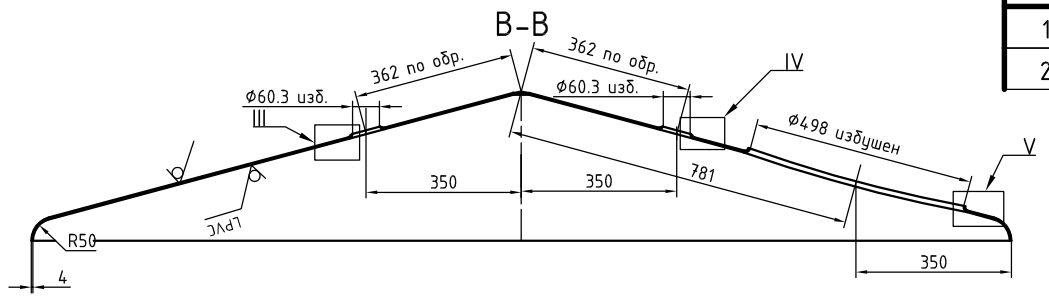

За разположение на отворите е валидан изгледа отгоре.

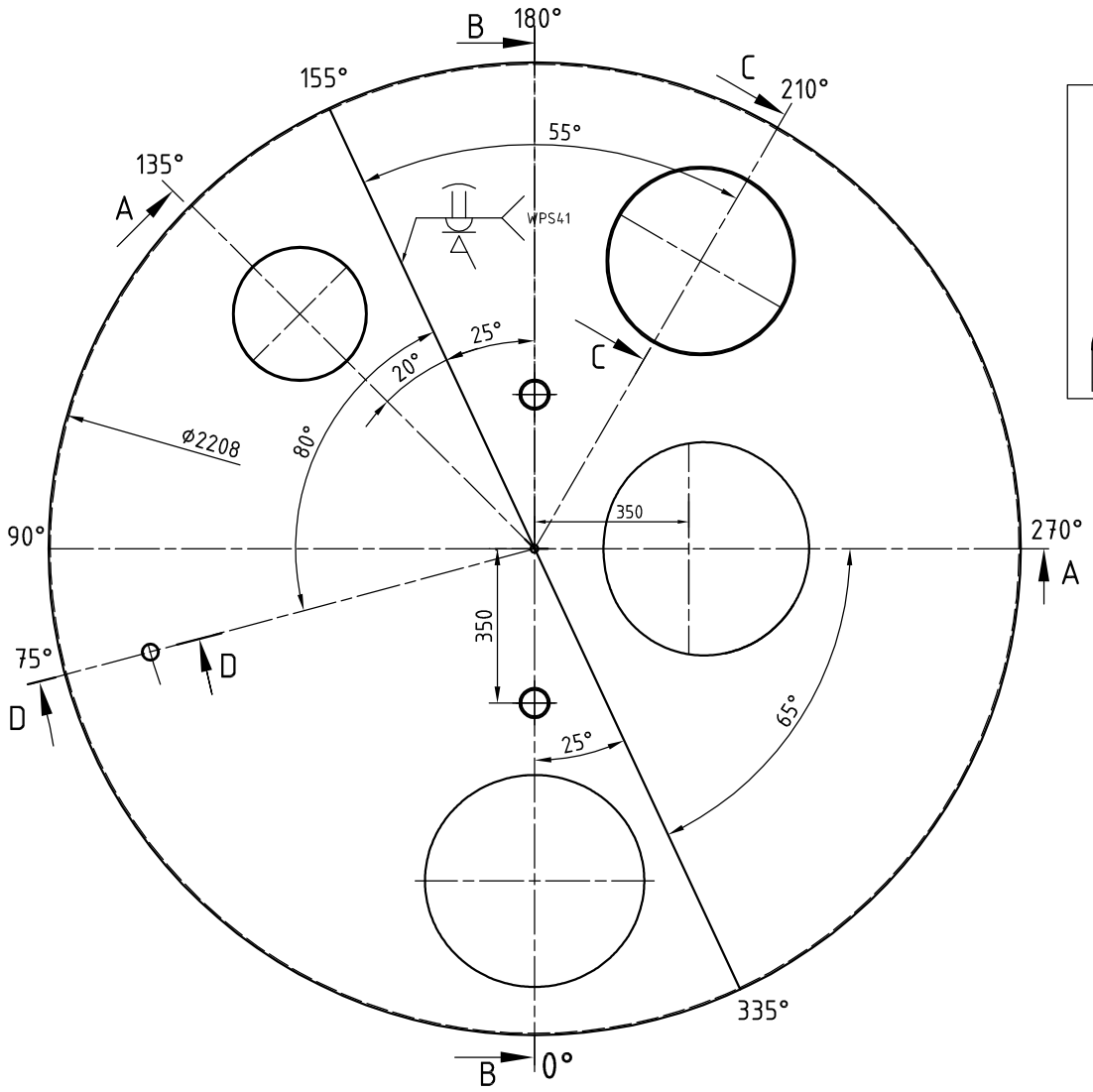

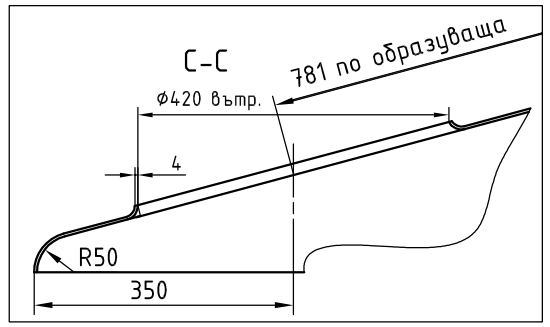

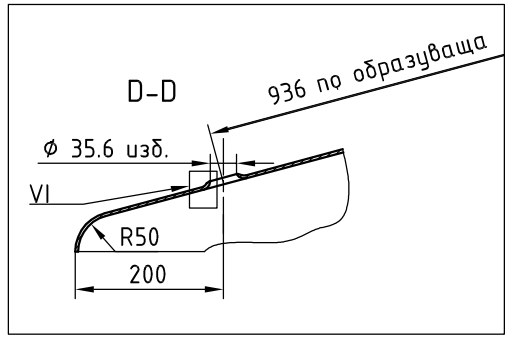

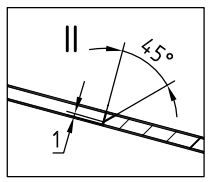

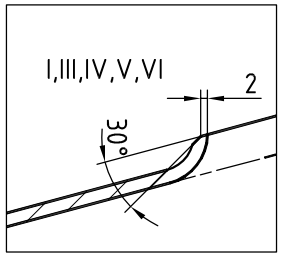

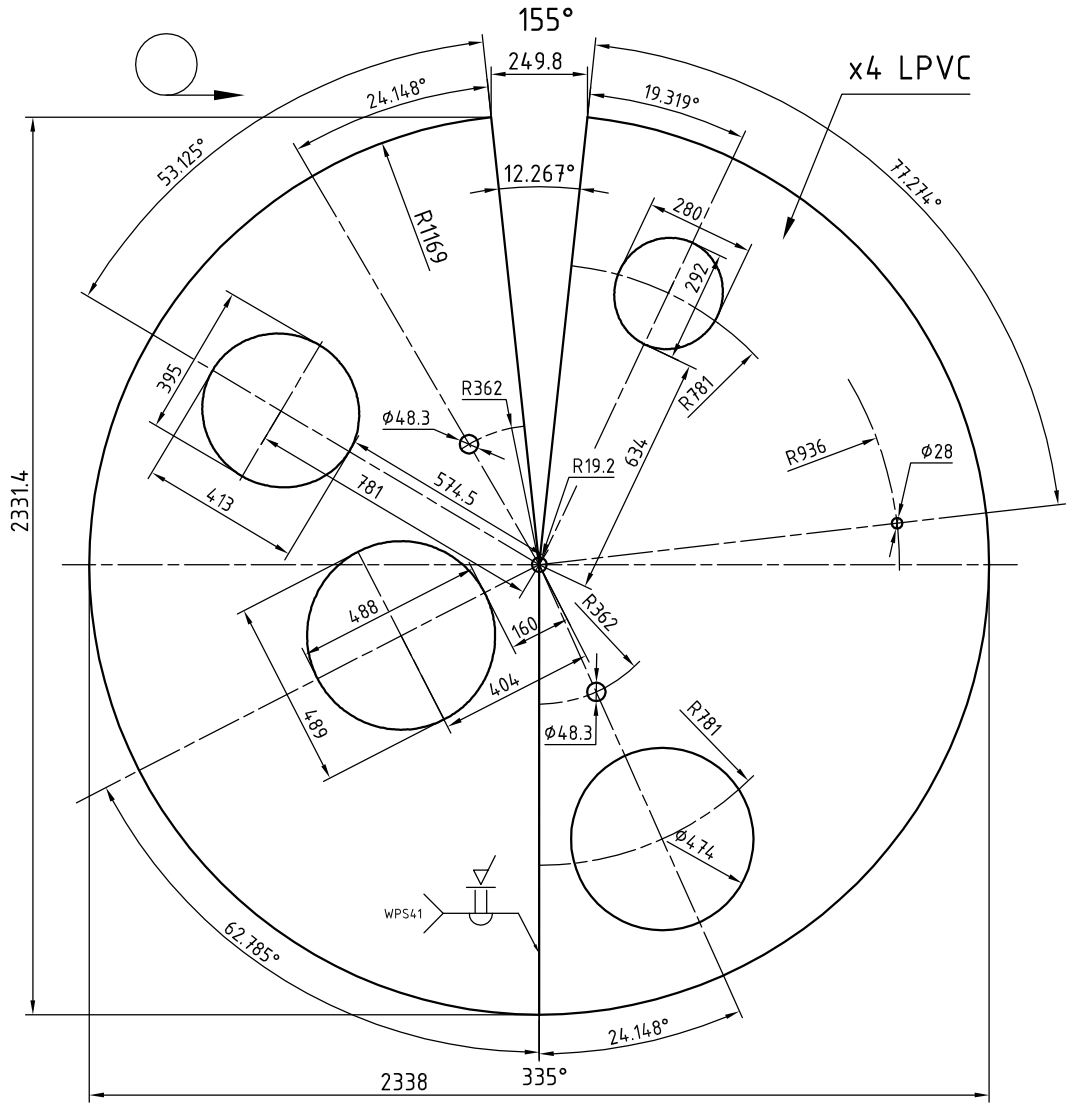

Примерен разкрой

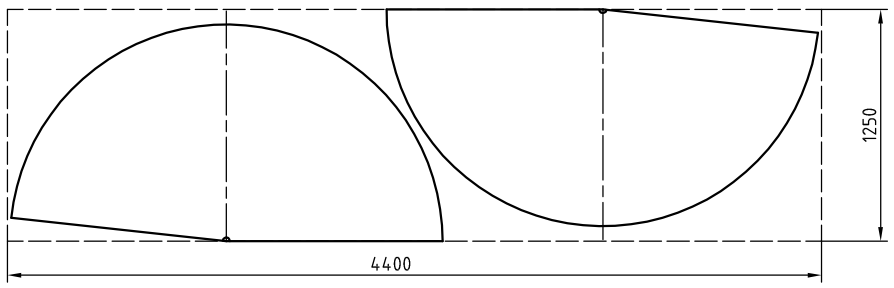

Обработка на заваръчни шевове		Контрол на заваръчни шевове				
Вътрешни	шлайфани Ra<0.8 до осн. материал	Тип	Количество	Метод	Критерий за оценка	Ниво
Външни	байцвани и пасивирани	Визуален	100%	EN ISO 17637:2011	EN ISO 5817:2014	С доп.
Междинни (между изолацията и корпуса)		Радиографичен	-	EN ISO 17636-1:2013	EN ISO 10675-1:2013	-
		Пенетрантен		EN ISO 3452:2013	EN ISO 23277:2013	-

Ra 6.3 LPVC

Неозначени допуски
Unmarked Tollerances
ISO 2768 - m,K

Мащаб/Scale %

Маса/Weight kg

Материал 1.4307/3.1/W2
4x1250x4400 ,2B,LPVC

Файл / File
7155-Инкубационен буферен съд 10m3-119

Вид на документа / Type of Document
Чертеж детайл / Detail drawing

Поръчка № / Order №

biomashin

Разработил / Drawn
Груева/Grueva

Одобрил / Approved
Димитрова/Dimitrova

Наименование / Description
Капак конусен

Означение / Designation
11903 26 00 01

Rev.	Дата на издаване Date of issue	Език Lang	Лист Sheet
0	20.02.2019	bg/en	1/1

Отпечатано: 20 февруари 2019 08:54:55