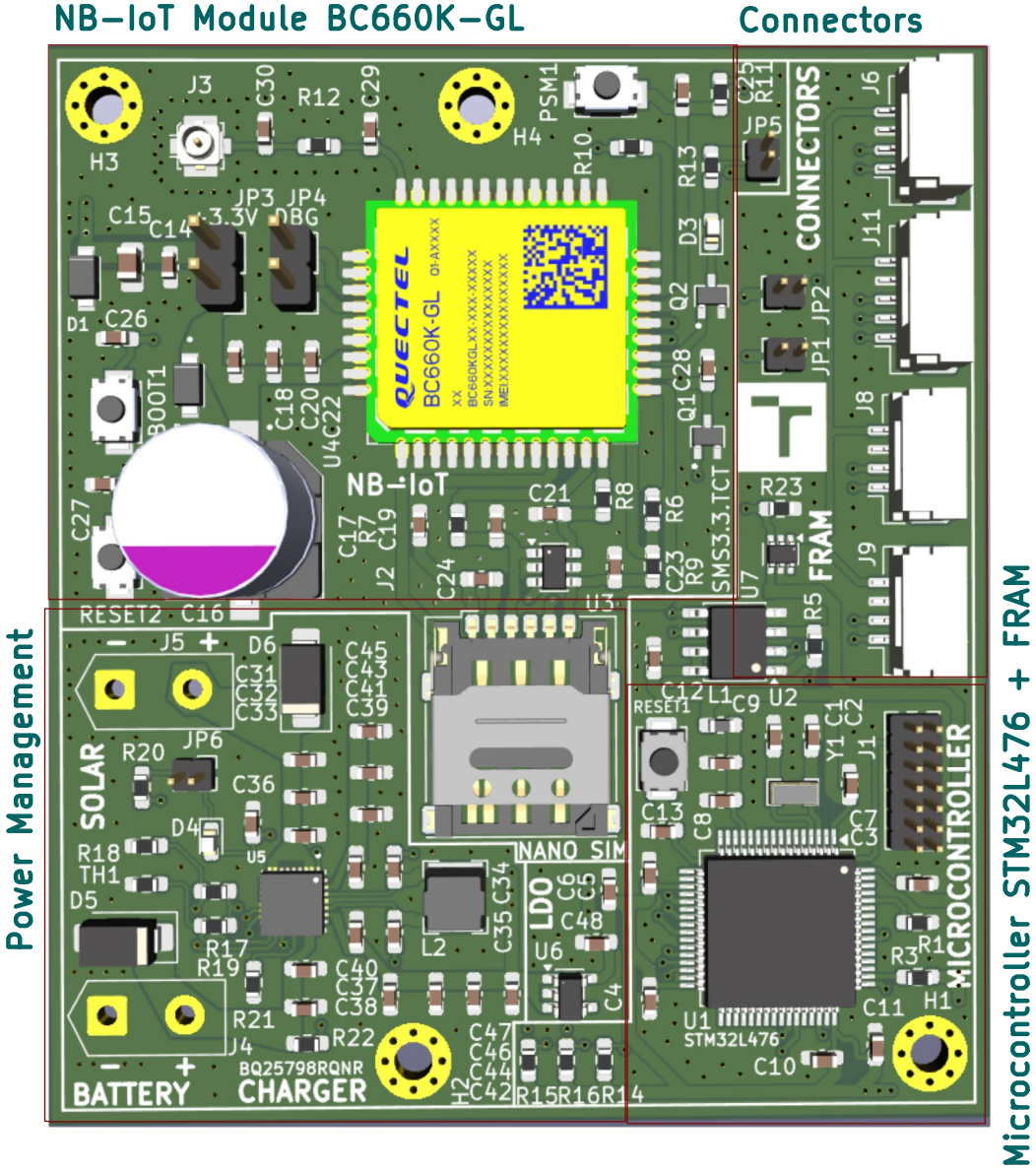

Sensors

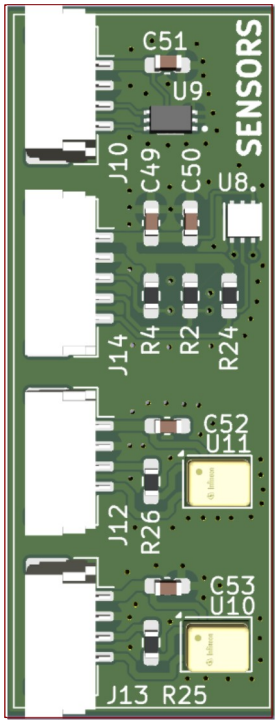

Fakulta elektrotechniky a komunikačních technologií
Vysoké učení technické v Brně
Bc. Dominik Steiner

Sheet: /
File: DSSEM_PCB_v02.kicad_sch

Title: Systém pro environmentální monitoring

Size: A4	Date:	**Rev:**
KiCad E.D.A. 9.0.5		Id: 1/6

Microcontroller STM32L476 + FRAM

Microcontroller
STM32L476

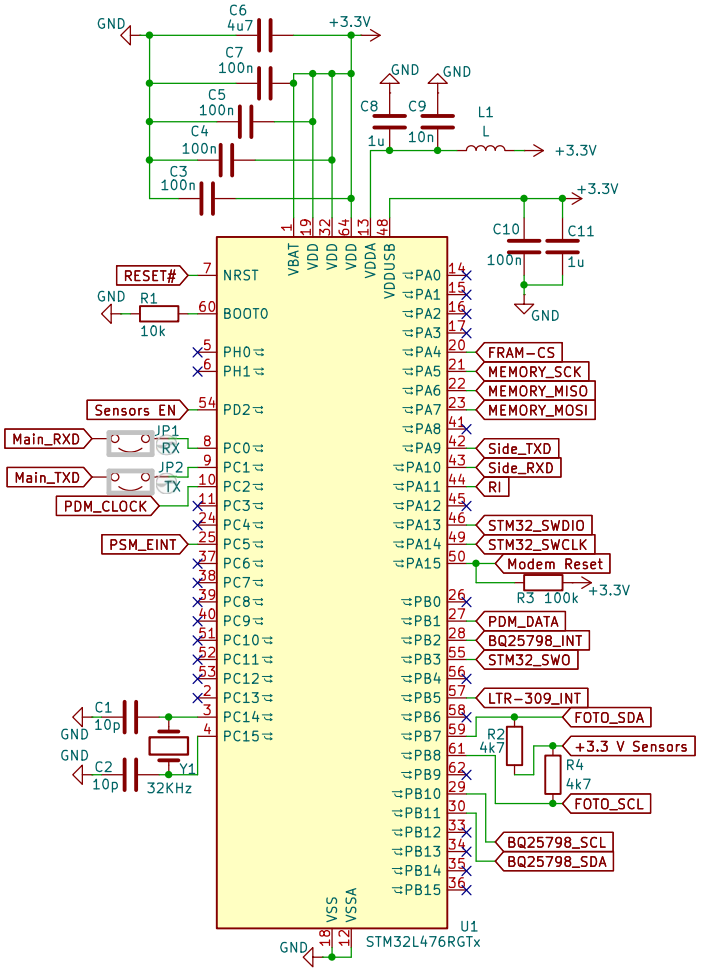

ST-Link

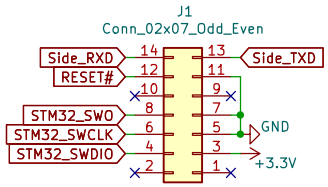

Reset Button

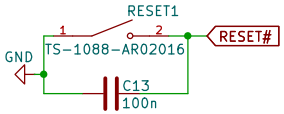

FRAM Memory

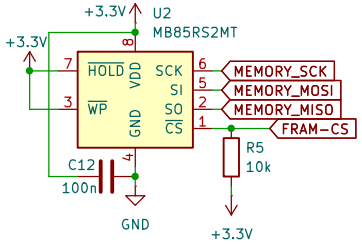

Fakulta elektrotechniky a komunikačních technologií
Vysoké učení technické v Brně
Bc. Dominik Steiner

Sheet: /Microcontroller STM32L476 + FRAM/
File: Microcontroller STM32L476.kicad_sch

Title: Systém pro environmentální monitoring

Size: A4	Date:	**Rev:**
KiCad E.D.A. 9.0.5		Id: 2/6

NB-IoT

NB-IoT Module
Quectel BC660K-GL

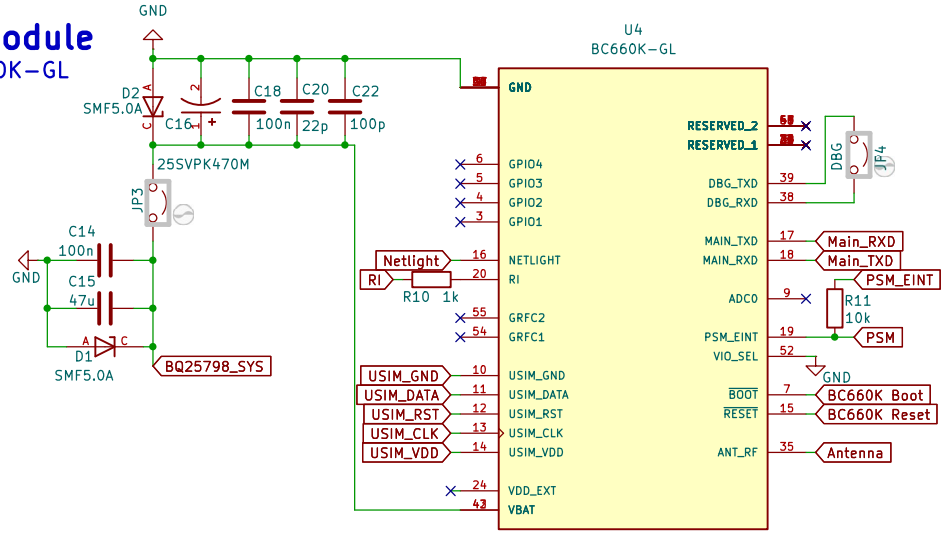

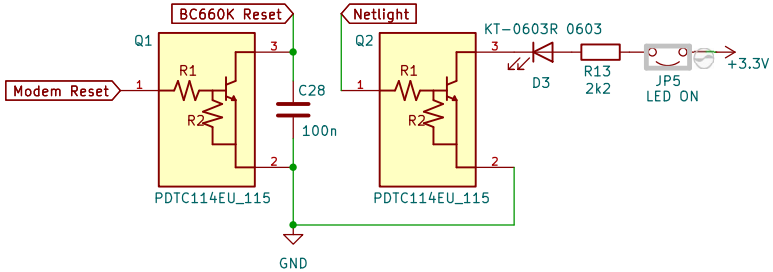

SIM Card

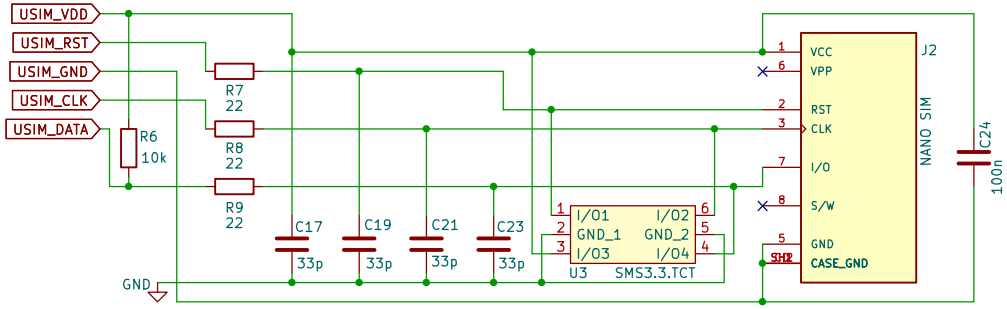

Switches

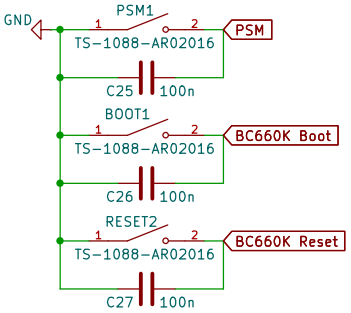

Antenna

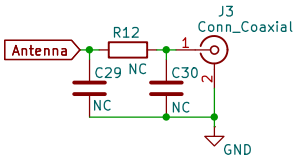

Fakulta elektrotechniky a komunikačních technologií
Vysoké učení technické v Brně
Bc. Dominik Steiner

Sheet: /NB-IoT Module BC660K-GL/
File: NB-IoT Module BC660K-GL.kicad_sch

Title: Systém pro environmentální monitoring

Size: A4	Date:	**Rev:**
KiCad E.D.A. 9.0.5		Id: 3/6

Power Management & Sensors

Charger
TI BQ25798

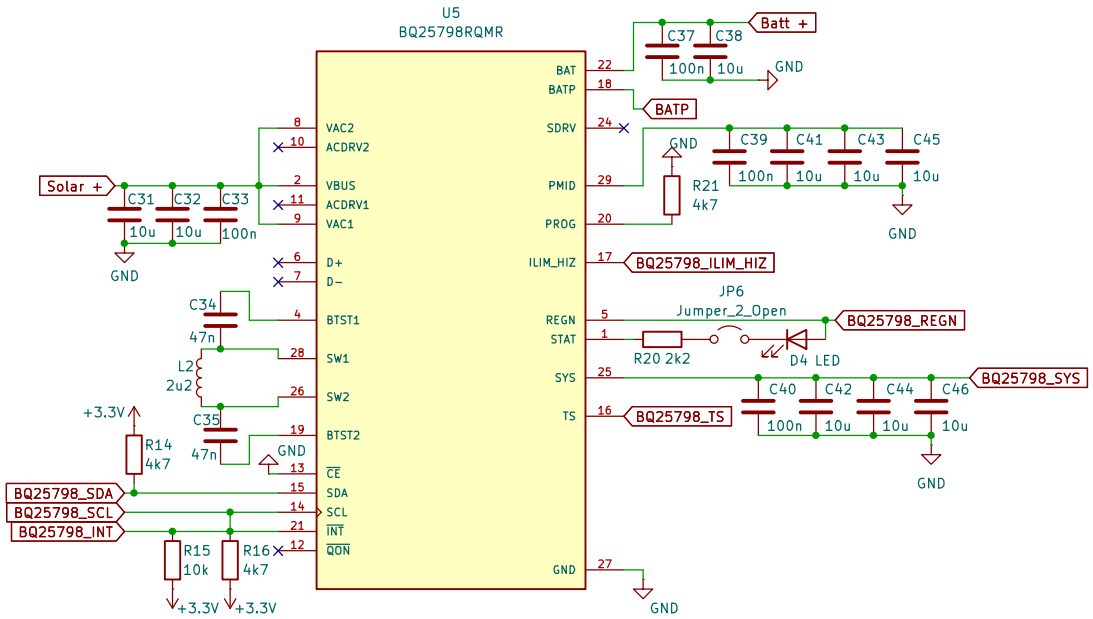

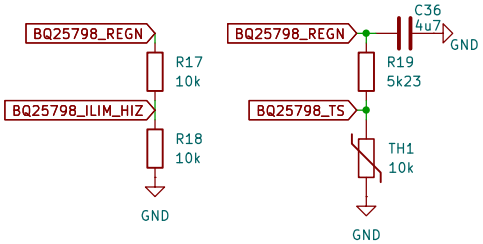

Power Input
Solar, LiFePO4 battery for storage

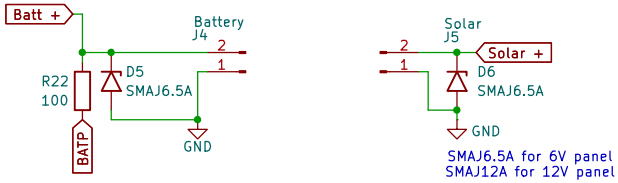

LDO

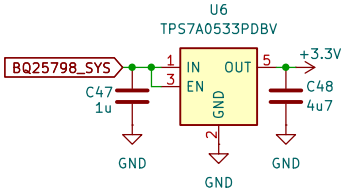

Power Switch
(+3.3 V for sensors)

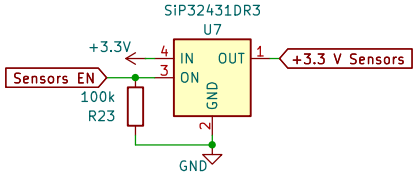

Fakulta elektrotechniky a komunikačních technologií
Vysoké učení technické v Brně
Bc. Dominik Steiner

Sheet: /Power Management/
File: Power Management.kicad_sch

Title: Systém pro environmentální monitoring

Size: A4	Date:	**Rev:**
KiCad E.D.A. 9.0.5		Id: 4/6

Connectors

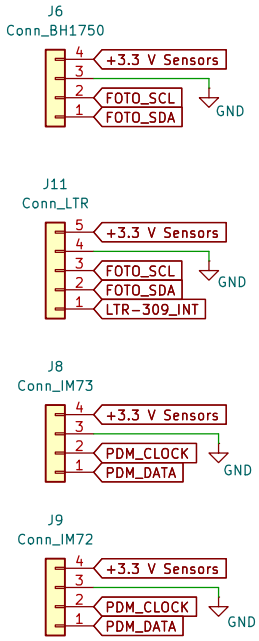

Fakulta elektrotechniky a komunikačních technologií
Vysoké učení technické v Brně
Bc. Dominik Steiner

Sheet: /Connectors/
File: connectors.kicad_sch

Title: Systém pro environmentální monitoring

Size: A4	Date:	**Rev:**
KiCad E.D.A. 9.0.5		Id: 5/6

Sensors

Photosensor 1
BH1750FVI

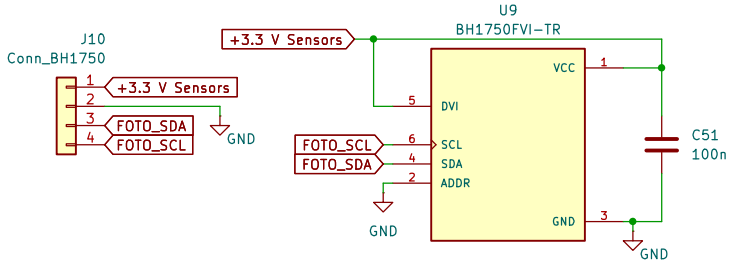

Microphone 1
IM73D122V01

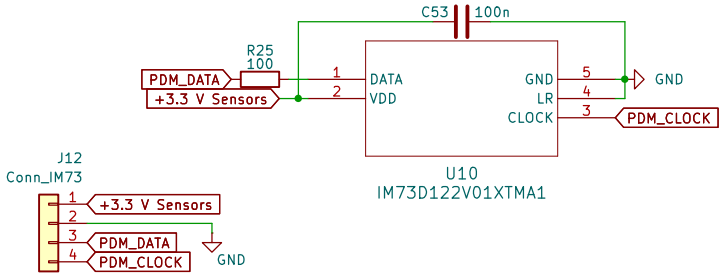

Photosensor 2
LTR-390UV-01

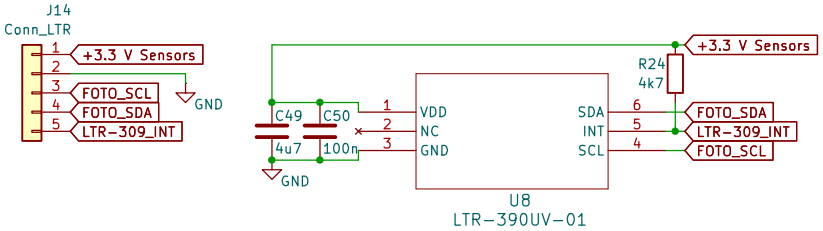

Microphone 2
IM72D128VV01

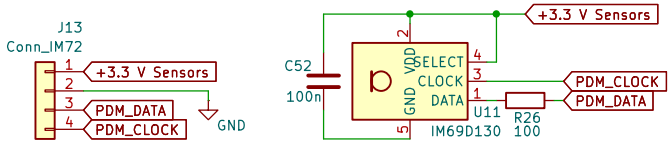

Fakulta elektrotechniky a komunikačních technologií
Vysoké učení technické v Brně
Bc. Dominik Steiner

Sheet: /Sensors/
File: sensors.kicad_sch

Title: Systém pro environmentální monitoring

Size: A4	Date:	**Rev:**
KiCad E.D.A. 9.0.5		Id: 6/6