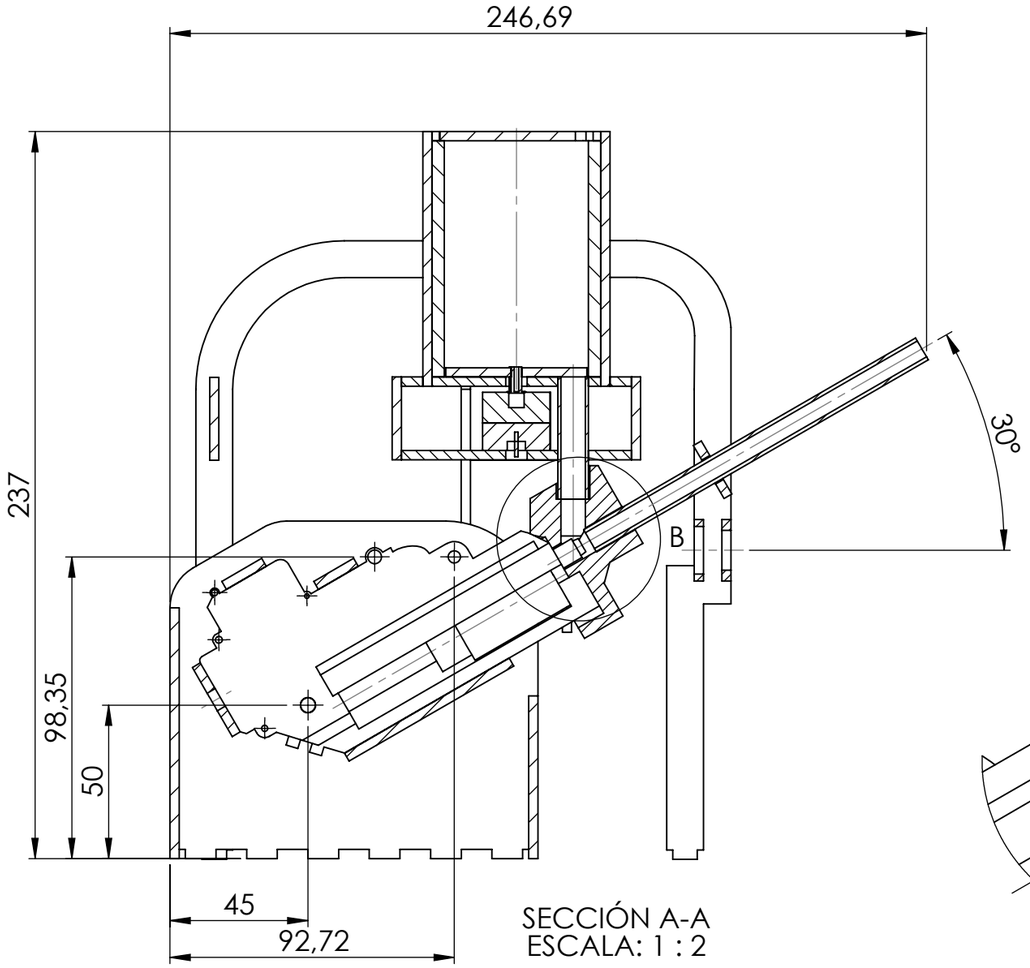

SECCIÓN A-A
ESCALA: 1 : 2

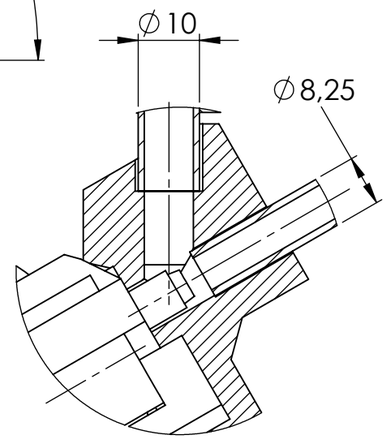

DETALLE B

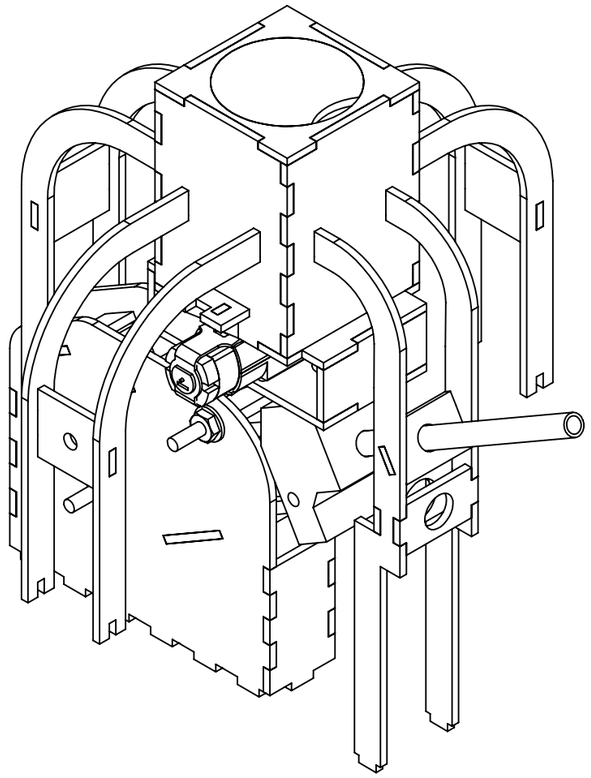

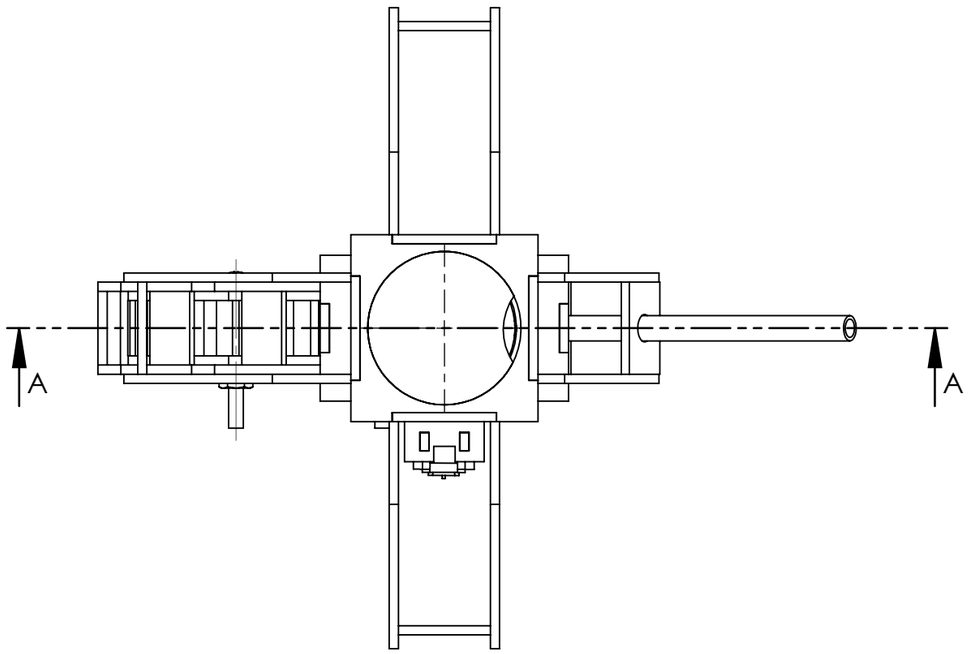

TEC | Tecnológico de Costa Rica

ESCUELA DE INGENIERIA MECATRÓNICA

CURSO: Diseño de Sistemas Mecatrónicos

REVISIÓN: A

	NOMBRE	FIRMA	FECHA
DIBUJ.	S. Mena		02/05/2018
VERIF.	J. Palacios		02/05/2018
APROB.	J. Mora		02/05/2018
FABR.			

ACABADO: --

REBARBAR Y ROMPER ARISTAS VIVAS

DENOMINACIÓN: Plano Conjunto: Mecanismo Disparo

SI NO SE INDICA LO CONTRARIO:
LAS COTAS SE EXPRESAN EN MM
ACABADO SUPERFICIAL:
TOLERANCIAS:
LINEAL:
ANGULAR:

MATERIAL: MDF 3 mm de espesor Plástico ABS

PESO: gramos

DESIGNACIÓN:

FORMATO: A3

ESCALA: 1:2

HOJA 18 DE 19