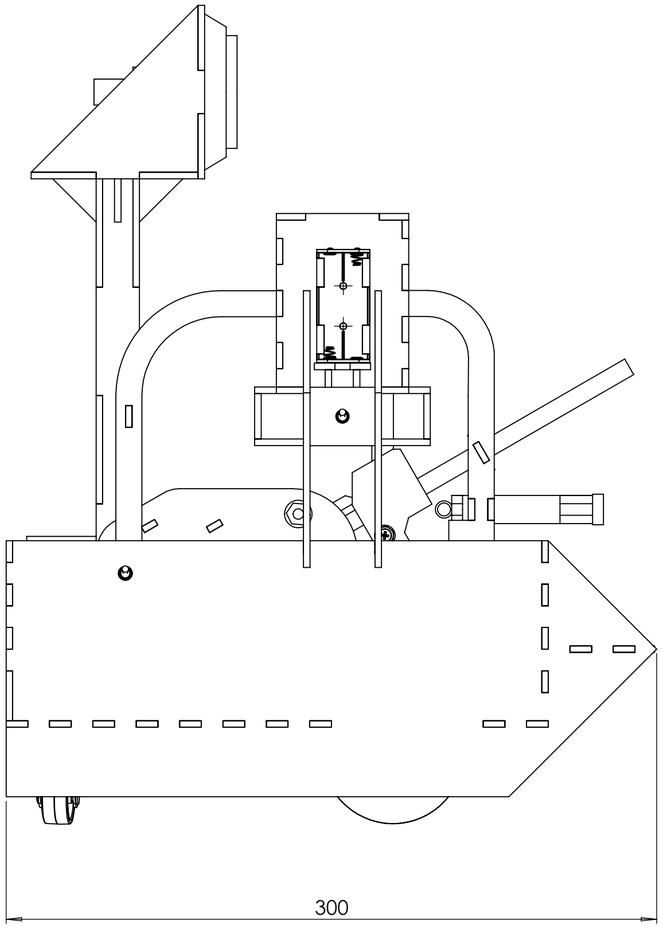

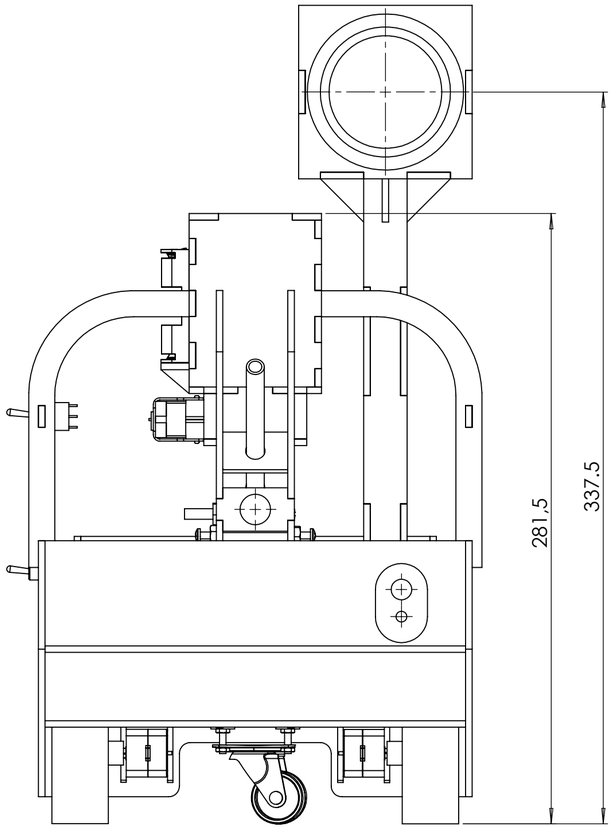

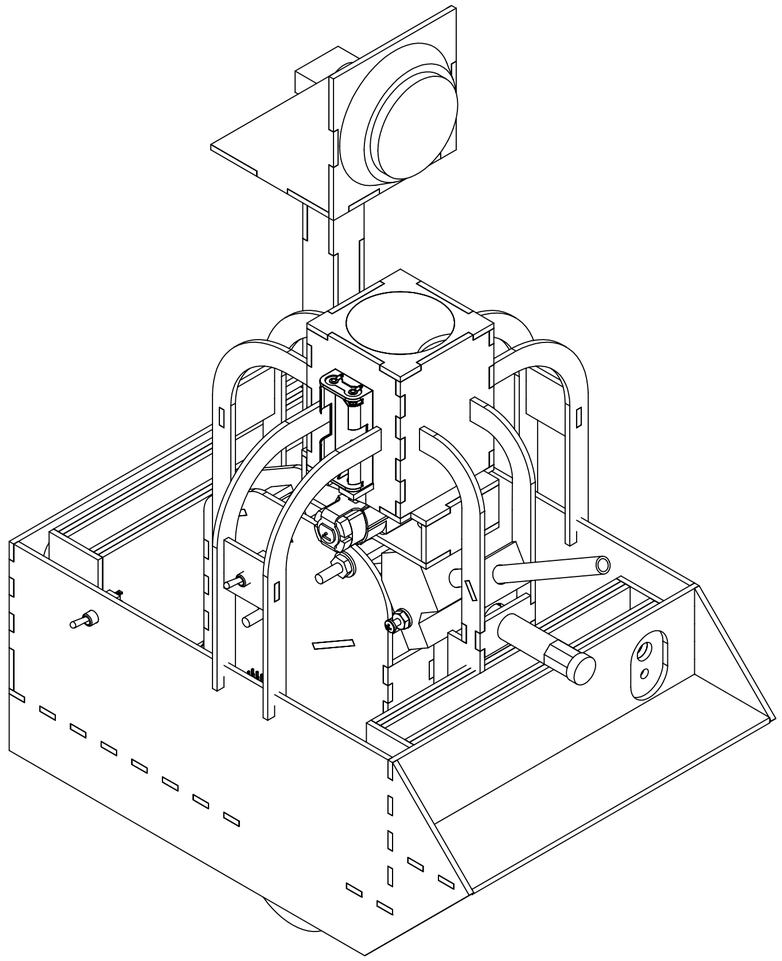

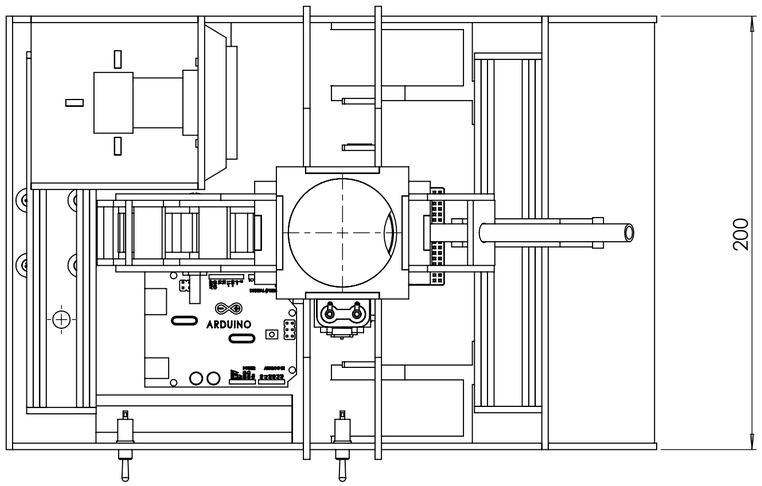

TEC | Tecnológico de Costa Rica				ESCUELA DE INGENIERIA MECATRÓNICA	REVISIÓN: A
				CURSO: Diseño de Sistemas Mecatrónicos	
	NOMBRE	FIRMA	FECHA	ACABADO: --	DENOMINACIÓN: Plano de Conjunto: Ensamble
DIBUJ.	D. Aguilar		31/05/2018		
VERIF.	J.Palacios		31/05/2018	REBARBAR Y ROMPER ARISTAS VIVAS	
APROB	J.Mora		03/06/2018		
FABR.					
SI NO SE INDICA LO CONTRARIO: LAS COTAS SE EXPRESAN EN MM ACABADO SUPERFICIAL: TOLERANCIAS: LINEAL: ANGULAR:				MATERIAL: PESO: gramos	DESIGNACIÓN: ESCALA: 1:2	FORMATO A2 HOJA 2 DE 19