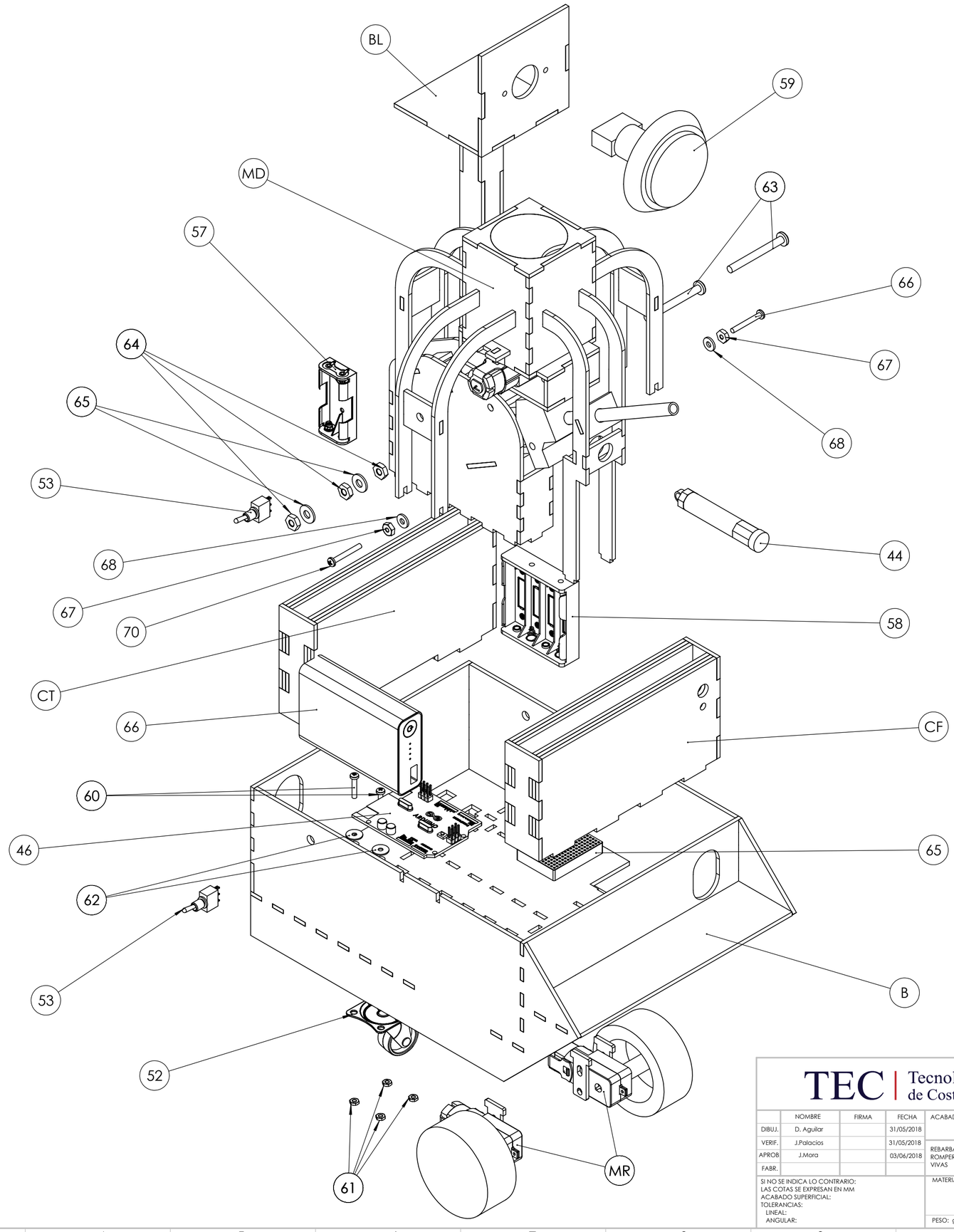

TEC | Tecnológico de Costa Rica

ESCUELA DE INGENIERIA ELECTROMECANICA

CURSO: Diseño de Sistemas Mecatrónicos

REVISIÓN: A

	NOMBRE	FIRMA	FECHA
DIBUJ.	D. Aguilar		31/05/2018
VERIF.	J.Palacios		31/05/2018
APROB	J.Mora		03/06/2018
FABR.			

ACABADO: --

REBARBAR Y ROMPER ARISTAS VIVAS

DENOMINACIÓN: Explosionado: Ensamble

SI NO SE INDICA LO CONTRARIO:
LAS COTAS SE EXPRESAN EN MM
ACABADO SUPERFICIAL:
TOLERANCIAS:
LINEAL:
ANGULAR:

MATERIAL:

PESO: gramos

DESIGNACIÓN:

ESCALA: 1:2

FORMATO: A2

HOJA 2 DE 19