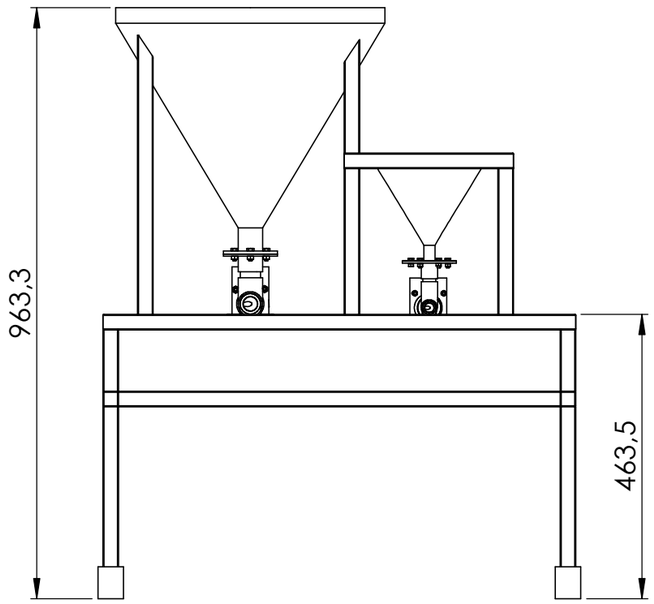

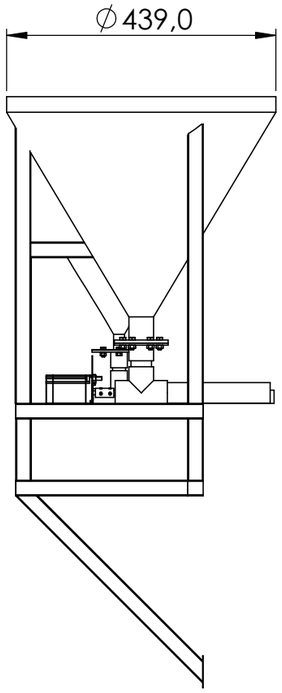

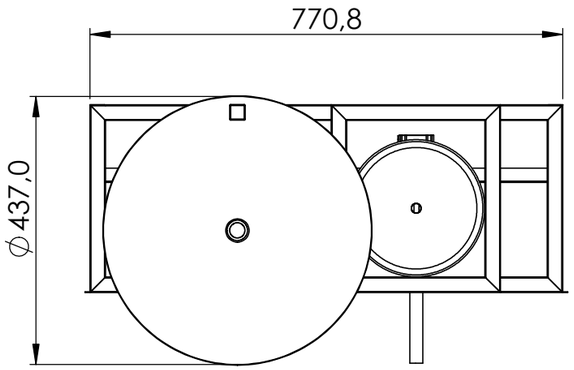

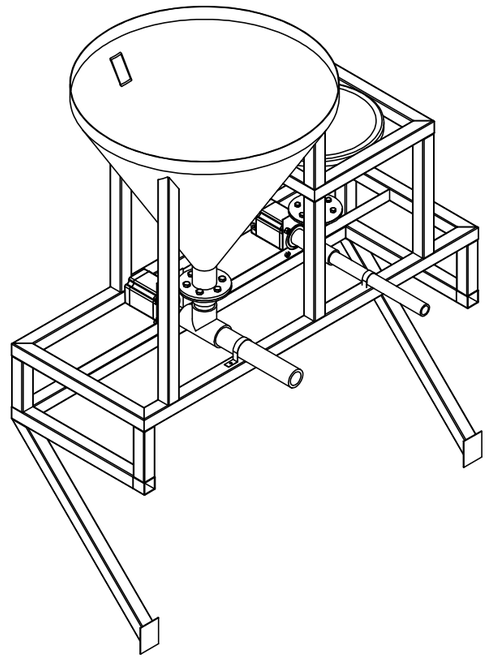

SI NO SE INDICA LO CONTRARIO: LAS COTAS SE EXPRESAN EN MM ACABADO SUPERFICIAL: TOLERANCIAS: LINEAL: ANGULAR:	ACABADO:				REBARBAR Y ROMPER ARISTAS VIVAS	NO CAMBIE LA ESCALA / REVISIÓN
	NOMBRE	FIRMA	FECHA			TÍTULO: TRANSPORTADORES FINOS MONTAJE
DIBUJ.	S MENA		16/5/19			
VERIF.						
APROB.						
FABR.						
CALID.				MATERIAL:		N.º DE DIBUJO CA.04.00 MONT / A3
				PESO:		ESCALA: 1:10 / HOJA 7 DE 17

Producto SOLIDWORKS Educational. Solo para uso en la enseñanza.