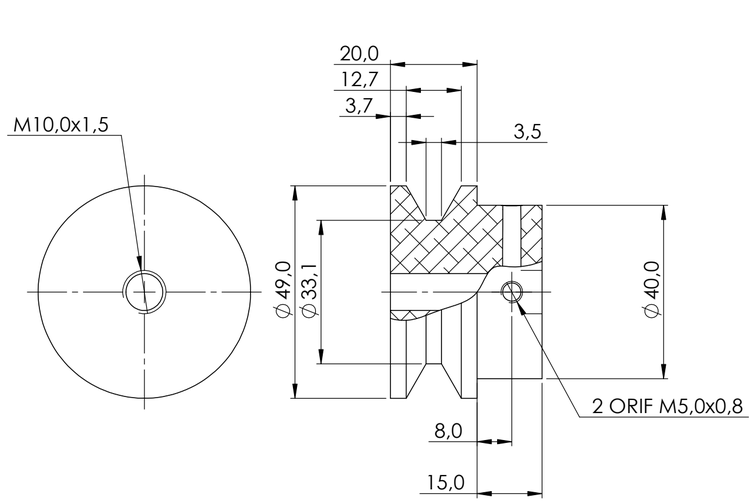

POLEA 2 IN
ESC. 1:1

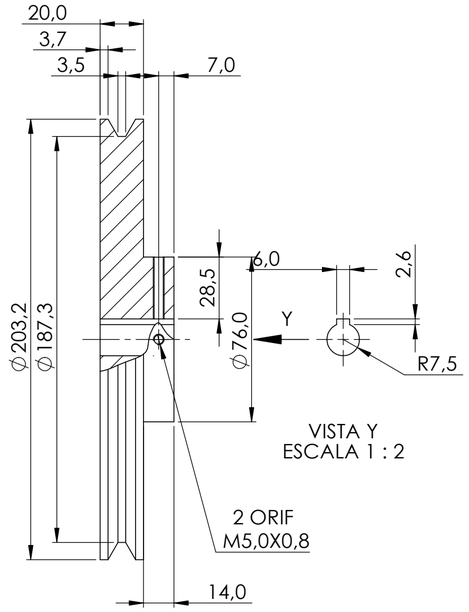

VISTA Y
ESCALA 1 : 2

POLEA 8 IN
ESC. 1:2

SECCIÓN H-H
ESCALA 1 : 5

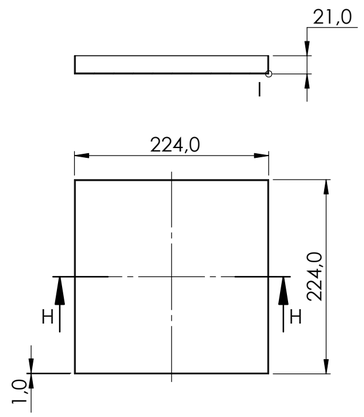

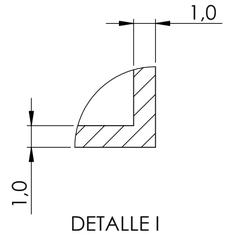

DETALLE I
ESCALA 5 : 1

SOPORTE MOTOR
ESC. 1:5

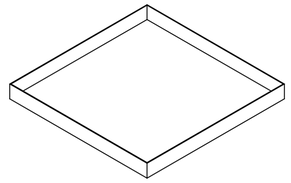

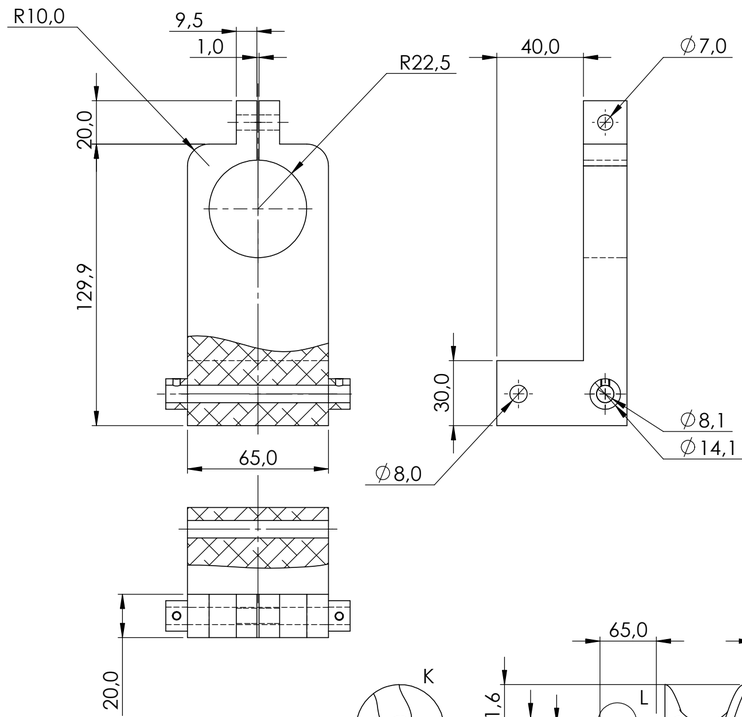

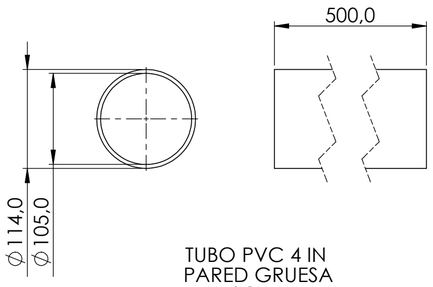

TUBO PVC 4 IN
PARED GRUESA
ESC. 1:5

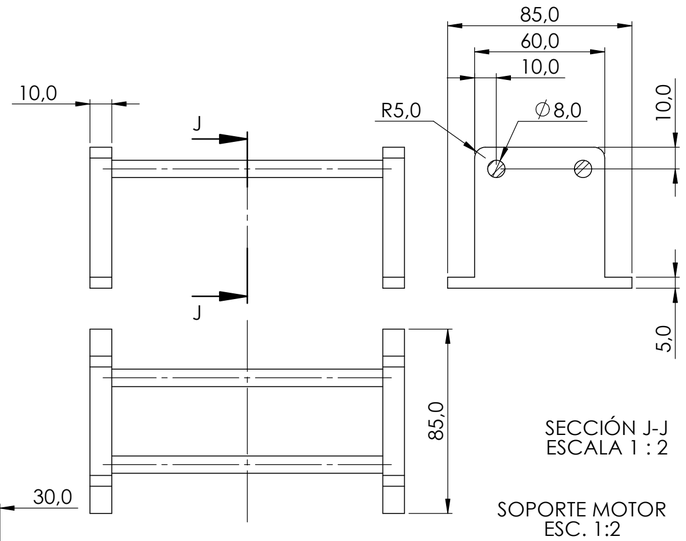

SECCIÓN J-J
ESCALA 1 : 2

SOPORTE MOTOR
ESC. 1:2

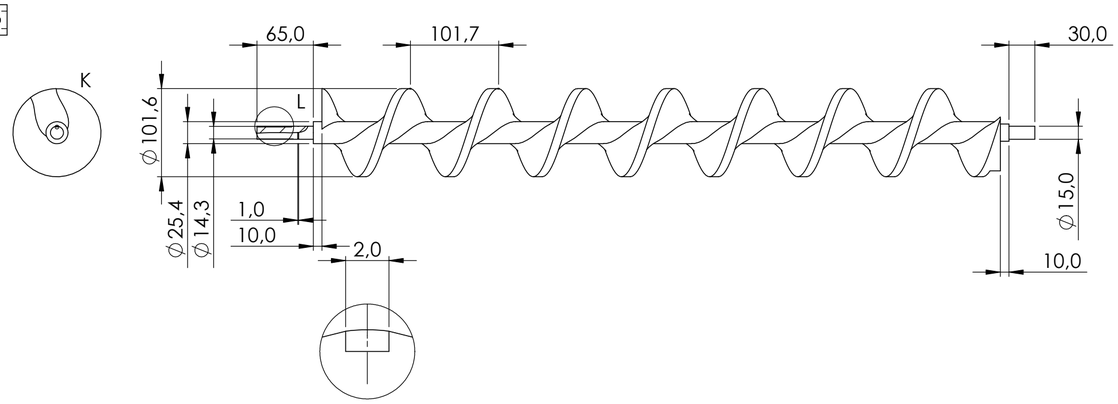

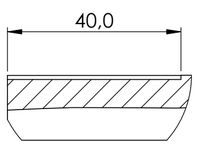

DETALLE L
ESCALA 1 : 1

DETALLE K
ESCALA 5 : 1

SI NO SE INDICA LO CONTRARIO: LAS COTAS SE EXPRESAN EN MM ACABADO SUPERFICIAL: TOLERANCIAS: LINEAL: ANGULAR:	ACABADO:			REBARBAR Y ROMPER ARISTAS VIVAS	NO CAMBIE LA ESCALA	REVISIÓN
	NOMBRE	FIRMA	FECHA		TÍTULO: POLEA 2 POLEA 6 IN SOPORTE DE MOTOR 1, 2 & 3 TSF CONCENTRADO TUBO PVC CONCENTRADO	
DIBUJ.	S MENA		12/05/19			
VERIF.						
APROB.						
FABR.						
CALID.				MATERIAL:	N.º DE DIBUJO CA.02.03	A2
				PESO:	ESCALA: INDICADO	HOJA 13 DE 17

Producto SOLIDWORKS Educational. Solo para uso en la enseñanza.