ピキピックフォトブース 会社案内
Brand & Product Introduction

PICK YOUR MOMENT
PICKYPIC PHOTOBOOTH

Pick your moment
Pickypic photobooth
Fill your space with joy

© 2025 Picky Global Ltd. All rights reserved.

INDEX

1 P 03 ~

ピキピックフォトブースとは

2 P 05 ~

ピキピックフォトブースの
機器紹介

3 P 25 ~

カスタム範囲説明

4 P 29 ~

ブランド利用事例

Chapter 1.

ピキピックフォトブースとは

01

Chapter 1.

ピキピックフォトブースとは

Pick your moment
Pickypic photobooth
Fill your space with joy

KEYWORD

- Customization
- Use of Death space
- Global Service
- Collaboration

ピキピックフォトブースは、
多様なニーズに応えるフォトブースを自社で製造・販売・レンタルしています。
デッドスペースを活用し、革新的な体験と高いマーケティング効果を実現します。

Chapter 2.

ピキピックフォトブースの 機器紹介

02

PICKYPIC PHOTOBOOTH LINE UP

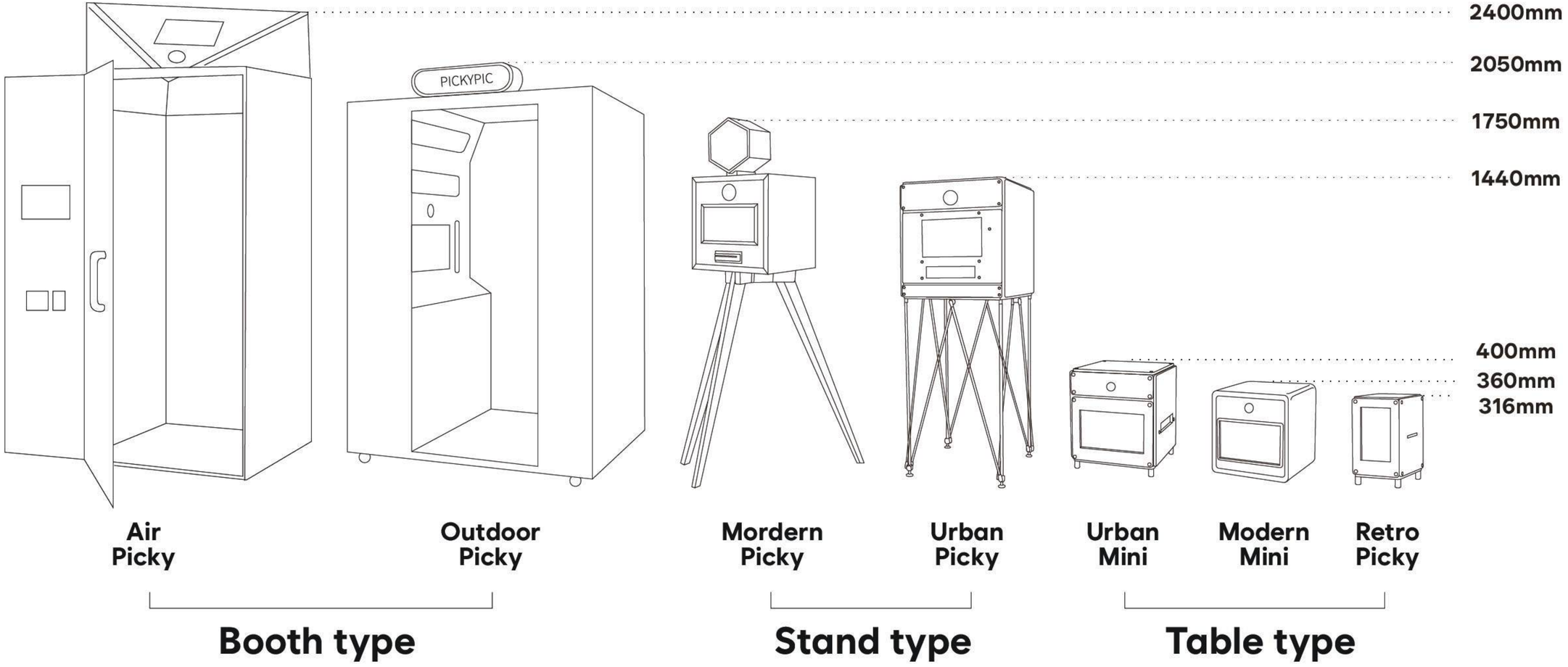

MODERN PICKY

Wood Color

ホワイトオークとウォールナットを使用した、
シンプルで温かみのある「モダンピッキー」。
ナチュラルでコージーな雰囲気が特徴で、
さまざまなシーンで活躍する木製モデルです。

[製品の特徴]
シンプルで温かみのある木製デザイン
誰でも簡単に使える直感的な構造
シンプルなUIと上部ライトで、より明るく鮮やかな撮影が可能

STAND TYPE : MODERN PICKY

STAND TYPE

MODERN PICKY

Product Specifications

品目	詳細
素材	原木(ホワイトオーク / ウォールナッツ)
大きさ	W550mm*L550mm*H1570mm
使用電力	600W (最大900W)
撮影方式	有料 / 無料の中から選択（カメラ：DSLR）
印画紙類	4*6 inches / 2*6 inches
カスタム	印画紙フレーム / UIデザインの変更可能
外観カスタム	角の部分を除く平面部分に限り、シートラッピング可能

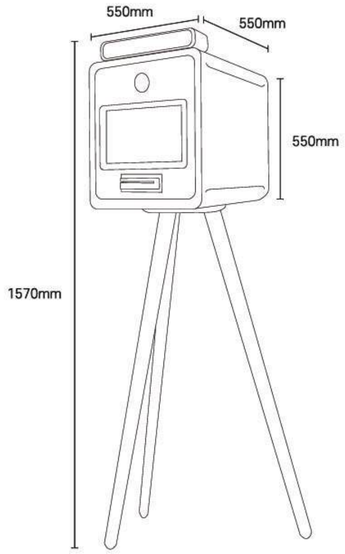

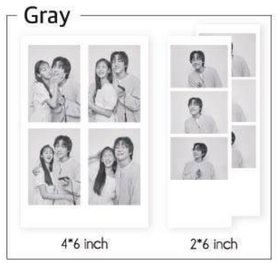

CLASSIC PICKY

Wood Color

クラシックピキーは、
ヴィンテージ新聞紙の雰囲気のプリントで、
コンセプトポップアップストアや店舗に
マッチするフォトブースです。

[製品の特徴]
1) 清潔感と温かみのある木製デザイン
2) 誰でも簡単に使える直感的な構造
3) ヴィンテージ新聞紙テンプレートでの出力が可能

STAND TYPE : CLASSIC PICKY

STAND TYPE

CLASSIC PICKY

Product Specifications

品目	詳細
素材	原木(ホワイトオーク / ウォールナッツ)
大きさ	W550mm*L550mm*H1570mm
使用電力	600W (最大900W)
撮影方式	有料 / 無料の中から選択 (カメラ：DSLR)
印画紙類	A4 / A5 白黒印刷のみ可能
カスタム	印画紙フレーム / UIデザインの変更可能
外観カスタム	角の部分を除く平面部分に限り、シートラッピング可能

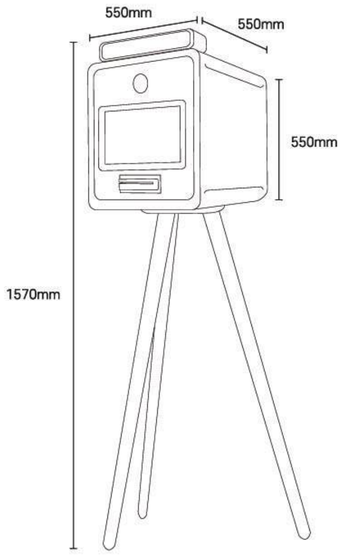

Classic gray

A4 A5

STAND TYPE : URBAN PICKY

URBAN PICKY

Acrylic Color

MZ世代をターゲットにした店舗や
インテリアコンセプトに
よく合うアーバンピキーです。
多彩なアクリルカラーやラッピングカスタムが可能で、
ビジュアル重視のピキーピックの
代表モデルです。

[製品の特徴]

1) 12色アクリル＆カスタムラッピング、ブランドカラーUI対応
2) 無料・有料・クーポン・コインなど多様な決済
3) テンプレートでブランド露出・イベント活用

STAND TYPE : URBAN PICKY

STAND TYPE

URBAN PICKY

Product Specifications

品目	詳細
素材	12種類のアクリルカラーから選択可能
大きさ	W500mm*L500mm*H1440mm
使用電力	600W (最大900W)
撮影方式	有料 / 無料の中から選択 (カメラ：DSLR)
印画紙類	4*6 inches / 2*6 inches
カスタム	印画紙フレーム / UIデザインの変更可能
外観カスタム	前面ラッピングまたはレタリングラッピングが可能

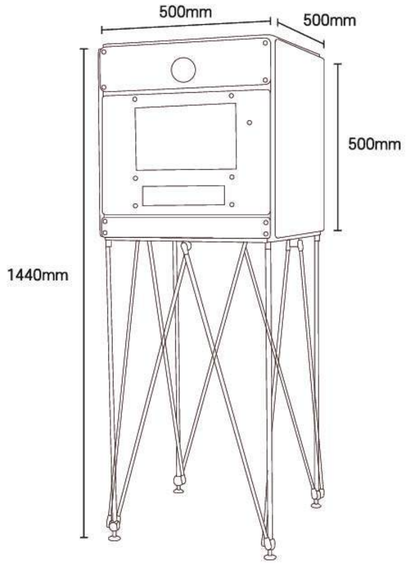

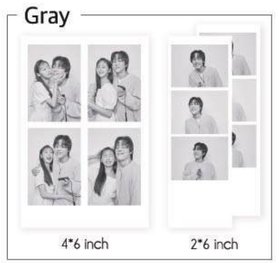

MODERN MINI PICKY

Wood Color

モダンピキーの魅力を詰め込んだミニサイズモデルで、
お好きな家具や棚の上に置いて使用可能です。
当日クイック発送や直接受け取りができ、
設置費なしでそのままご利用いただけます。

[製品の特徴]

1) 設置不要ですぐ使用可能

2) モダンピキーの魅力を詰めたコンパクトモデル

3) パーソナルカラー診断＆「2×4インチ」専用テンプレ対応

TABLE TYPE : MODERN MINI PICKY

TABLE TYPE

MODERN MINI PICKY

Product Specifications

品目	詳細
素材	原木(ホワイトオーク)
大きさ	W330mm*L330mm*H390mm
使用電力	600W (最大900W)
撮影方式	無料 (4Kカメラ) / パーソナルカラー診断対応
印画紙類	6*4 inches / 2*4 inches
カスタム	印画紙フレーム / UIデザインの変更可能
外観カスタム	角の部分を除く平面部分に限り、シートラッピング可能

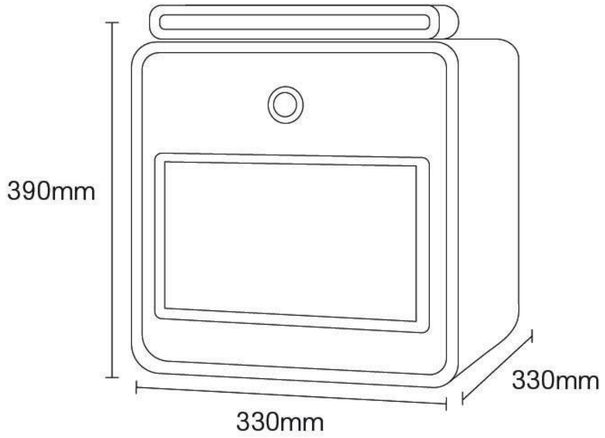

TABLE TYPE : URBAN MINI PICKY

URBAN MINI PICKY

Acrylic Color

アーバンピキーの魅力を詰めたミニサイズモデルで、
お好きな家具や棚の上に置いて使用可能です。
当日クイック発送や直接受け取りもでき、
設置費なしですぐにご利用いただけます。

[製品の特徴]

1) 設置不要ですぐ使用可能

2) アーバンピキーの魅力を詰めたコンパクトモデル

3) パーソナルカラー診断＆「2×4インチ」専用テンプレ対応

TABLE TYPE : URBAN MINI PICKY

TABLE TYPE

URBAN MINI PICKY

Product Specifications

品目	詳細
素材	12種類のアクリルカラーから選択可能
大きさ	W350mm*L350mm*H400mm
使用電力	600W (最大900W)
撮影方式	無料 (4Kカメラ) / パーソナルカラー診断対応
印画紙類	6*4 inches / 2*4 inches
カスタム	印画紙フレーム / UIデザインの変更可能
外観カスタム	前面ラッピングまたはレタリングラッピングが可能

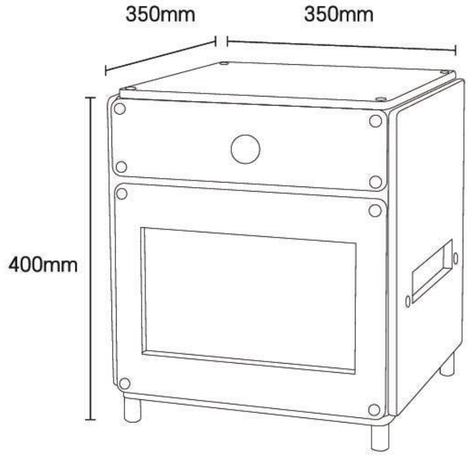

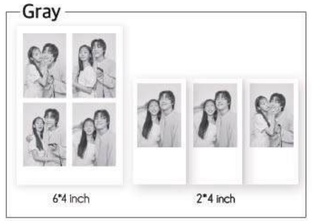

TABLE TYPE : MODERN RETRO PICKY

MODERN RETRO PICKY

Acrylic Color

設置が簡単で、
家具や棚の上に置いて使用できる
感熱紙印刷方式のモデルです。
当日クイック発送や直接受け取りも可能で、
より手軽にご利用いただけます。

[製品の特徴]

1) 設置不要ですぐ使用可能
2) 高速出力可能な感熱紙印刷方式
3) 今日の運勢、アンケート、順番待ちなど多彩な機能に対応

TABLE TYPE : MODERN RETRO PICKY

TABLE TYPE

MODERN RETRO PICKY

Product Specifications

品目	詳細
素材	原木 (ホワイトオーク)
大きさ	W290mm*L290mm*H310mm
使用電力	500W (最大700W)
撮影方式	無料撮影 (内蔵タブレットカメラ 2.0MP)
印画紙類	感熱紙 (白黒印刷のみ可能) 、9色の用紙から選択可能
カスタム	印画紙フレーム / UIデザインの変更可能
外観カスタム	角の部分を除く平面部分に限り、シートラッピング可能

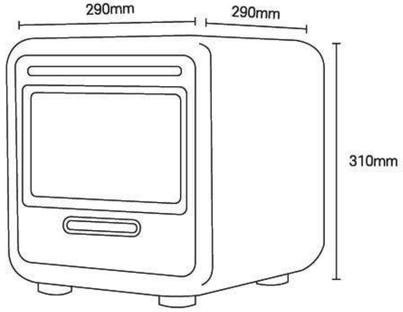

감열지

TABLE TYPE : URBAN RETRO PICKY

URBAN RETRO PICKY

Acrylic Color

設置が簡単で、
家具や棚の上に置いて使用できる
感熱紙印刷方式のモデルです。
当日クイック発送や直接受け取りも可能で、
より手軽にご利用いただけます。

[製品の特徴]

1) 設置不要ですぐ使用可能
2) 高速出力可能な感熱紙印刷方式
3) 今日の運勢、アンケート、順番待ちなど多彩な機能に対応

TABLE TYPE : URBAN RETRO PICKY

TABLE TYPE

URBAN RETRO PICKY

Product Specifications

品目	詳細
素材	12種類のアクリルカラーから選択可能
大きさ	W190mm*L230mm*H316mm
使用電力	500W (最大700W)
撮影方式	無料撮影（内蔵タブレットカメラ 2.0MP）
印画紙類	感熱紙（白黒印刷のみ可能）、9色の用紙から選択可能
カスタム	印画紙フレーム / UIデザインの変更可能
外観カスタム	前面ラッピングまたはレタリングラッピングが可能

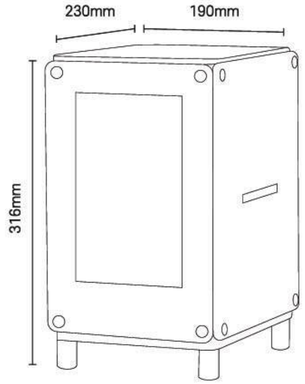

감열지

OUTDOOR PICKY

Wrapping Color

アウトドアピキーは背景付きブース型フォトブースで、
屋内外どこでも設置・利用可能。
外観ラッピングでブランドのポップアップやイベントで
高いマーケティング効果を発揮します。

[製品の特徴]

1) 屋内外どこでも設置可能

2) 背景カスタム対応

3) 外観ラッピングで効果的なマーケティング活用

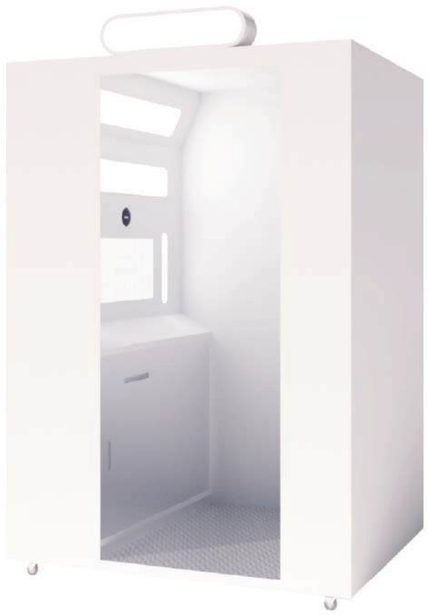

BOOTH TYPE

OUTDOOR PICKY

Product Specifications

品目	詳細
素材	アルミニウム (基本カラー：ホワイト)
大きさ	W1400mm*L1000mm*H2050mm
使用電力	800W (最大 1KW)
撮影方式	有料 / 無料の中から選択 (カメラ：DSLR)
印画紙類	4*6 inches / 2*6 inches / A4 / A5
カスタム	印画紙フレーム / UIデザインの変更可能
外観カスタム	前面ラッピングまたはレタリングラッピングが可能

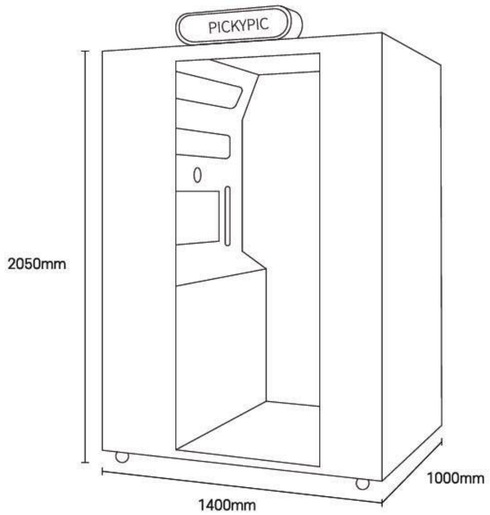

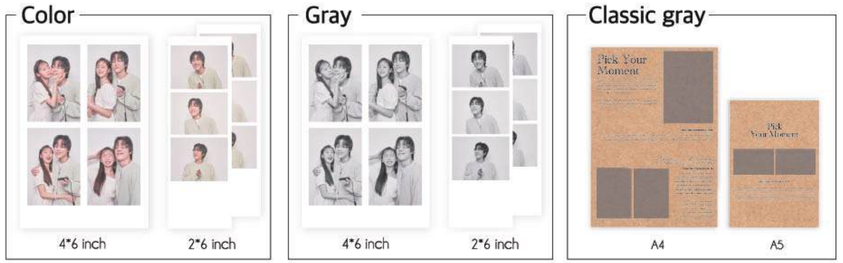

BOOTH TYPE : AIR PICKY

AIR PICKY

Wrapping Color

エアピキーはハイアングル撮影対応の
ブース型フォトブースで、
屋内外で使用可能、
内外装ラッピングにも対応しています。

[製品の特徴]

1) 屋内外どこでも設置可能

2) 前面ラッピング対応

3) ハイアングル撮影方式で独自の演出が可能

BOOTH TYPE : AIR PICKY

TABLE TYPE

AIR PICKY

Product Specifications

品目	詳細
素材	アルミニウム (基本カラー：ホワイト)
大きさ	W930mm × L930mm × H2100mm (ヘッドを含む高さ：2350mm)
使用電力	800W (最大 1KW)
撮影方式	有料 / 無料の中から選択（カメラ：DSLR）
印画紙類	4*6 inches / 2*6 inches
カスタム	印画紙フレーム / UIデザインの変更可能
外観カスタム	前面ラッピングまたはレタリングラッピングが可能

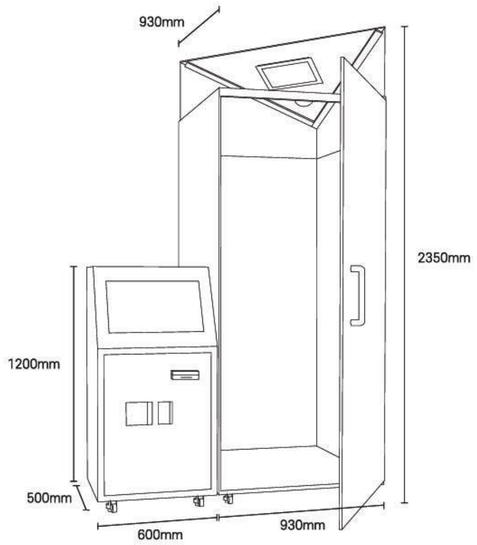

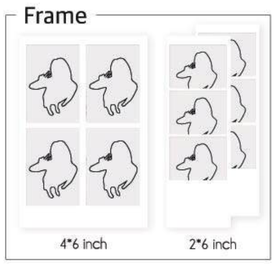

Chapter 3.

カスタム範囲説明

03

サービス選択項目（テンプレートカスタマイズの順序）

1. フォトテンプレートサイズの選択
（機器ごとに選択オプションが異なります）

2. デザインガイドに従って作業を進行

3. 作業ファイルを共有後、機器に設定
（売買・長期レンタル時には設定方法の指導あり）

指定した印画紙テンプレートのレイアウトと希望のデザインでカスタマイズして印刷可能です。
追加オプションを選択すると、UIデザインのカスタマイズも可能です。

サービス選択項目 1.（印画紙テンプレートカスタムサービス）

Urban Picky, Modern Picky,
Mini Picky, Outdoor Picky, Air Picky

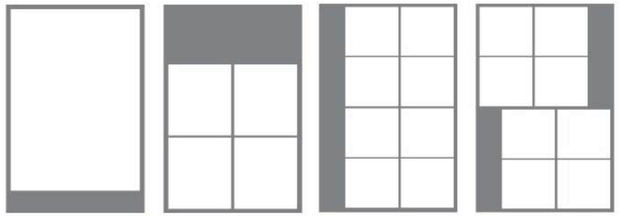

4*6inches (101*152mm)
1回撮影で1枚ずつ出力

Urban Picky, Modern Picky,
Outdoor Picky, Air Picky

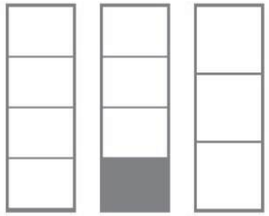

2*6inches (51*152mm)
1回撮影で2枚ずつ出力

Mini Picky

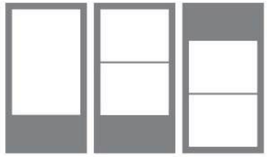

2*4inches (51*152mm)
1回撮影で3枚ずつ出力

Classic Picky, Outdoor Picky

A4 (297*210mm)
A5 (210*148mm)
1回撮影で1枚ずつ出力

選択した機器に適用可能なレイアウトの中から選び、
自由にデザインカスタマイズが可能です。

サービス選択項目 2.（外観カスタムサービス）

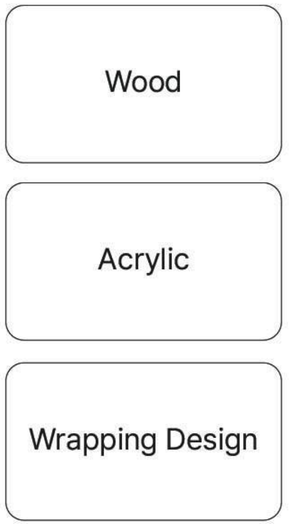

1. デザインに応じた素材選択

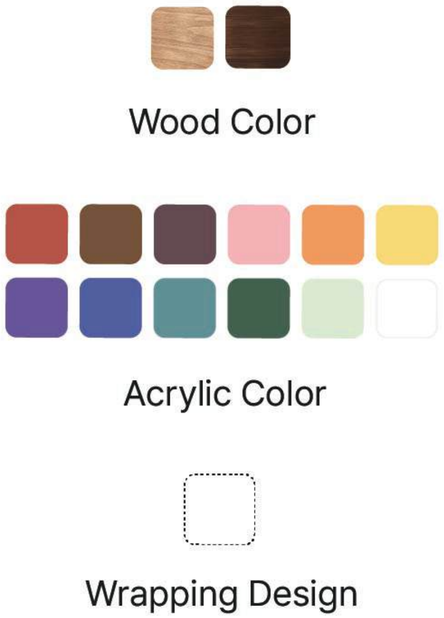

2. 素材に応じたカラー選択

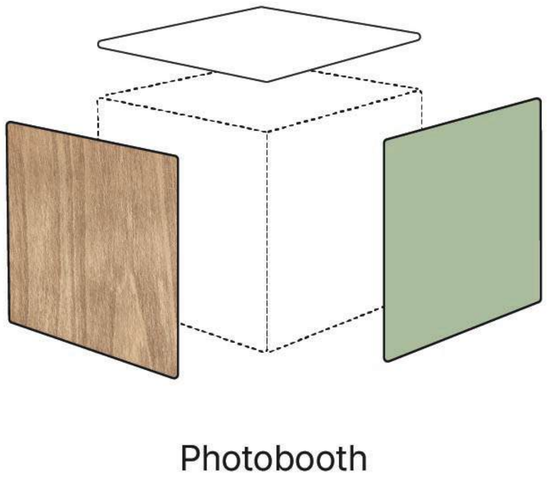

3. 選択したモデルとデザインに合わせて制作後、現地設置を実施

Chapter 4.

ブランド利用事例

04

ブランド利用事例

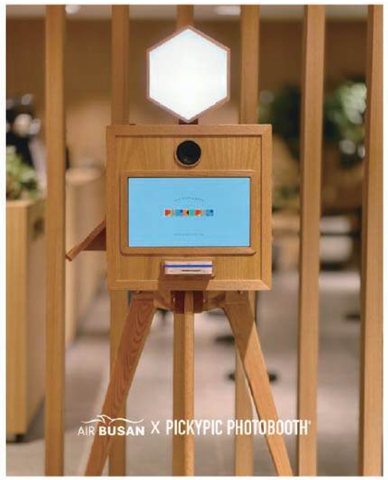
AIR BUSAN X PICKYPIC PHOTOBOOTH

TWB
TWB X PICKYPIC PHOTOBOOTH

THE HYUNDAI SEOUL X PICKYPIC PHOTOBOOTH

STARBUCKS X PICKYPIC PHOTOBOOTH

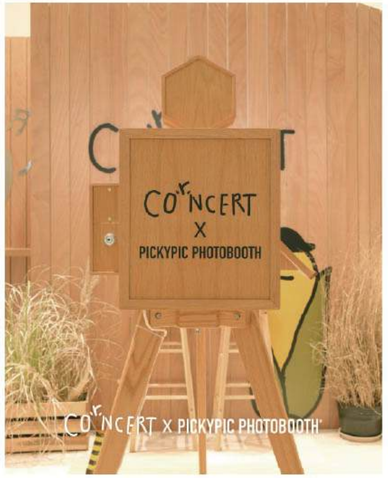
CONCERT
X
PICKYPIC PHOTOBOOTH
CONCERT X PICKYPIC PHOTOBOOTH

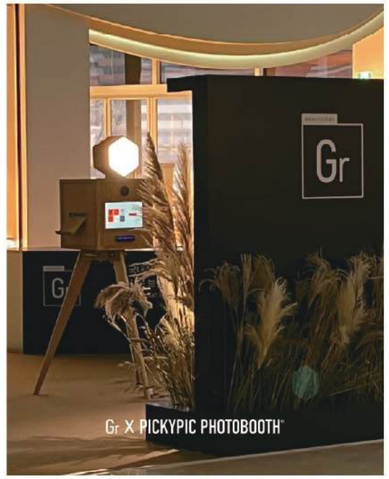
Gr
Gr X PICKYPIC PHOTOBOOTH

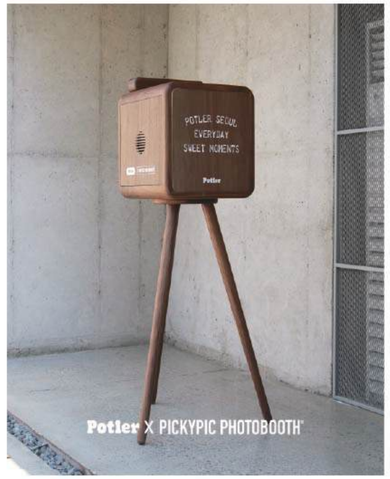
POTLER SEOUL
EVERYDAY
SWEET MOMENTS
Potler X PICKYPIC PHOTOBOOTH

LOE X PICKYPIC PHOTOBOOTH

ブランド利用事例

NETFLIX X PICKYPIC PHOTOBOOTH

HYUNDAI X PICKYPIC PHOTOBOOTH

Coca-Cola X PICKYPIC PHOTOBOOTH

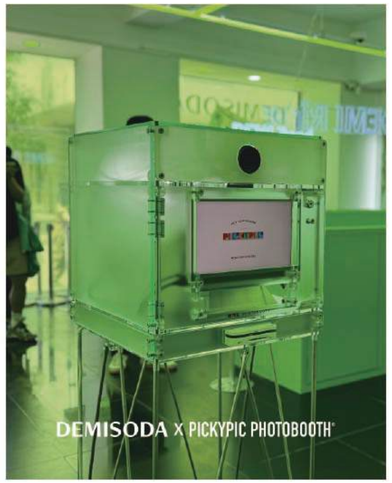
DEMISODA X PICKYPIC PHOTOBOOTH

HERMES X PICKYPIC PHOTOBOOTH

BOUCH
Maison Margiela
PARIS
Maison Margiela X PICKYPIC PHOTOBOOTH

DO IT GALAXY
Galaxy X PICKYPIC PHOTOBOOTH

X PICKYPIC PHOTOBOOTH

ブランド利用事例

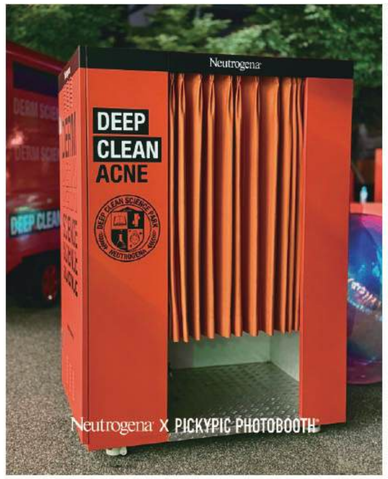
Neutrogena
DEEP
CLEAN
ACNE
Neutrogena X PICKYPIC PHOTOBOOTH

PHOTO BOOTH
CRITEO
Commerce Forum 2025
Google X PICKYPIC PHOTOBOOTH

ilso
ilso X PICKYPIC PHOTOBOOTH

CONCERT X PICKYPIC PHOTOBOOTH

LOVE SUMMER
OLIVE YOUNG X PICKYPIC PHOTOBOOTH

vunque
vunque X PICKYPIC PHOTOBOOTH

dyson
PHOTOBOOTH
dyson X PICKYPIC PHOTOBOOTH

SUNLOVE
SUNLOVE X PICKYPIC PHOTOBOOTH

E.O.D

Contact us
Tel: +82-2-338-9181
Email: pickypic.photobooth@gmail.com