德星云智能 TECH-SHINE

苏州德星云智能装备有限公司

相城区徐家观6号

公司/客户	
项目描述	深圳比亚迪减振器扣压线
项目编号	DC2602600
本站站号	P3
本段名称	303 腔室组合扣压
本站设备总功率	
本段设备总功率	9.1KW
本站动力电源	三相AC 380V
本站控制电压	DC 24V
创建日期	2025/12/24
编辑日期	2026/7/8

本段图纸总页数 503

一级分类	类型说明	二级分类	类型说明	备注	一级分类	类型说明	二级分类	类型说明	备注
A	无固定定义	A	HMI	两种或者两种以上的用途或任务	M	驱动	M	电动机	提供驱动用机械能
B	探测/测量/传感器	BC	电流互感器	电能与非电能的转换			MB	电磁铁	
		BF	流量计				MM	伺服马达/液压缸/流体马达	
		BG	运动传感器/行程开关/接近开关/光电开关		P	报警/通知/显示/呈现	p	信号灯	提供信息
		BK	时钟/计时器				PA	声光报警器/灯塔	
		BM	湿度计				PF	门锁	
		BP	压力表/压力传感器				PG	电流表/电压表/时钟/计数器	
		BO	气体分析仪				PJ	铃/喇叭/扬声器	
		BR	火焰探测器/烟雾探测器		Q	断开/闭合/切换连接	C	塑壳断路器	受控切换或改变能量流、信号流或者材料流
		BS	转速表/振动传感器				QA	断路器/电机启动器	
		BT	温度传感器/热电阻/热电偶				QB	隔离开关/负载开关	
		BW	称重传感器		R	阻断/阻尼/限制/限定/稳定	RA	电抗器/电感器/电阻器	限制或稳定能量、信息或材料的运动或流动
		BX	视觉相机/扫码枪				RB	UPS	
C	记录存储	C	电容器	能量/信息/材料的存储			RF	滤波器	
E	冷却/加热/发光/辐射	EA	照明灯/相机光源/激光	提供辐射或能量	S	手动控制/选择	S	按钮（含带灯）	把手动操作转变为进一步处理的信号
		EB	电热丝/电热棒/红外加热元件				SE	急停开关（含带灯）	
		EC	制冷单元/空调				SS	普通旋钮（含带灯）/控制开关	
F	保护器件	F	微型断路器	用于防护的系统或设备	T	放大/调制/变换/转变	T	直流开关电源	保持能量性质不变的能量转化
		FA	浪涌保护				TA	变压器	
		FB	剩余电流保护（漏保）				TB	变频器/伺服驱动器	
		FC	保险丝/熔断器/热过载脱扣器				TF	隔离转换器	
		FO	安全光栅/安全扫描仪		W	传导/输送	W	无特殊定义电缆	从一地到另一地引导或输送能量、信号、材料或产品
G	风机/泵/发电机	G	发电机	启动能量流或材料流产生用作信息载体或参考源的信号			WB	高压电缆（>1000VAC/>1500VDC）	
		GB	电池				WD	低压电缆(≤1000VAC/￥1500VDC)	
		GF	信号发生器				WF	接地线/接地棒	
		GP	泵				WF	数据总线/通讯线	
		GQ	风扇/真空泵/压缩机				WG	控制电缆	
H	装配/拆卸/材料移动/生产	HL	机器人	产生一种新型材料或产品			WH	光纤电缆	
		HM	离心机		X	连接	X	无特殊定义端子	连接物
		HR	静电除尘机/磁性分离器				XD	插座/连接器/接线盒	
K	控制电路	K	PLC/IO模块/安全模块/继电器	处理信号或信息			XF	集线器/路由器/交换机	
		KA	中间继电器						
		KF	固态继电器/时间继电器						
		KH	电磁阀/比例阀						
		KM	交直流接触器						

表格文档

F04_001

代码描述

200 F 1

- 编号
- 标识符
- 页码

电缆定义

1.AC3~380V：黄(L1)，绿(L2)，红(L3），蓝（N）；

2.AC1~220V：红(L1,L2，L3），蓝（N）；

3.接地线：黄绿（PE）；

4.DC24V：棕（+）BN;

5.DC0V：蓝（-）BU;

6.信号线：白（WH）；

符号说明

1.QB：主电路断路器

2.FB：漏电断路器

3.F：空气断路器

4.XD：插座；

5.T：开关电源；

6.K：PLC、安全继电器；

7.KA：中间继电器；

8.A：HMI

9.M：电机/风扇；

10.SE：急停按钮

11.EA：灯

12.XF：交换机

13.S：按钮

14.PA：三色报警灯

15.KH：阀；VI:阀岛；

16.S：外部传感器；

17.EX：柜内端子

18.U：其他元器件

端子说明

端子排说明1：

1. XT1：柜内电源进线端子排；
2. X1~X4：柜内电源分流端子；
3. XPE1：接地铜排；

端子排说明2：

1. EX1：照明灯&风扇；
2. EX3：24V，0V端子排；
3. EX5：伺服用24V，0V端子排；
4. EX10：柜内IO输入；
5. EX11：柜内IO输出；
6. EX2：伺服接线端子；
7. EX7：STO P24；
8. EX8：STO N24；
9. EX9：急停端子；

端子位置说明

双层端子排：上层 H，下层 L；

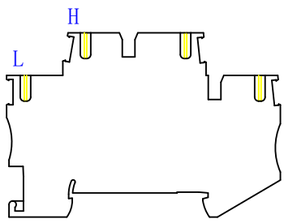

双层端子排：24V,0V针脚定义；

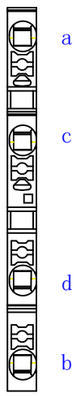

项目编号	DC2602600	苏州德星云智能装备有限公司	德星云智能 TECH-SHINE	图纸说明			=P3
项目名称	深圳比亚迪减振器扣压线	相城区徐家观6号		更改日期 2026/7/7	审核 DXY	上一页： 2	+303 腔室组合扣压
				制图 仇俊杰	批准 孙明明	下一页： 4	第 3 页 / 共 503 页

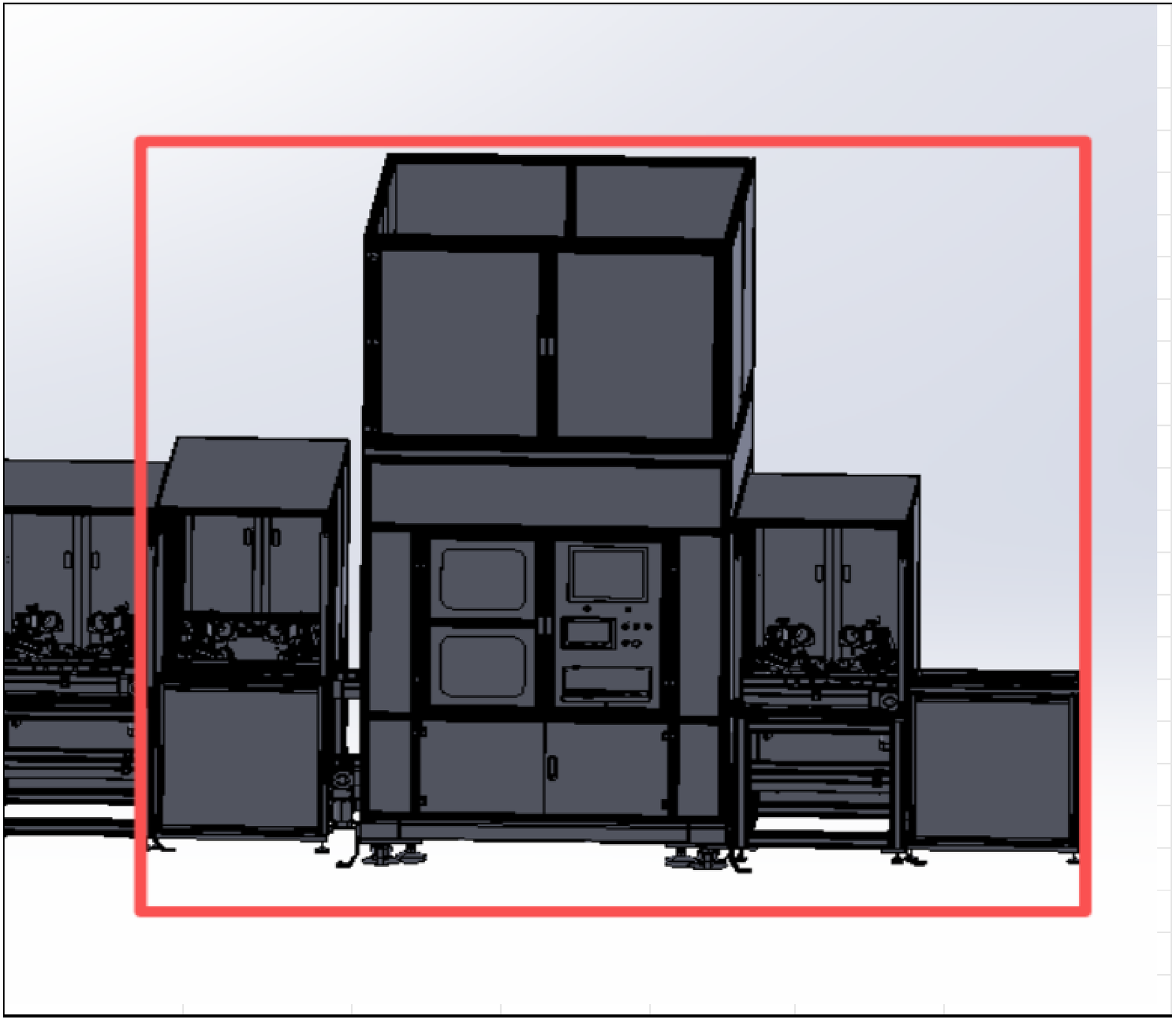

项目编号	DC2602600	苏州德星云智能装备有限公司	德星云智能 TECH-SHINE	设备总布局					=P3	
项目名称	深圳比亚迪减振器扣压线	相城区徐家观6号		更改日期	2026/7/7	审核	DXY	上一页：	3	+303 腔室组合扣压
				制图	仇俊杰	批准	孙明明	下一页：	5	第 4 页 / 共 503 页

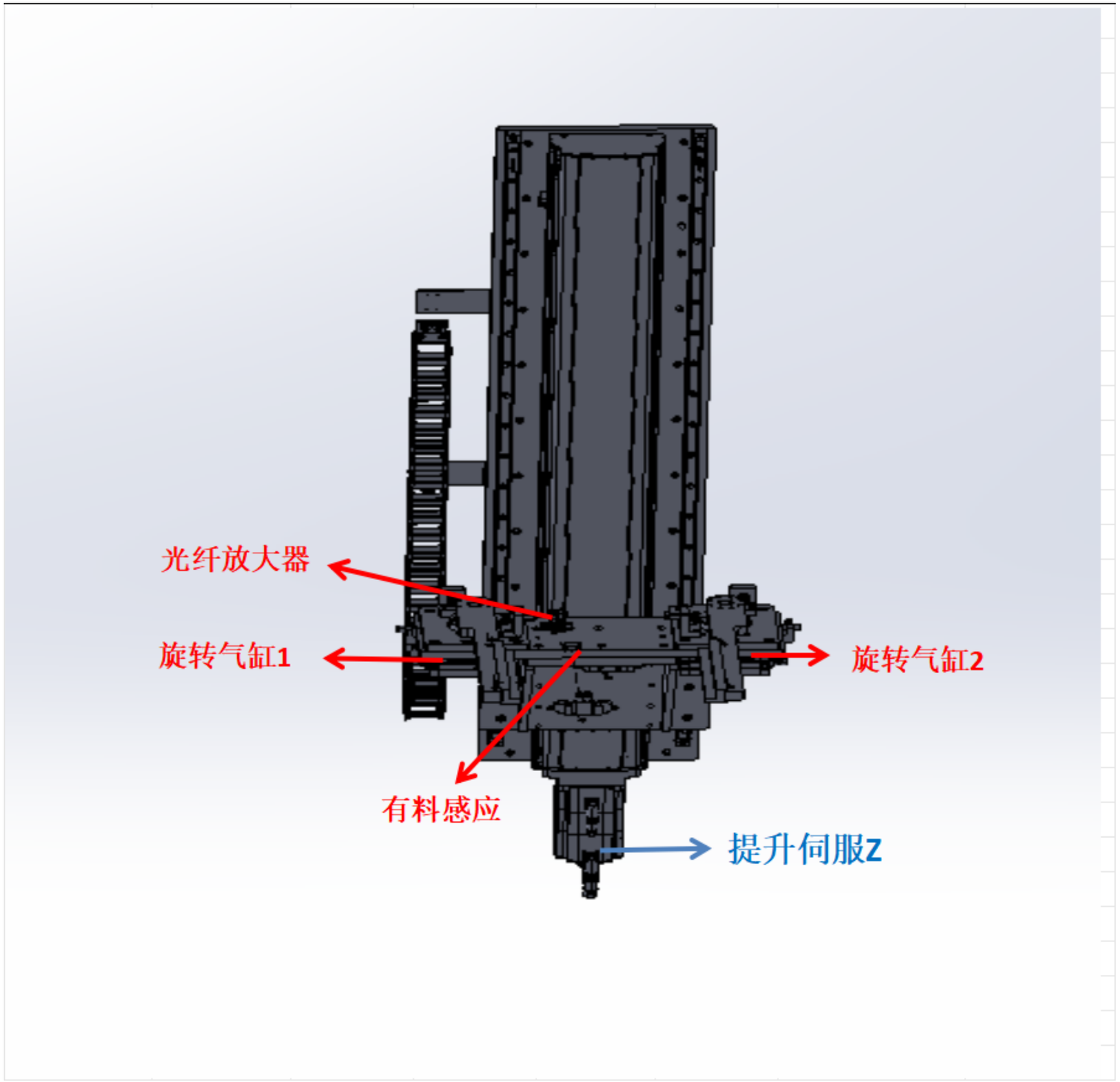

项目编号	DC2602600	苏州德星云智能装备有限公司	德星云智能 TECH-SHINE	机构布局				=P3	
项目名称	深圳比亚迪减振器扣压线	相城区徐家观6号		更改日期 2026/7/7	审核 DXY	上一页： 4		+303 腔室组合扣压	
				制图 仇俊杰	批准 孙明明	下一页： 6		第 5 页 / 共 503 页	

加持扶正机构

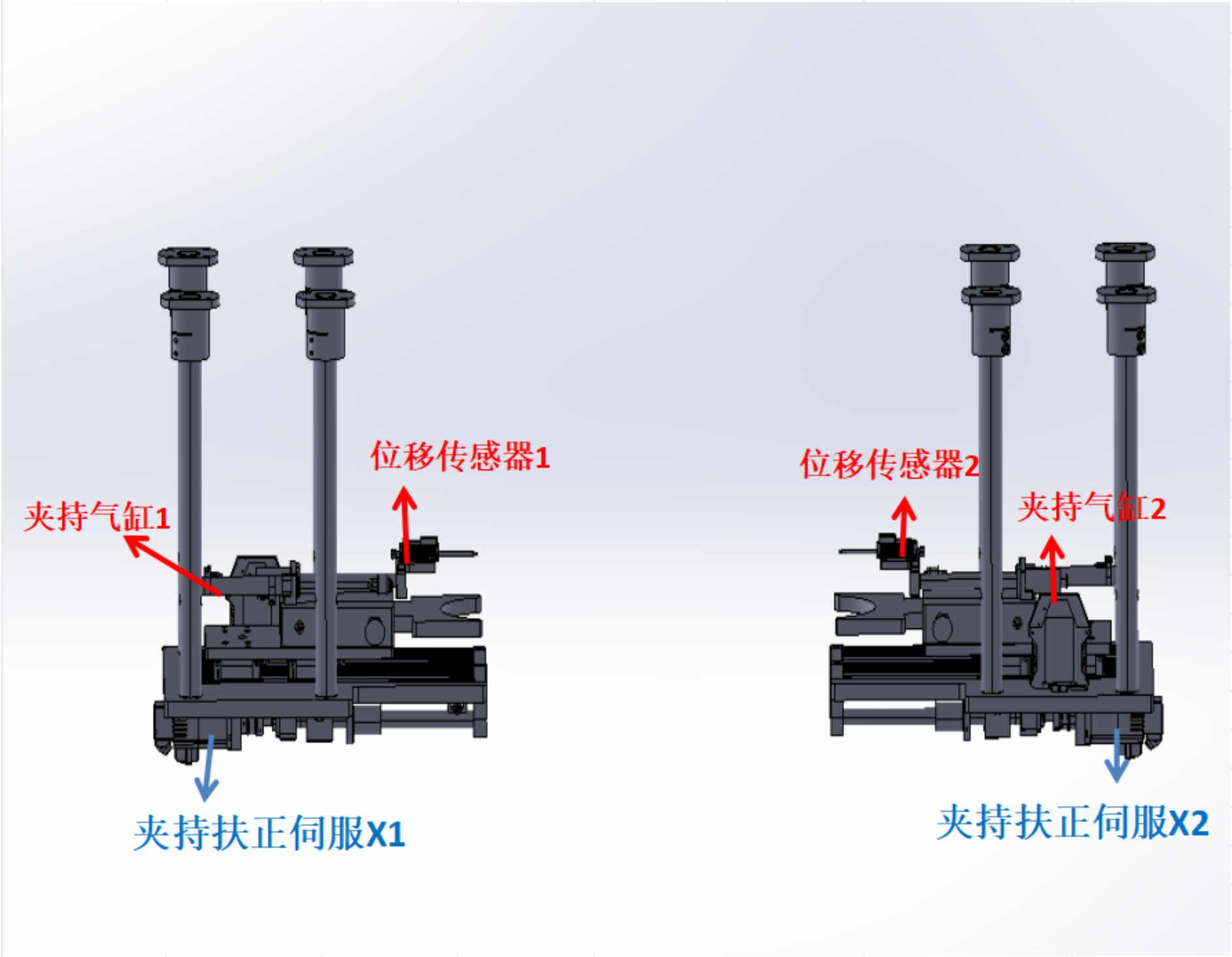

项目编号	DC2602600	苏州德星云智能装备有限公司	德星云智能 TECH-SHINE	机构布局				=P3	
项目名称	深圳比亚迪减振器扣压线	相城区徐家观6号		更改日期 2026/7/7	审核 DXY	上一页： 5		+303 腔室组合扣压	
				制图 仇俊杰	批准 孙明明	下一页： 7		第 6 页 / 共 503 页	

刀盘

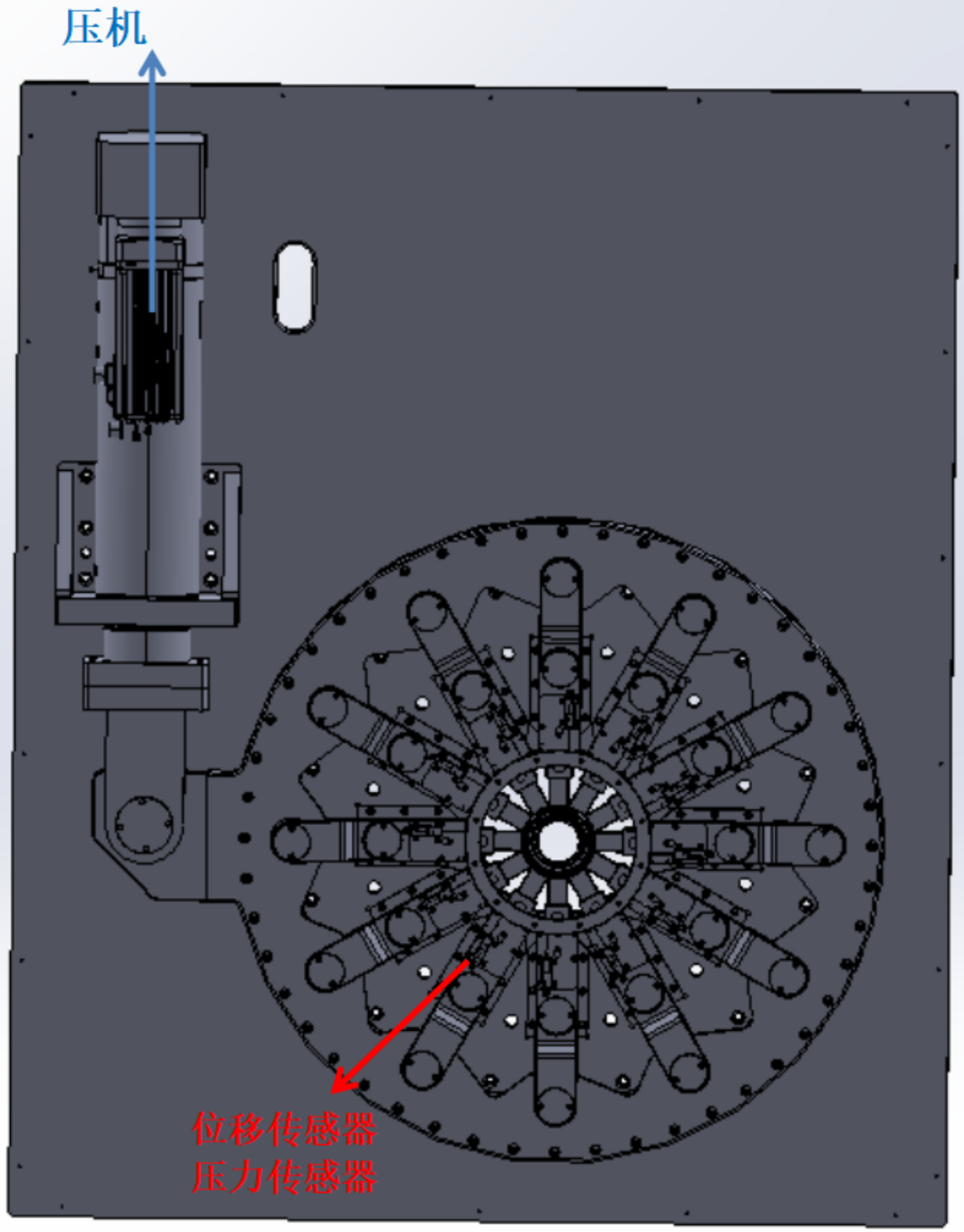

位移传感器12个
压力传感器12个

项目编号	DC2602600	苏州德星云智能装备有限公司	德星云智能 TECH-SHINE	机构布局			=P3
项目名称	深圳比亚迪减振器扣压线	相城区徐家观6号		更改日期 2026/7/7	审核 DXY	上一页： 6	+303 腔室组合扣压
				制图 仇俊杰	批准 孙明明	下一页： 8	第 7 页 / 共 503 页

视觉检测

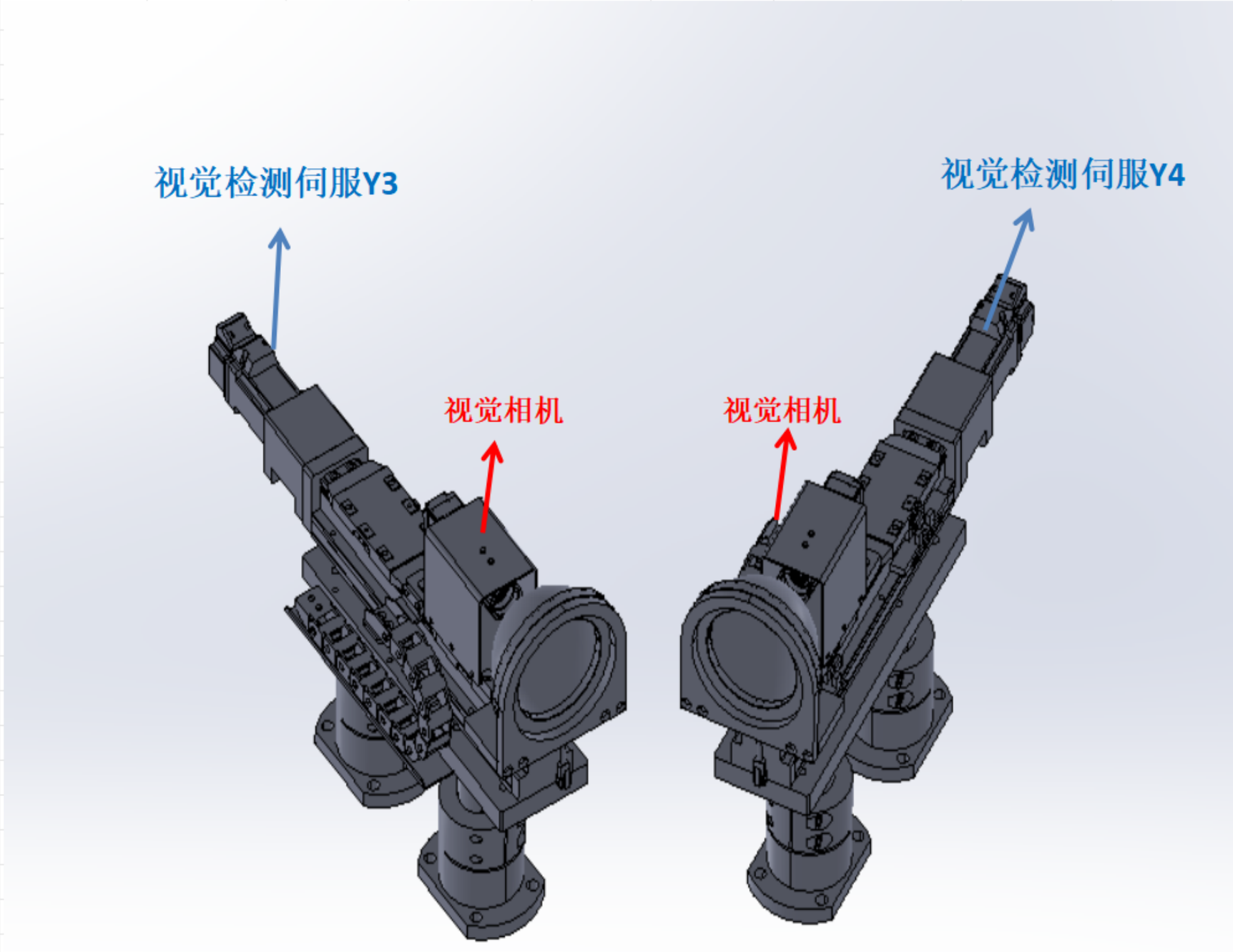

项目编号	DC2602600	苏州德星云智能装备有限公司	德星云智能 TECH-SHINE	机构布局			=P3
项目名称	深圳比亚迪减振器扣压线	相城区徐家观6号		更改日期 2026/7/7	审核 DXY	上一页： 7	+303 腔室组合扣压
				制图 仇俊杰	批准 孙明明	下一页： 9	第 8 页 / 共 503 页

输送线

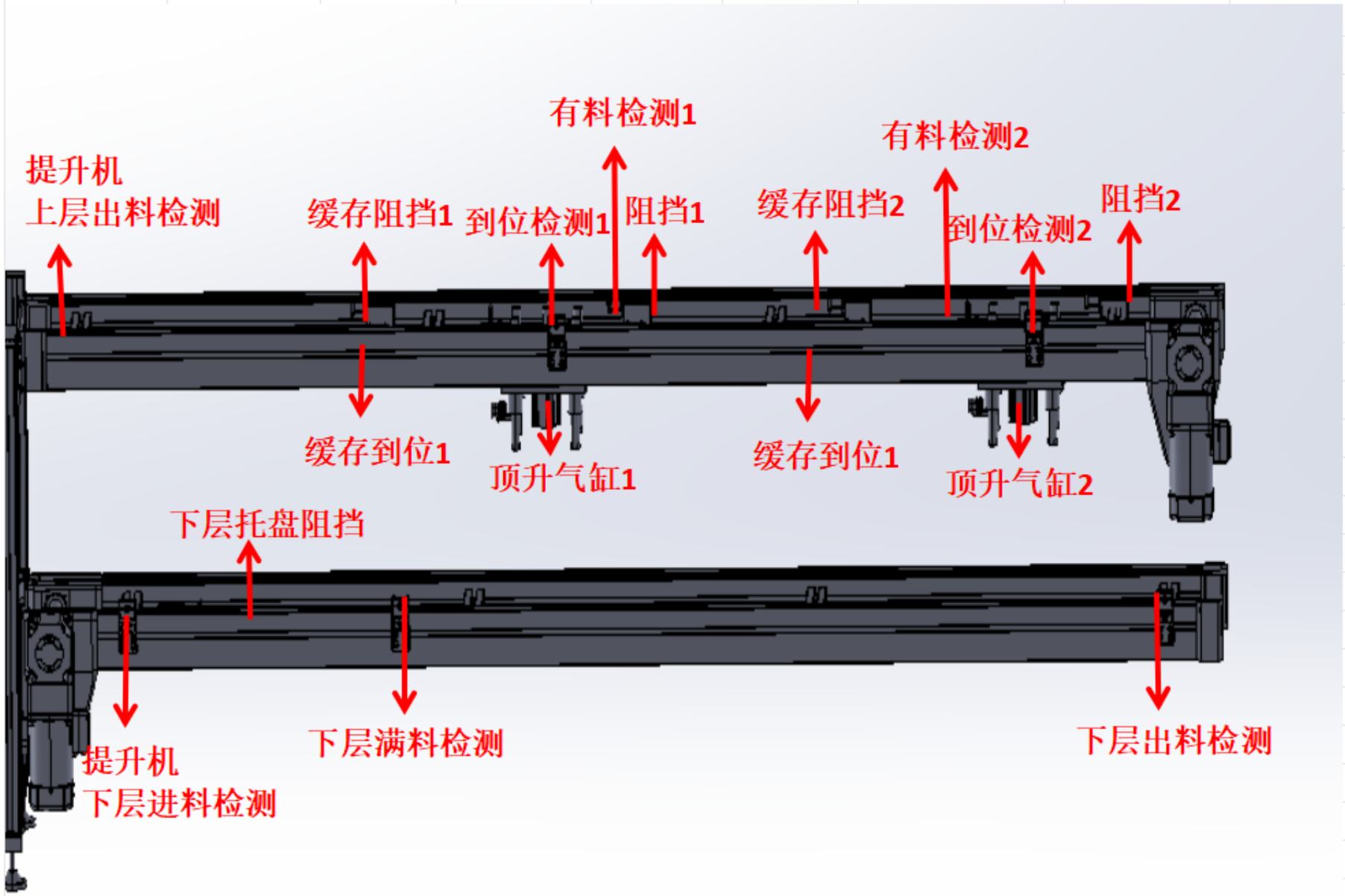

项目编号	DC2602600	苏州德星云智能装备有限公司	德星云智能 TECH-SHINE	机构布局			=P3
项目名称	深圳比亚迪减振器扣压线	相城区徐家观6号		更改日期 2026/7/7 制图 仇俊杰	审核 DXY 批准 孙明明	上一页： 8 下一页： 9.a	+303 腔室组合扣压
							第 9 页 / 共 503 页

末端提升机

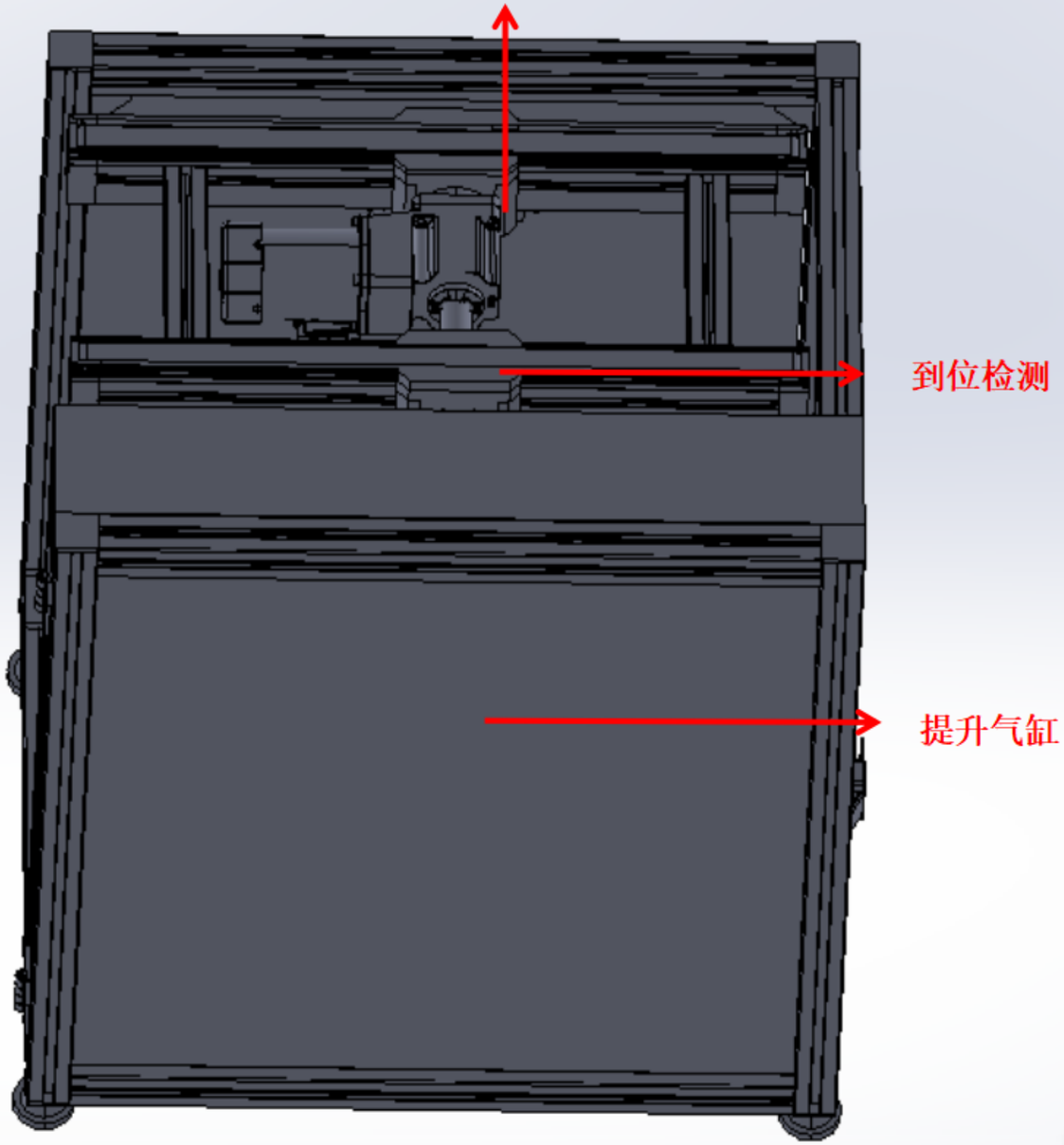

项目编号	DC2602600	苏州德星云智能装备有限公司	德星云智能 TECH-SHINE	机构布局			=P3
项目名称	深圳比亚迪减振器扣压线	相城区徐家观6号		更改日期 2026/7/7 制图 仇俊杰	审核 DXY 批准 孙明明	上一页： 9 下一页： 10	+303 腔室组合扣压
							第 9.a 页 / 共 503 页

机构名称	上料提升机	机构图号	603

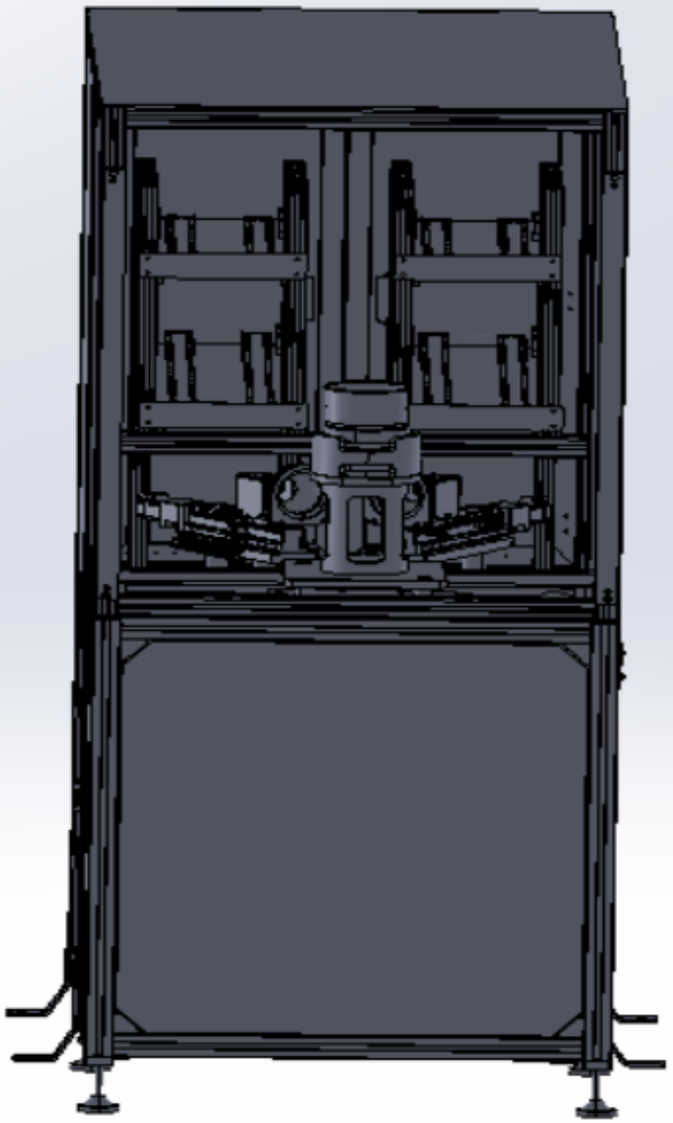

项目编号	DC2602600	苏州德星云智能装备有限公司	德星云智能 TECH-SHINE	机构布局			=P3
项目名称	深圳比亚迪减振器扣压线	相城区徐家观6号		更改日期 2026/7/7	审核 DXY	上一页： 9.a	+303 腔室组合扣压
				制图 仇俊杰	批准 孙明明	下一页： 11	第 10 页 / 共 503 页

视觉检测

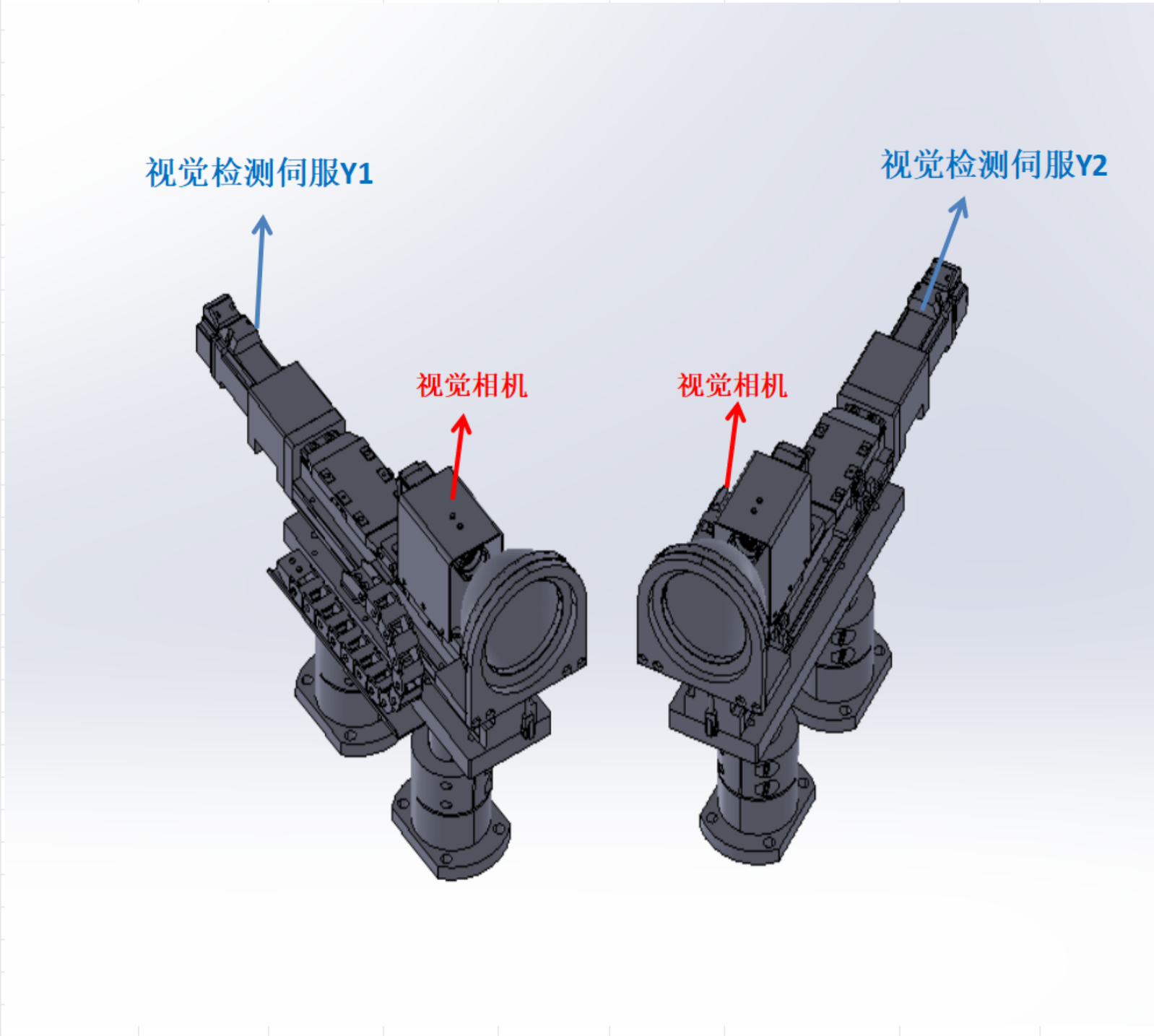

项目编号	DC2602600	苏州德星云智能装备有限公司	德星云智能 TECH-SHINE	机构布局				=P3	
项目名称	深圳比亚迪减振器扣压线	相城区徐家观6号		更改日期 2026/7/7	审核 DXY	上一页： 10		+303 腔室组合扣压	
				制图 仇俊杰	批准 孙明明	下一页： 12		第 11 页 / 共 503 页	

提升机

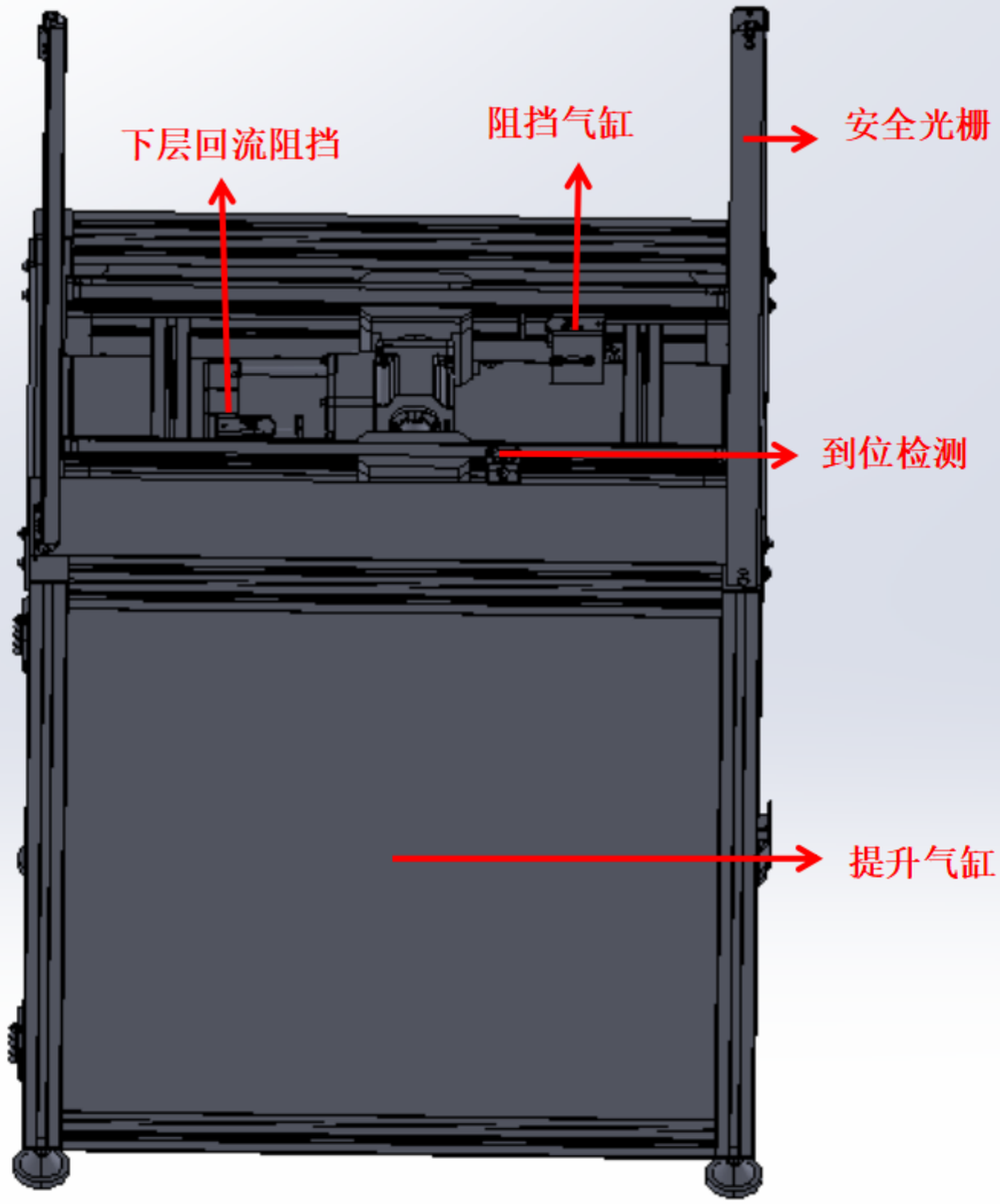

项目编号	DC2602600	苏州德星云智能装备有限公司	德星云智能 TECH-SHINE	机构布局			=P3
项目名称	深圳比亚迪减振器扣压线	相城区徐家观6号		更改日期 2026/7/7 制图 仇俊杰	审核 DXY 批准 孙明明	上一页： 11 下一页： 21	+303 腔室组合扣压
							第 12 页 / 共 503 页

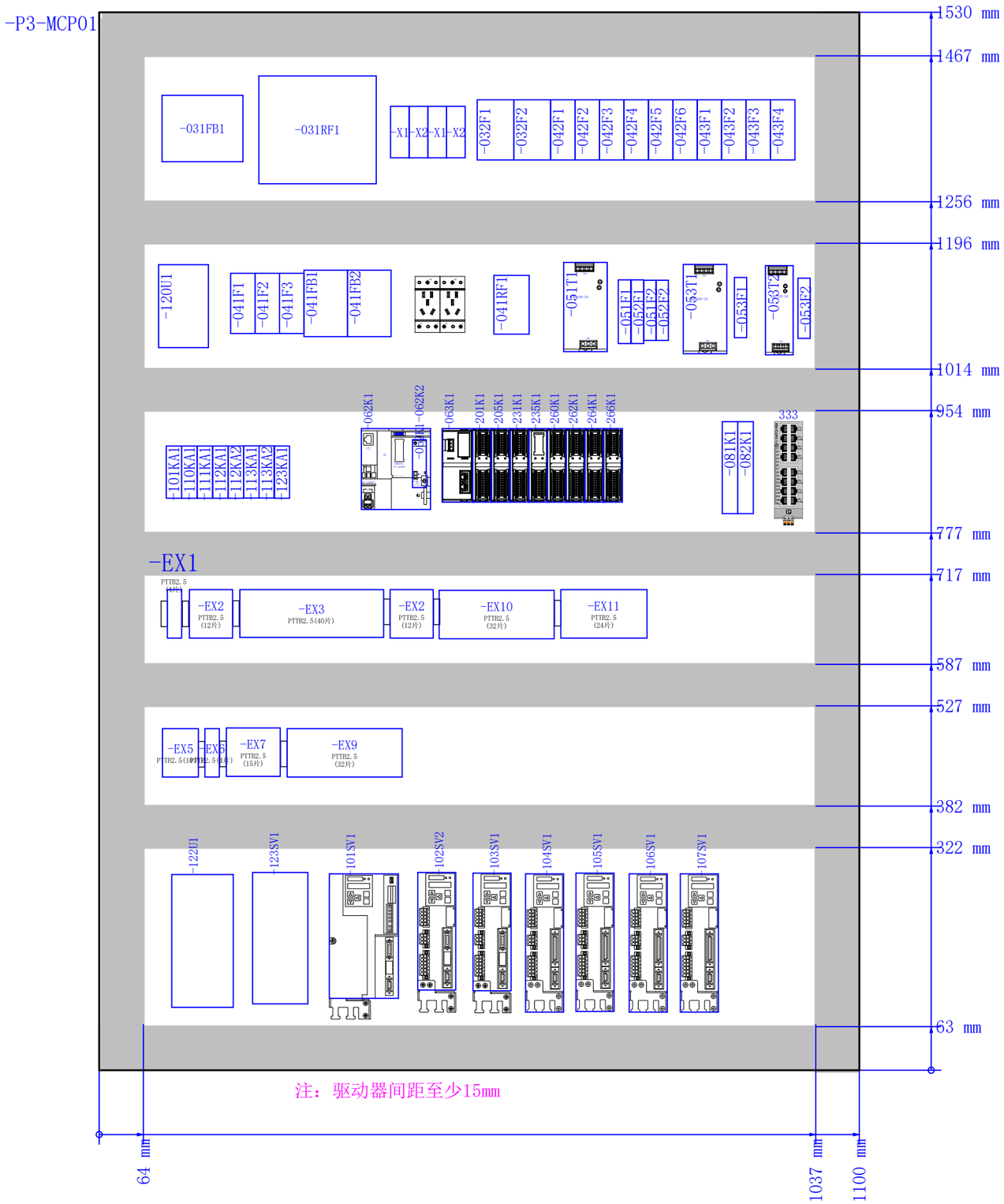

注：驱动器间距至少15mm

项目编号	DC2602600	苏州德星云智能装备有限公司	德星云智能 TECH-SHINE	柜体布局			=P3
项目名称	深圳比亚迪减振器扣压线	相城区徐家观6号		更改日期 2026/7/8	审核 DXY	上一页： 12	+303 腔室组合扣压
				制图 仇俊杰	批准 孙明明	下一页： 22	第 21 页 / 共 503 页

箱柜设备清单

F18_002-DXY.V1.1

=P3+303 腔室组合扣压-P3-MCP01			
设备标识符	名称	型号	品牌
120U1		YX92G3D-20A-S-T	
EX11	菲尼克斯端子排	PTTB2.5(24片)	
EX10	菲尼克斯端子排	PTTB2.5(32片)	
EX7	菲尼克斯端子排	PTTB2.5(15片)	
EX6	菲尼克斯端子排	PTTB2.5(4片)	
EX5	菲尼克斯端子排	PTTB2.5(10片)	
EX1	菲尼克斯端子排	PTTB2.5(4片)	
EX2	菲尼克斯端子排	PTTB2.5(12片)	
EX3	菲尼克斯端子排	PTTB2.5(40片)	
EX2	菲尼克斯端子排	PTTB2.5(12片)	
EX9	菲尼克斯端子排	PTTB2.5(32片)	
X1	分流端子	SPKJ6-125A	市购
X1	分流端子	SPKJ6-125A	市购
X2	分流端子	SPKJ6-125A	市购
X2	分流端子	SPKJ6-125A	市购
082K1	欧姆龙	G9SE-401 DC24	
081K1	欧姆龙	G9SE-401 DC24	
064XF1	交换机	FL SWITCH 1016N - 1085255	PXC
122U1	伺服压机控制器	AccuMove	
031FB1	德力西断路器+漏保	CDB9LEH-63 3P C63	德力西
031RF1	滤波器	T074-60F	胜蓝
032F1	德力西断路器	CDB9H-63 3P C32A	德力西
032F2	德力西断路器	CDB9H-63 3P C10A	德力西
042F1	德力西断路器	CDB9H-63 2P C10A	德力西
042F2	德力西断路器	CDB9H-63 2P C10A	德力西
042F3	德力西断路器	CDB9H-63 2P C4A	德力西
042F4	德力西断路器	CDB9H-63 2P C4A	德力西
042F5	德力西断路器	CDB9H-63 2P C4A	德力西
042F6	德力西断路器	CDB9H-63 2P C4A	德力西
043F1	德力西断路器	CDB9H-63 2P C6A	德力西
043F2	德力西断路器	CDB9H-63 2P C6A	德力西
043F3	德力西断路器	CDB9H-63 2P C6A	德力西
043F4	德力西断路器	CDB9H-63 2P C6A	德力西
041F1	德力西断路器	CDB9H-63 2P C4A	德力西
041F2	德力西断路器	CDB9H-63 2P C4A	德力西
041F3	德力西断路器	CDB9H-63 2P C4A	德力西
041FB1	德力西断路器＋漏保	CDB9LEH-32 2P C25	德力西
041FB2	德力西断路器＋漏保	CDB9LEH-32 2P C25	德力西
051T1	明纬开关电源	NDR-240-24	明纬
053T1	明纬开关电源	NDR-240-24	明纬
053T2	明纬开关电源	NDR-120-24	明纬
051F1	德力西断路器	CDB9Z631C2	德力西
051F2	德力西断路器	CDB9Z-63 1P C6A	德力西
052F1	德力西断路器	CDB9Z631C2	德力西
052F2	德力西断路器	CDB9Z-63 1P C4A	德力西
053F1	德力西断路器	CDB9H-63 1P C10A	德力西
053F2	德力西断路器	CDB9H-63 1P C10A	德力西
041XD1	二极三极插座	AC30-10530	正泰
041XD2	二极三极插座	AC30-10530	正泰
062K1	CPU 1512SP	SIE.6ES7512-1DK01-0AB0	SIE
062K1-062K2	总线适配器	SIE.6ES7193-6AR00-0AA0	SIE
063K1	实点耦合器	SDOT.XB6S-PN2002	SDOT
201K1	实点32位输入模块	SDOT.XB6S-3200	SDOT
205K1	实点32位输入模块	SDOT.XB6S-3200	SDOT
231K1	实点32位输出模块	SDOT.XB6S-0032B	SDOT
235K1	实点32位输出模块	SDOT.XB6S-0016B	SDOT
260K1	电流模拟量	SDOT.XB6S-A80I	SDOT
262K1	电流模拟量	SDOT.XB6S-A80I	SDOT
264K1	电流模拟量	SDOT.XB6S-A80I	SDOT
266K1	电流模拟量	SDOT.XB6S-A80I	SDOT
101KA1	德力西继电器	CDJ6H-52PLS DC24V+小座 带防护	德力西
110KA1	德力西继电器	CDJ6H-52PLS DC24V+小座 带防护	德力西
111KA1	德力西继电器	CDJ6H-52PLS DC24V+小座 带防护	德力西
112KA1	德力西继电器	CDJ6H-52PLS DC24V+小座 带防护	德力西
113KA1	德力西继电器	CDJ6H-52PLS DC24V+小座 带防护	德力西
112KA2	德力西继电器	CDJ6H-52PLS DC24V+小座 带防护	德力西
113KA2	德力西继电器	CDJ6H-52PLS DC24V+小座 带防护	德力西
123KA1	德力西继电器	CDJ6H-52PLS DC24V+小座 带防护	德力西
041RF1	滤波器	T073-10C	胜蓝
101SV1	伺服驱动器	SIE.6SL3210-5FE11-5UF0	SIE
123SV1	压机伺服	LXD1-50C21RT-FS	Leetx
102SV2	伺服驱动器	SIE.6SL3210-5FB10-4UF1	SIE
103SV1	伺服驱动器	SIE.6SL3210-5FB10-4UF1	SIE
104SV1	伺服驱动器	SIE.6SL3210-5FB10-1UF2	西门子

			日期	2026/7/8	深圳比亚迪减振器扣压线		苏州德星云智能装备有限公司	箱柜设备清单 ： =P3+303 腔室组合扣压-120U1 - =P3+303 腔室组合扣压-104SV1		= P3 + 303 腔室组合扣压
			校对	ADMINISTRATOR						
			审核						DC2602600	页数 22
修改	日期	姓名	原始项目		替换	替换人				页 191/267

箱柜设备清单

F18_002-DXY.V1.1

=P3+303 腔室组合扣压-P3-MCP01			
设备标识符	**名称**	**型号**	**品牌**
105SV1	伺服驱动器	SIE.6SL3210-5FB10-1UF2	西门子
106SV1	伺服驱动器	SIE.6SL3210-5FB10-1UF2	西门子
107SV1	伺服驱动器	SIE.6SL3210-5FB10-1UF2	西门子

			日期	2026/7/8	深圳比亚迪减振器扣压线		苏州德星云智能装备有限公司	箱柜设备清单 : =P3+303 腔室组合扣压-105SV1 - =P3+303 腔室组合扣压-107SV1		= P3	
			校对	ADMINISTRATOR						+ 303 腔室组合扣压	
			审核						DC2602600	页数	22.a
修改	日期	姓名	原始项目		替换	替换人				页	192/267

项目编号	DC2602600	苏州德星云智能装备有限公司	德星云智能 TECH-SHINE	进线电源		=P3
项目名称	深圳比亚迪减振器扣压线	相城区徐家观6号		更改日期 2026/7/7 制图 仇俊杰	审核 DXY 批准 孙明明	上一页: 22.a 下一页: 32	+303 腔室组合扣压
						第 31 页 / 共 503 页

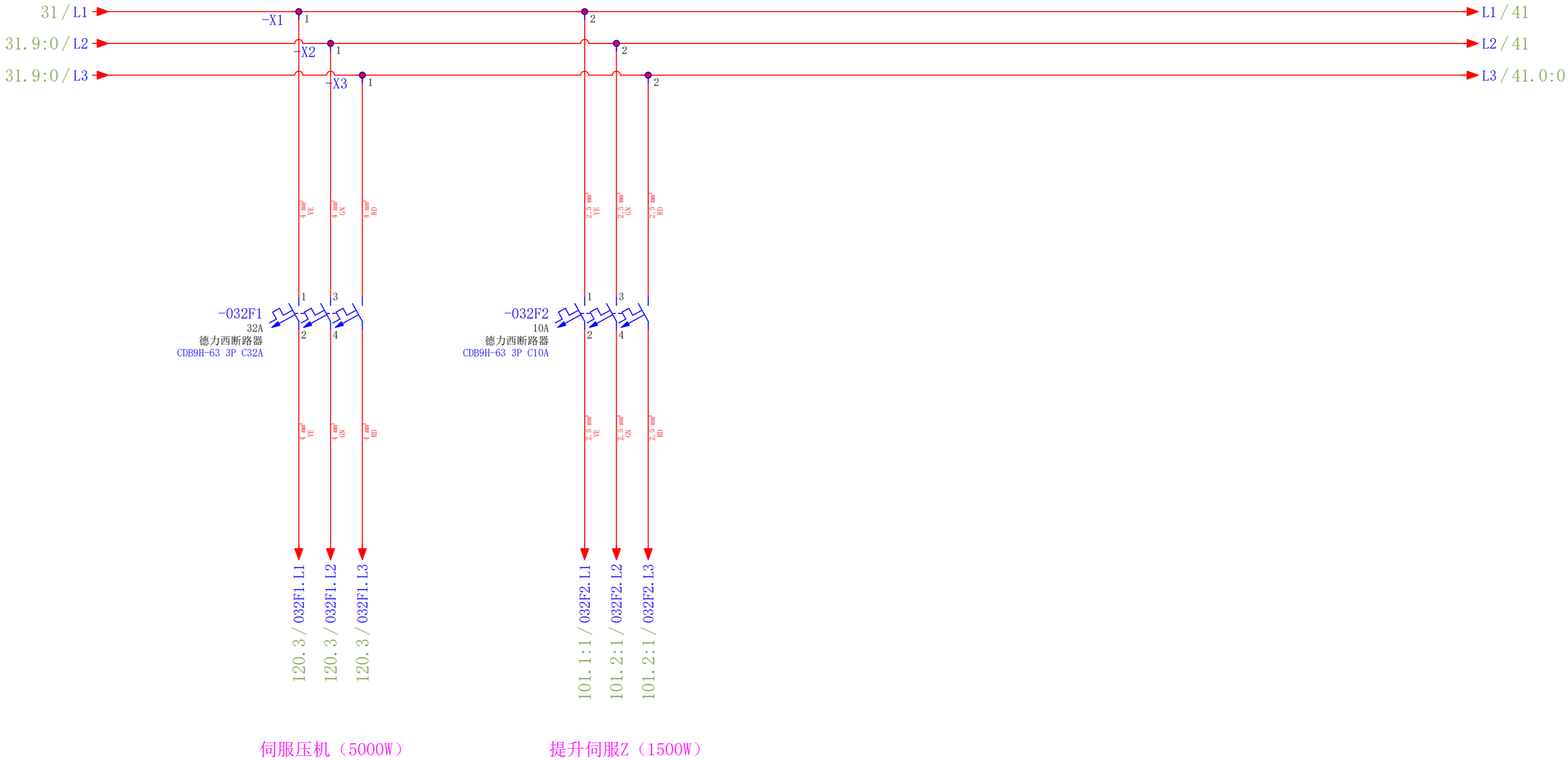

项目编号	DC2602600	苏州德星云智能装备有限公司	德星云智能 TECH-SHINE	380V进线电源		=P3
项目名称	深圳比亚迪减振器扣压线	相城区徐家观6号		更改日期 2026/7/7 制图 仇俊杰	审核 DXY 批准 孙明明	上一页: 31 下一页: 41	+303 腔室组合扣压
						第 32 页 / 共 503 页

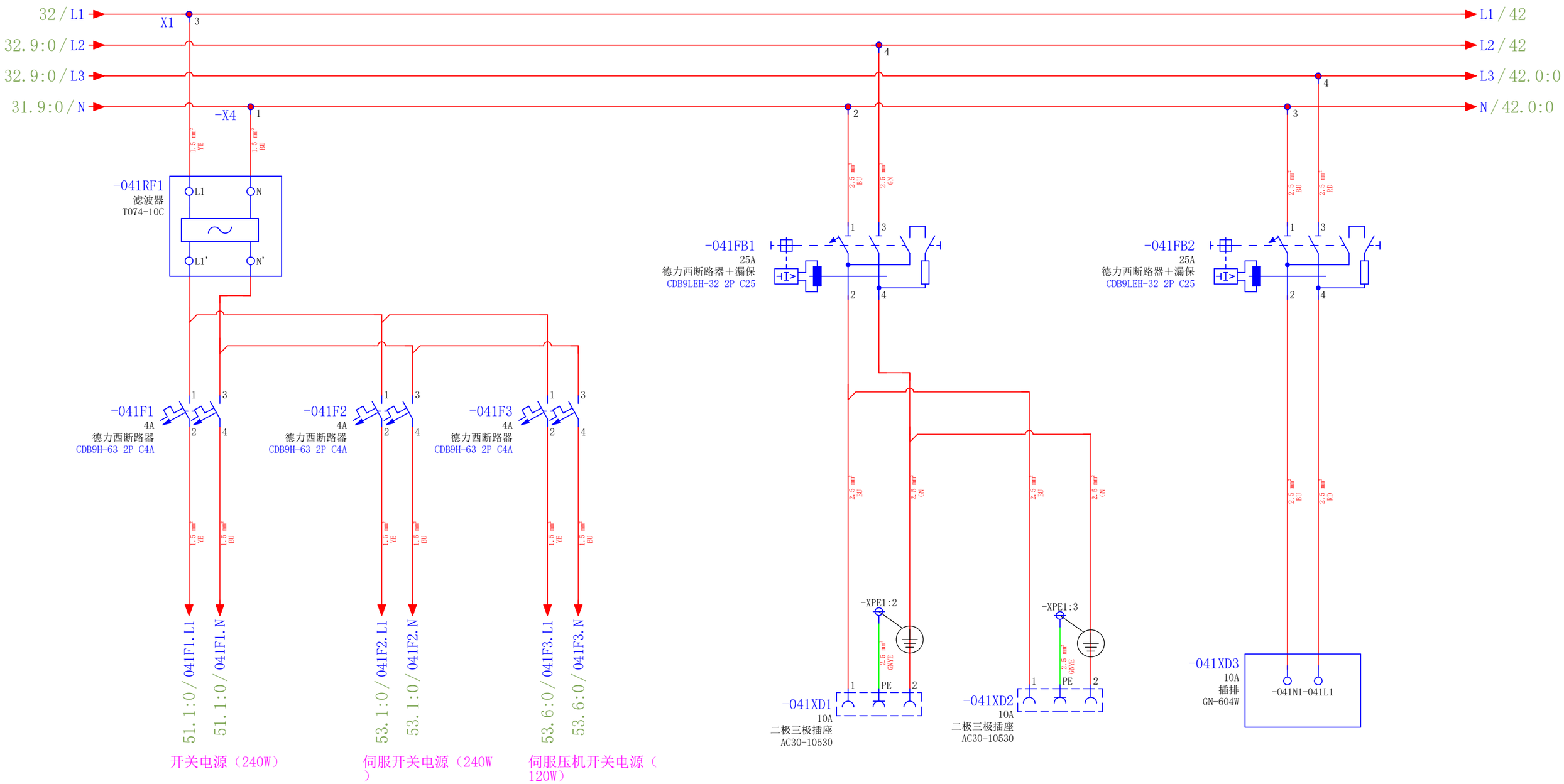

项目编号	DC2602600	苏州德星云智能装备有限公司	德星云智能 TECH-SHINE	220V进线电源		=P3
项目名称	深圳比亚迪减振器扣压线	相城区徐家观6号		更改日期 2026/7/7	审核 DXY	上一页: 32
				制图 仇俊杰	批准 孙明明	下一页: 42

+303 腔室组合扣压

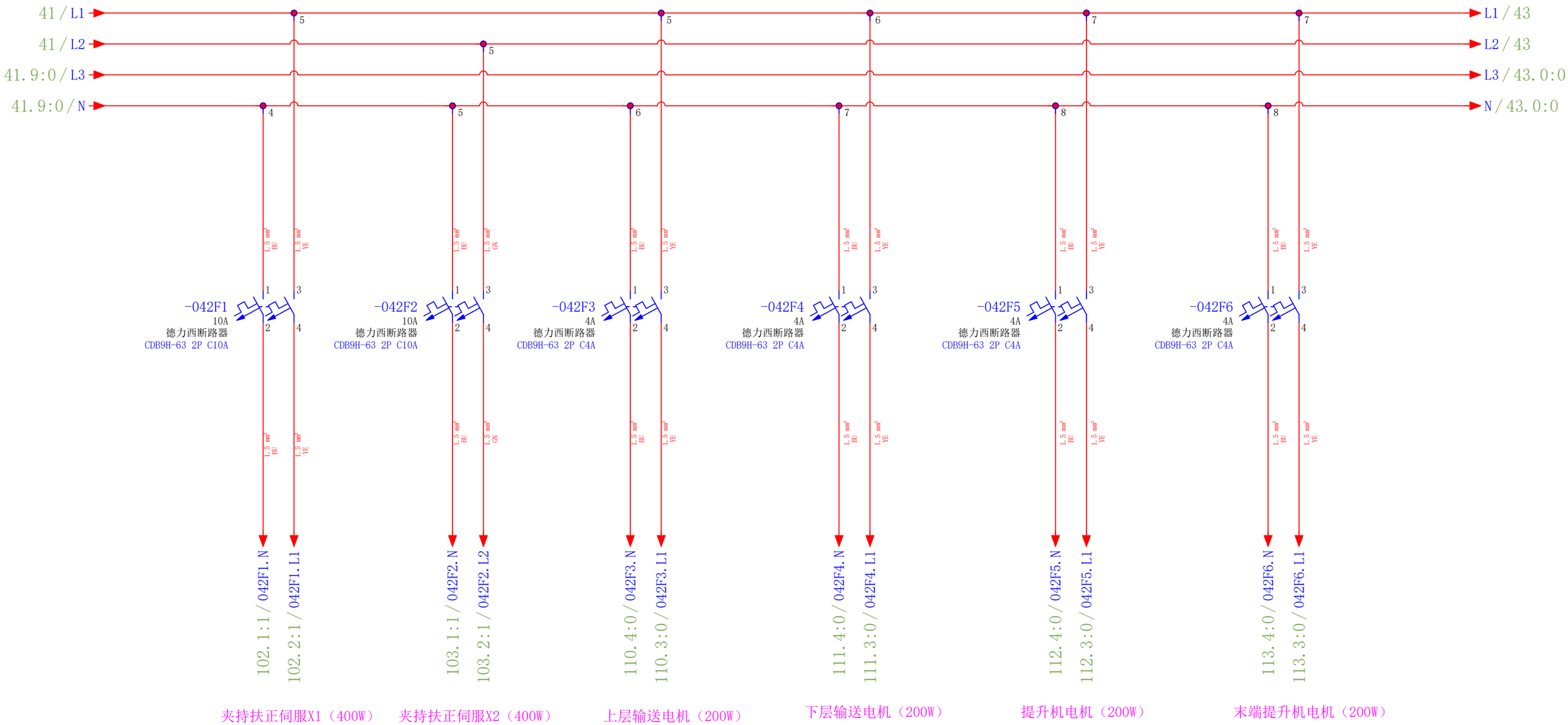

项目编号	DC2602600	苏州德星云智能装备有限公司	德星云智能 TECH-SHINE	220V进线电源			=P3
项目名称	深圳比亚迪减振器扣压线	相城区徐家观6号		更改日期 2026/7/7	审核 DXY	上一页： 41	+303 腔室组合扣压
				制图 仇俊杰	批准 孙明明	下一页： 43	第 42 页 / 共 503 页

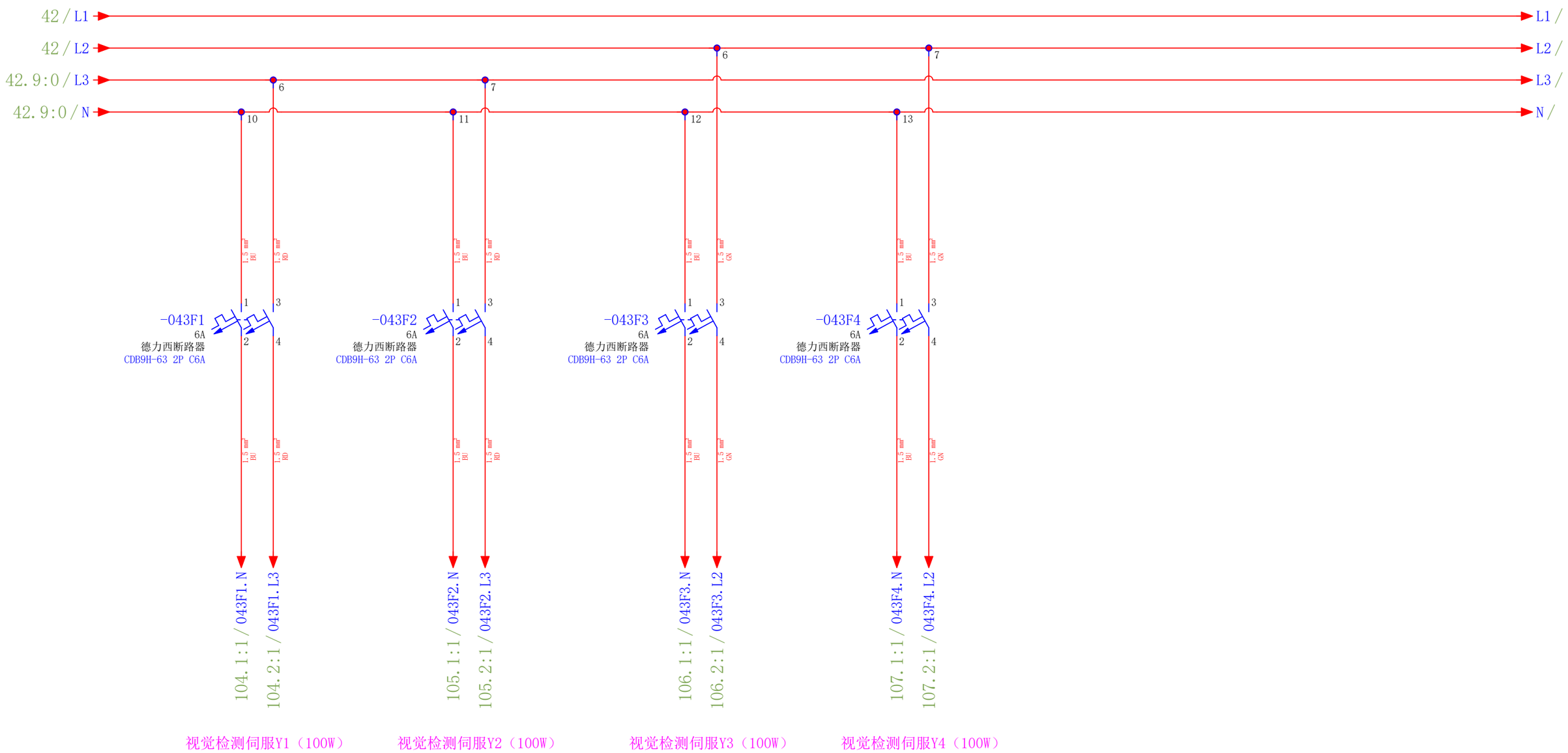

项目编号	DC2602600	苏州德星云智能装备有限公司	德星云智能 TECH-SHINE	220V进线电源			=P3
项目名称	深圳比亚迪减振器扣压线	相城区徐家观6号		更改日期 2026/7/7	审核 DXY	上一页： 42	+303 腔室组合扣压
				制图 仇俊杰	批准 孙明明	下一页： 51	第 43 页 / 共 503 页

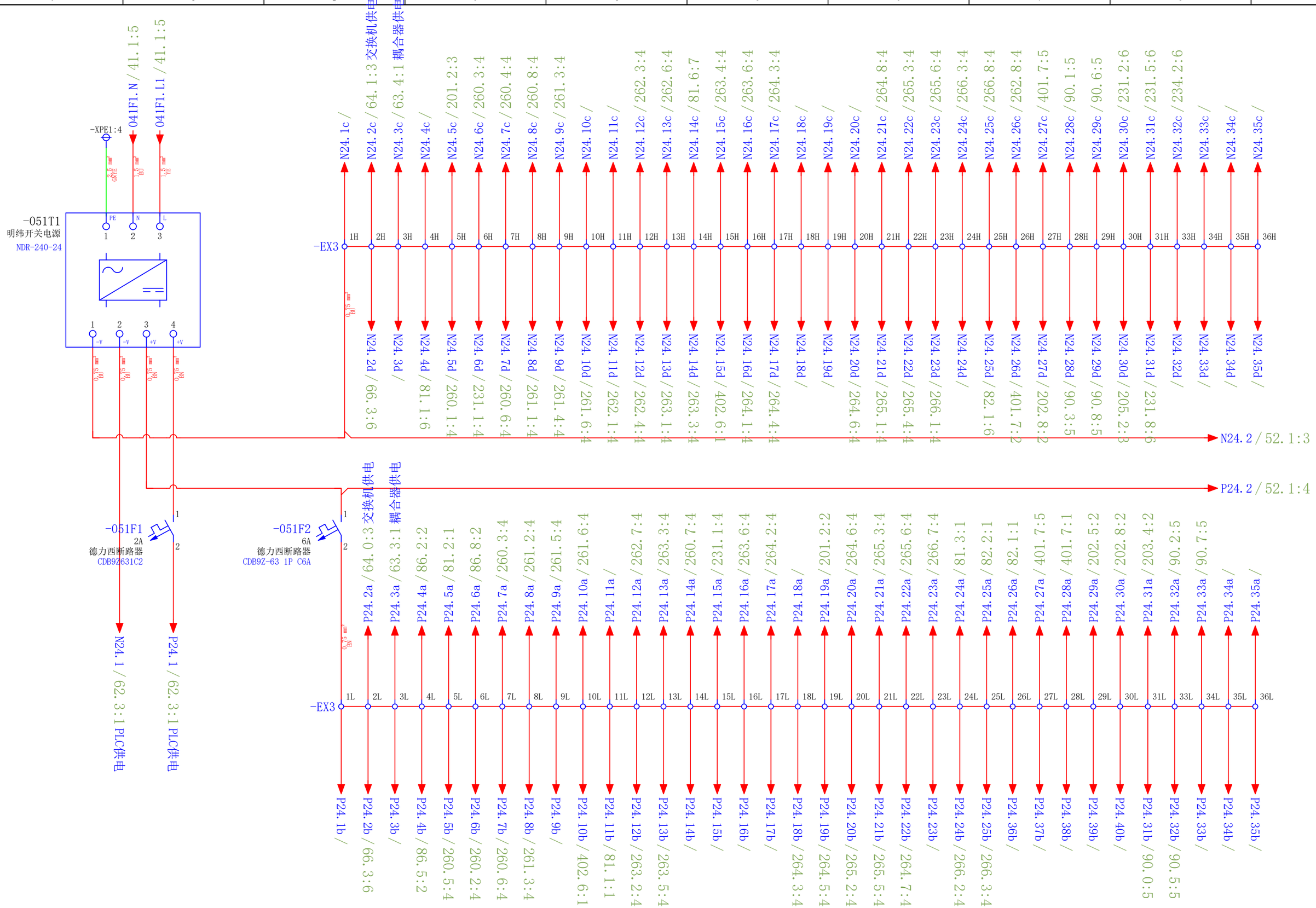

项目编号	DC2602600	苏州德星云智能装备有限公司	德星云智能 TECH-SHINE	DC24V电源分配	=P3
项目名称	深圳比亚迪减振器扣压线	相城区徐家观6号		更改日期 2026/7/7 审核 DXY 上一页: 43	+303 腔室组合扣压
				制图 仇俊杰 批准 孙明明 下一页: 52	第 51 页 / 共 503 页

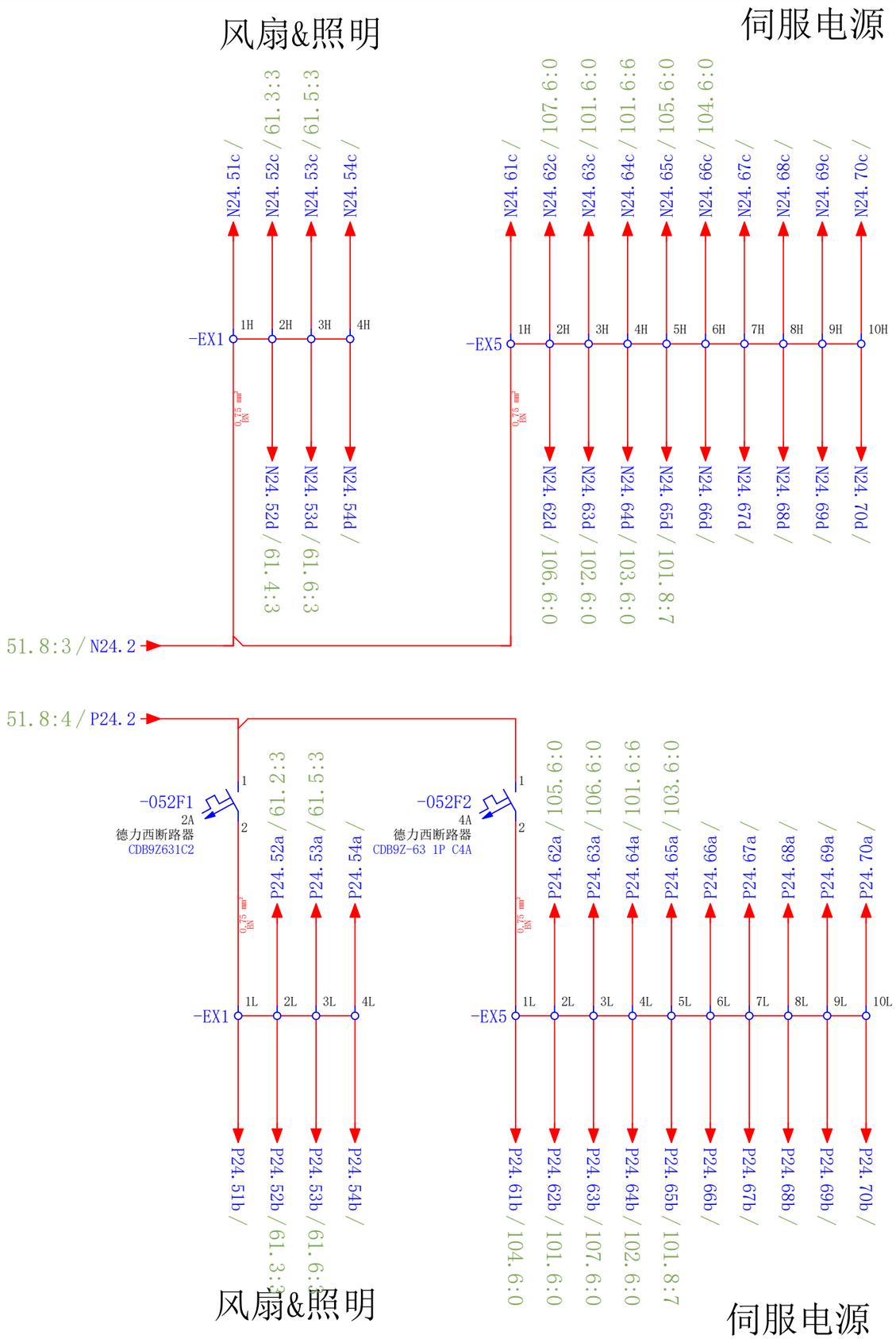

项目编号	DC2602600	苏州德星云智能装备有限公司	德星云智能 TECH-SHINE	DC24V电源分配			=P3
项目名称	深圳比亚迪减振器扣压线	相城区徐家观6号		更改日期 2026/7/7	审核 DXY	上一页: 51	+303 腔室组合扣压
				制图 仇俊杰	批准 孙明明	下一页: 53	第 52 页 / 共 503 页

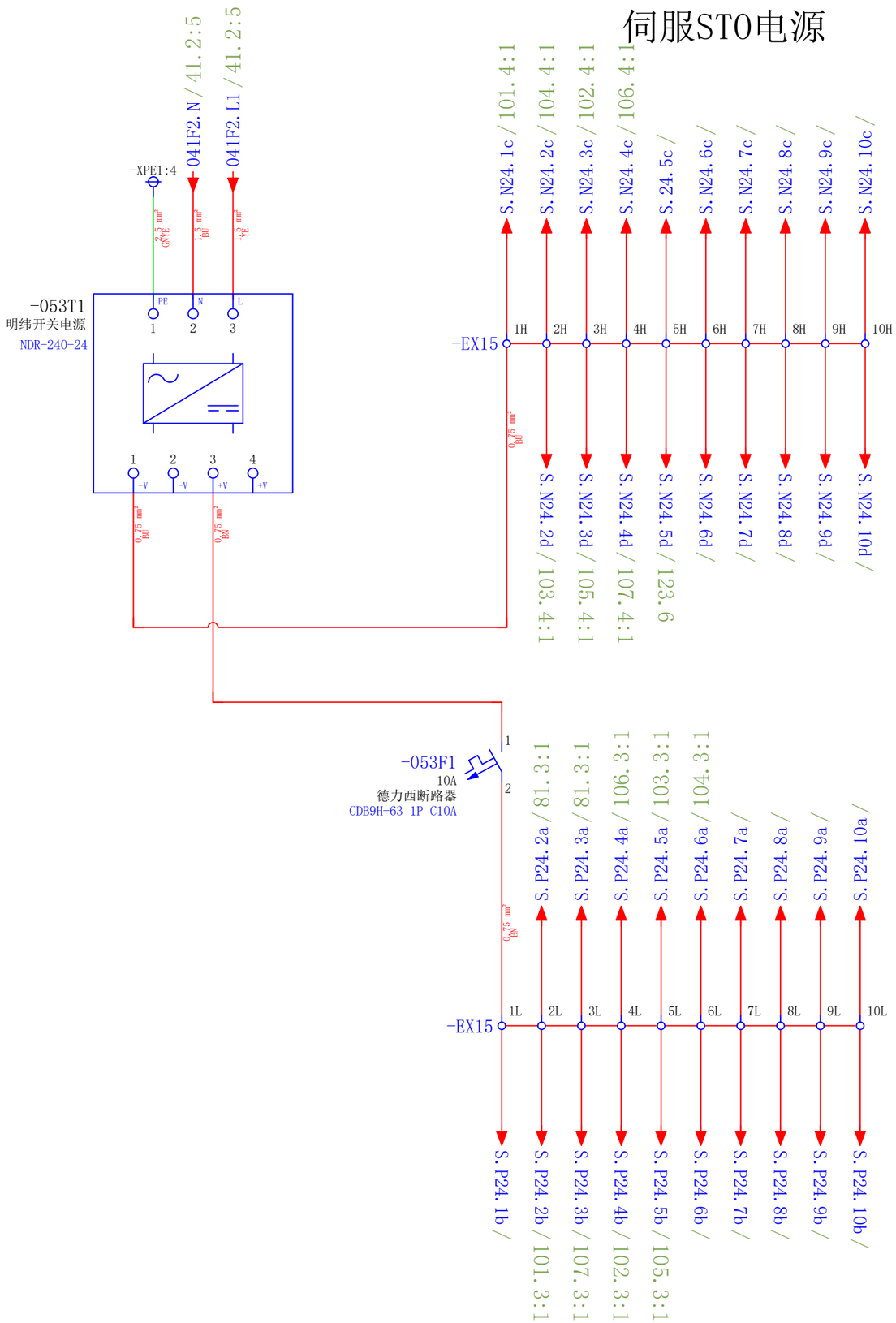

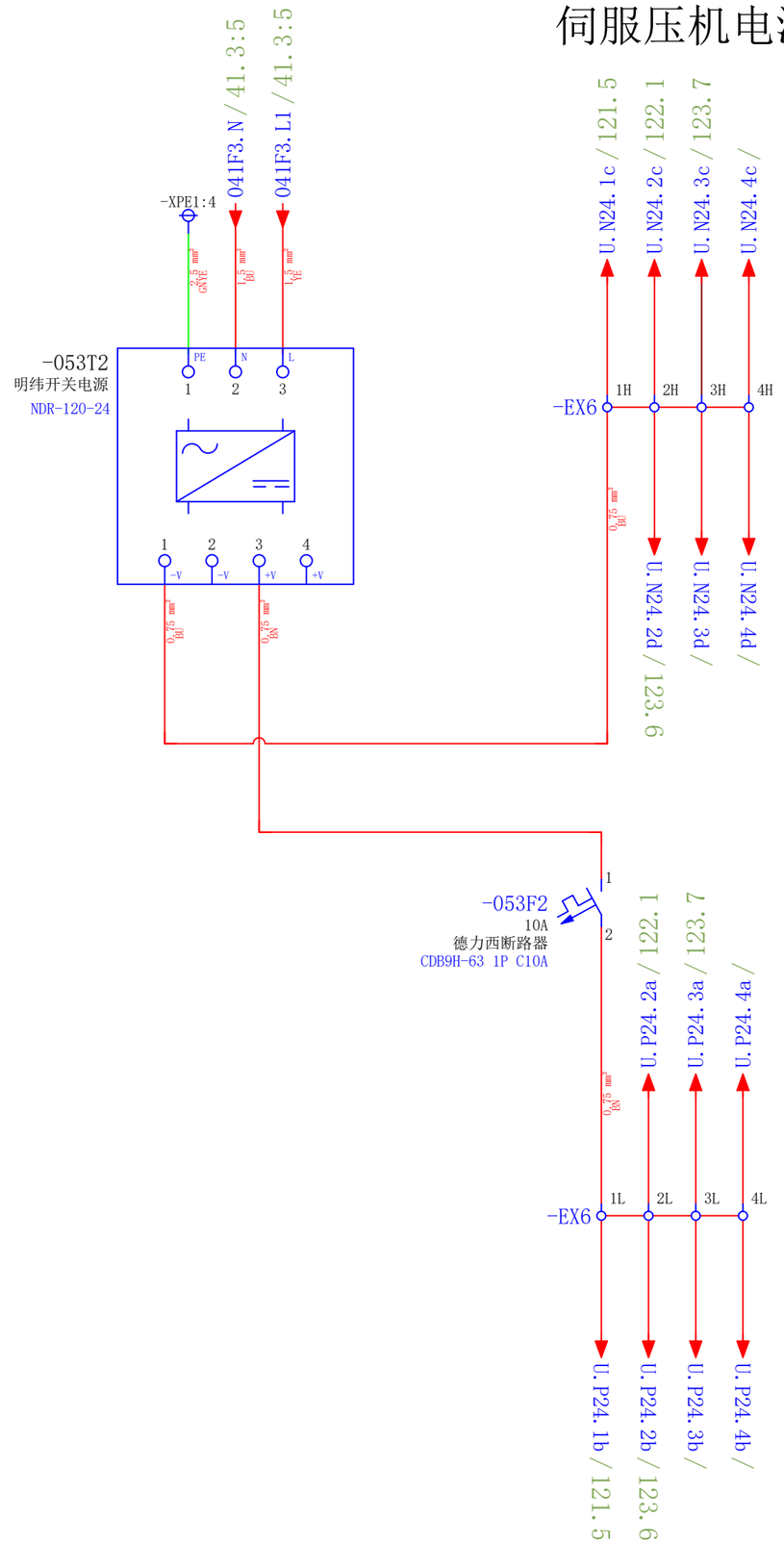

项目编号	DC2602600	苏州德星云智能装备有限公司	德星云智能 TECH-SHINE	DC24V电源分配		=P3
项目名称	深圳比亚迪减振器扣压线	相城区徐家观6号		更改日期 2026/7/7 审核 DXY 上一页: 52		+303 腔室组合扣压
				制图 仇俊杰 批准 孙明明 下一页: 61		第 53 页 / 共 503 页

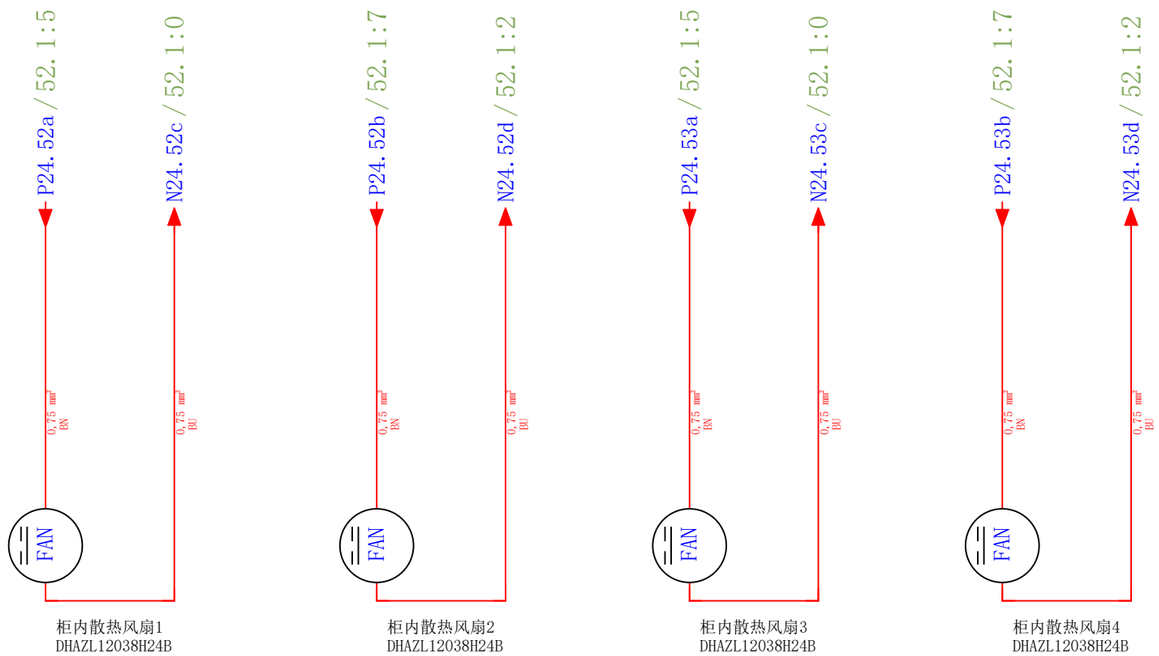

项目编号 DC2602600	苏州德星云智能装备有限公司	德星云智能 TECH-SHINE	柜内风扇&照明灯		=P3
项目名称 深圳比亚迪减振器扣压线	相城区徐家观6号		更改日期 2026/7/7 审核 DXY 上一页: 53 制图 仇俊杰 批准 孙明明 下一页: 62		+303 腔室组合扣压 第 61 页 / 共 503 页

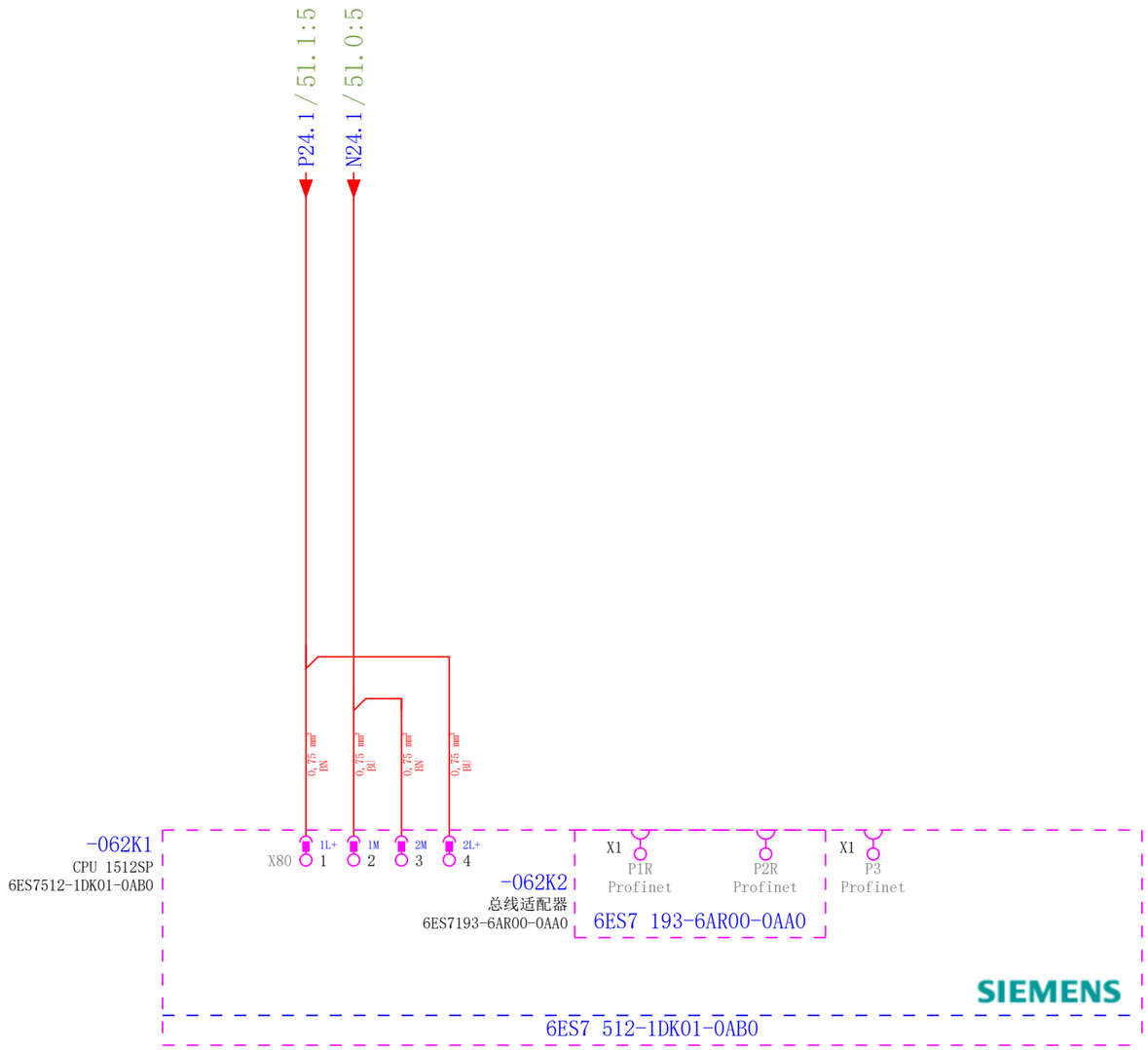

项目编号	DC2602600	苏州德星云智能装备有限公司	德星云智能 TECH-SHINE	PLC接线				=P3
项目名称	深圳比亚迪减振器扣压线	相城区徐家观6号		更改日期 2026/7/7	审核 DXY	上一页: 61		+303 腔室组合扣压
				制图 仇俊杰	批准 孙明明	下一页: 63		第 62 页 / 共 503 页

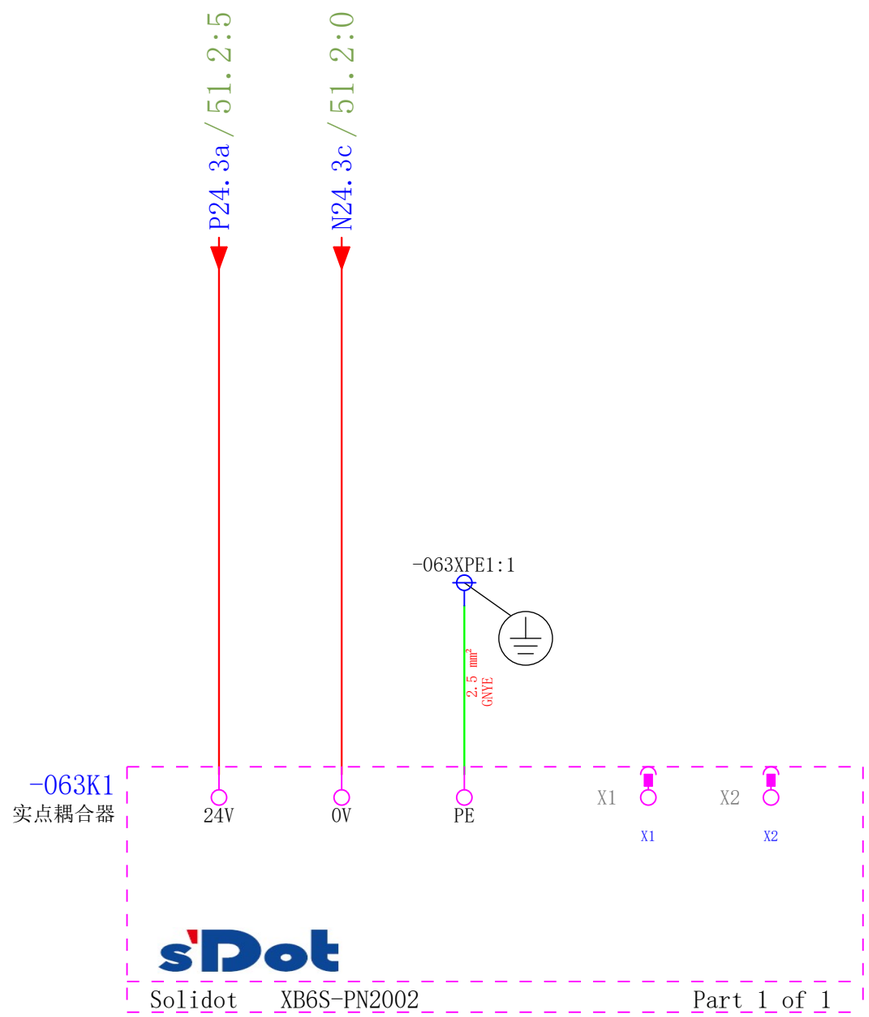

项目编号	DC2602600	苏州德星云智能装备有限公司	德星云智能 TECH-SHINE	耦合器电源			=P3
项目名称	深圳比亚迪减振器扣压线	相城区徐家观6号		更改日期 2026/7/7	审核 DXY	上一页: 62	+303 腔室组合扣压
				制图 仇俊杰	批准 孙明明	下一页: 64	第 63 页 / 共 503 页

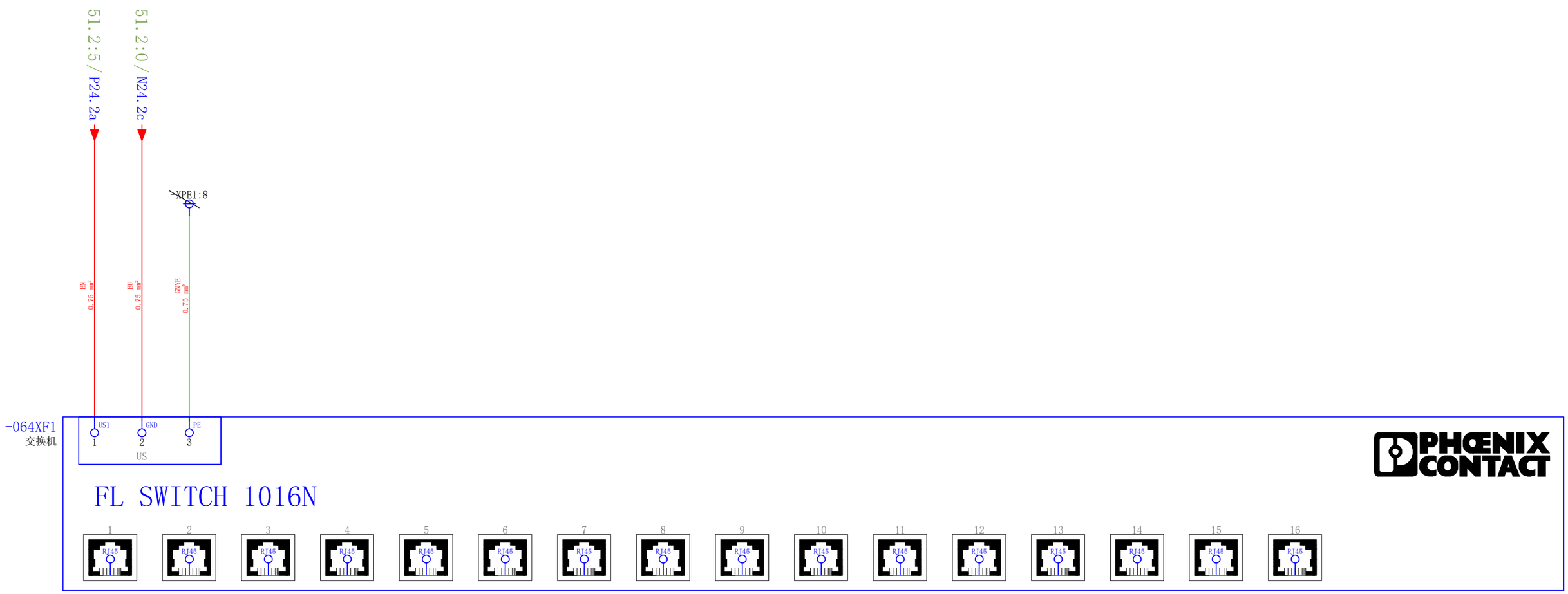

项目编号	DC2602600	苏州德星云智能装备有限公司	德星云智能 TECH-SHINE	交换机		=P3
项目名称	深圳比亚迪减振器扣压线	相城区徐家观6号		更改日期 2026/7/7 制图 仇俊杰	审核 DXY 批准 孙明明	上一页: 63 下一页: 66	+303 腔室组合扣压
						第 64 页 / 共 503 页

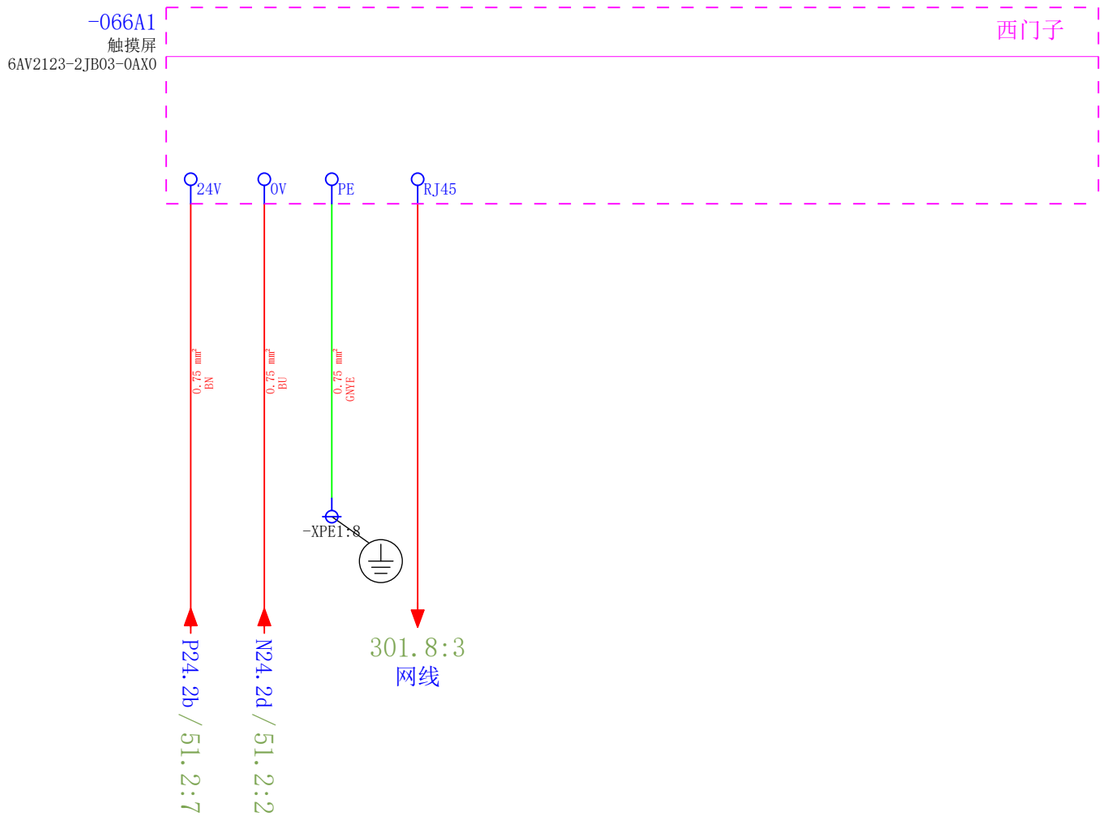

项目编号	DC2602600	苏州德星云智能装备有限公司	德星云智能 TECH-SHINE	触摸屏电源			=P3
项目名称	深圳比亚迪减振器扣压线	相城区徐家观6号		更改日期 2026/7/7	审核 DXY	上一页： 64	+303 腔室组合扣压
				制图 仇俊杰	批准 孙明明	下一页： 81	第 66 页 / 共 503 页

铝护筒扣压安全继电器

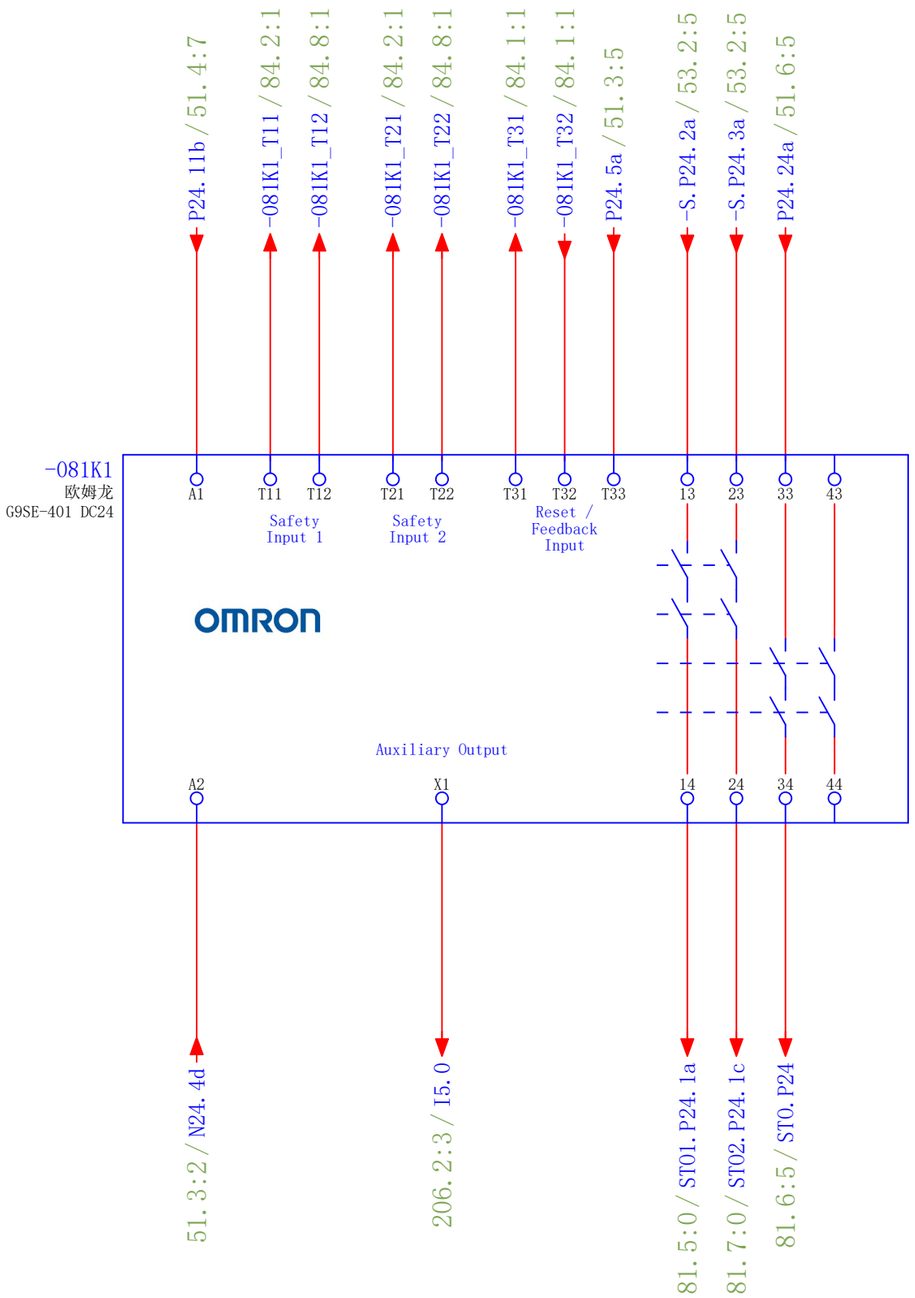

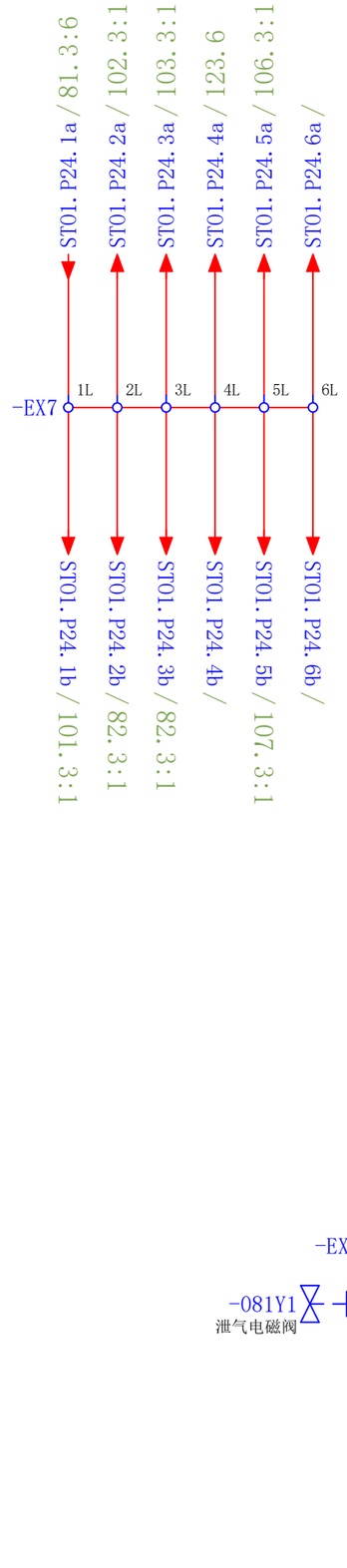

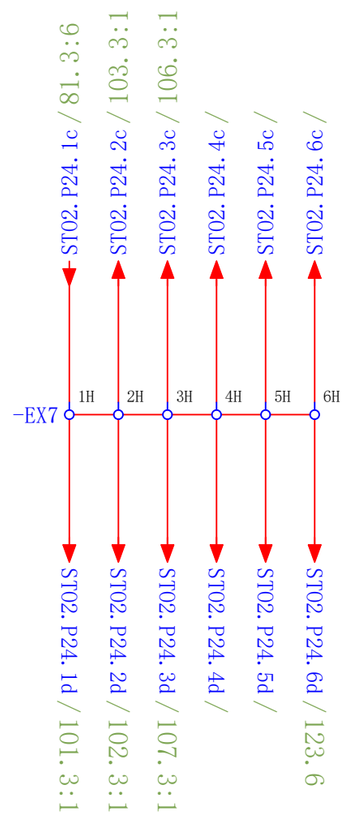

项目编号	DC2602600	苏州德星云智能装备有限公司	德星云智能 TECH-SHINE	安全继电器		=P3
项目名称	深圳比亚迪减振器扣压线	相城区徐家观6号		更改日期 2026/7/7 审核 DXY 上一页: 66		+303 腔室组合扣压
				制图 仇俊杰 批准 孙明明 下一页: 82		第 81 页 / 共 503 页

提升机上料安全继电器

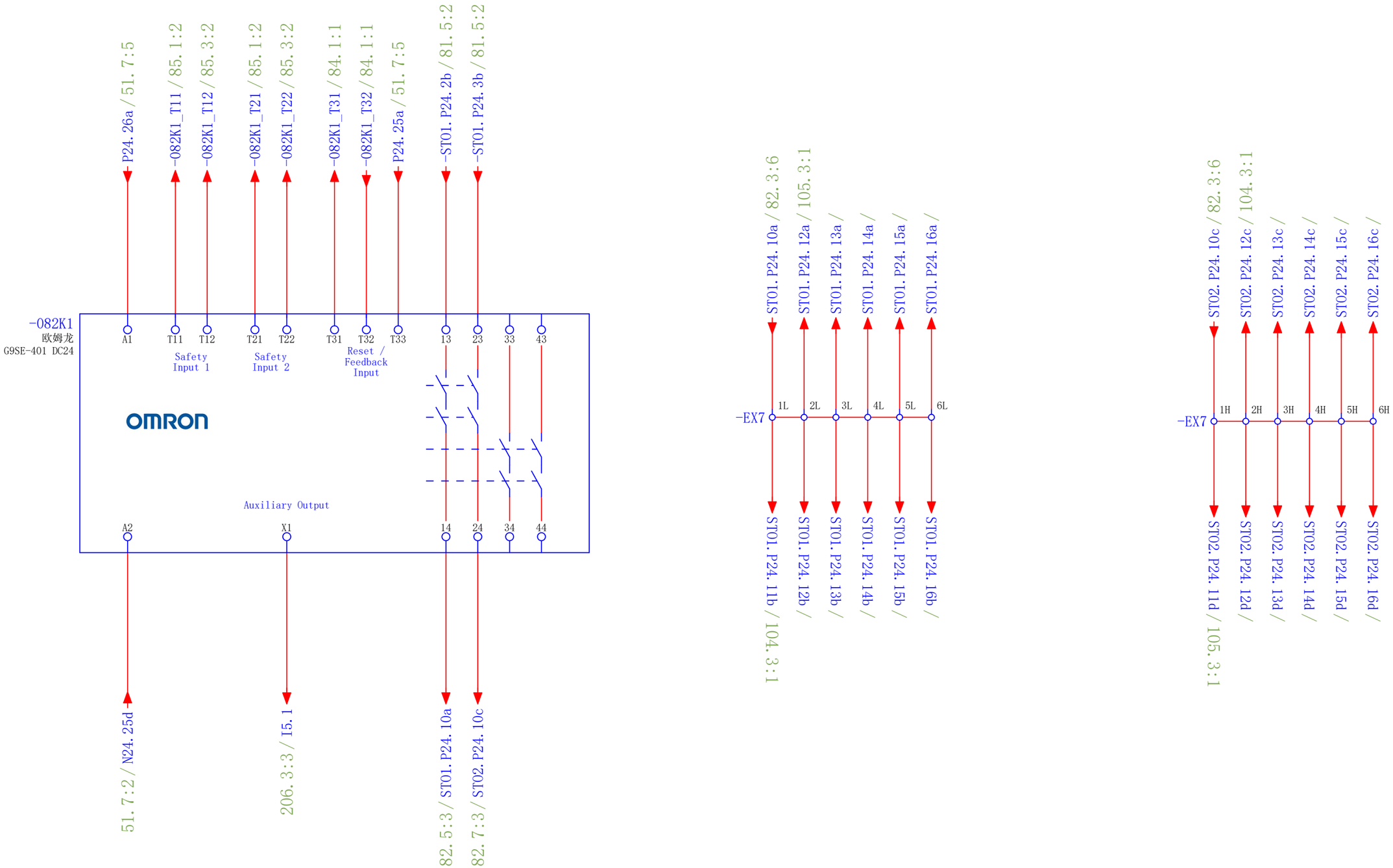

项目编号	DC2602600	苏州德星云智能装备有限公司	德星云智能 TECH-SHINE	安全继电器			=P3
项目名称	深圳比亚迪减振器扣压线	相城区徐家观6号		更改日期 2026/7/8	审核 DXY	上一页: 81	+303 腔室组合扣压
				制图 仇俊杰	批准 孙明明	下一页: 83	第 82 页 / 共 503 页

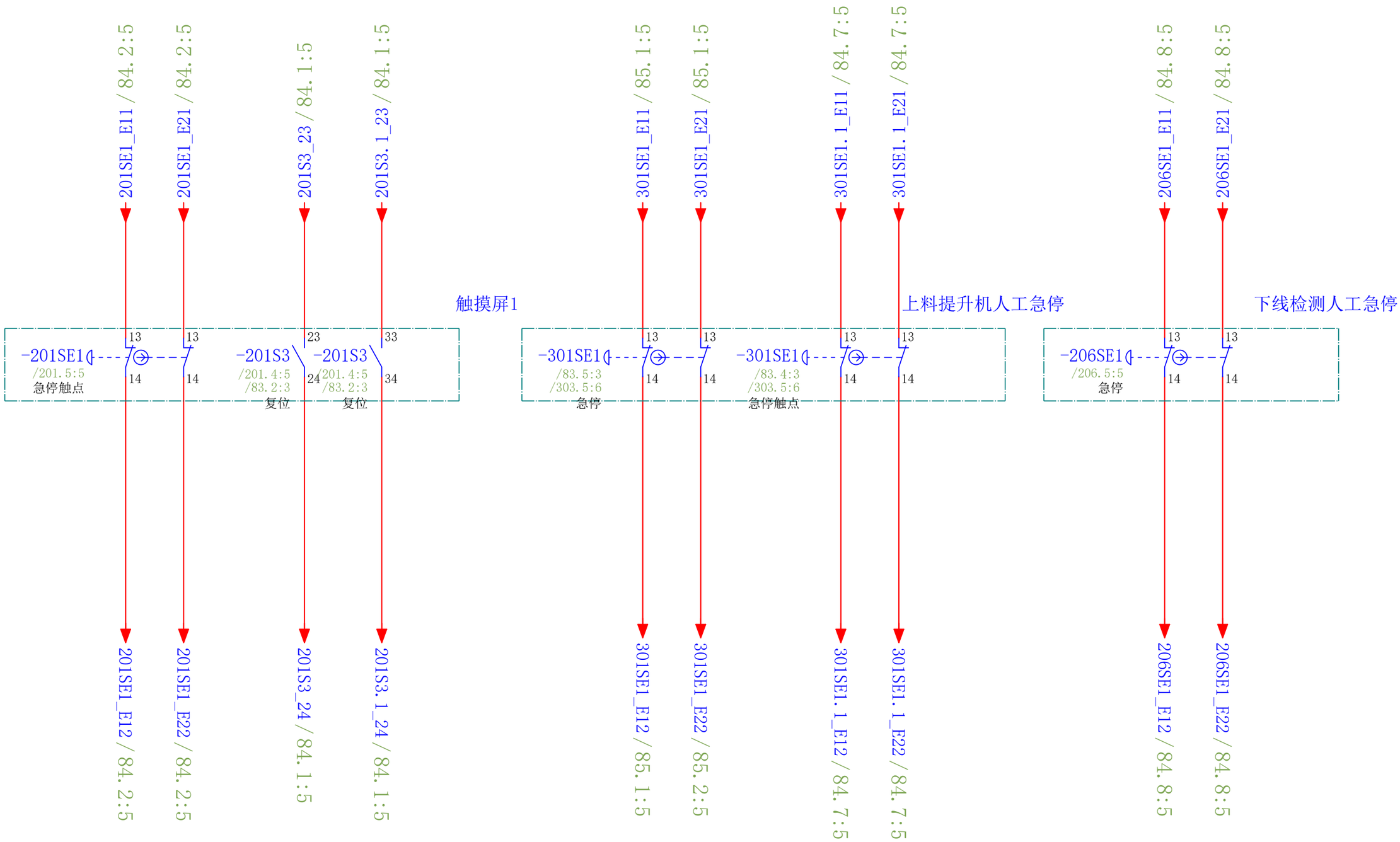

项目编号 DC2602600	苏州德星云智能装备有限公司	德星云智能 TECH-SHINE	安全急停接线		=P3
项目名称 深圳比亚迪减振器扣压线	相城区徐家观6号		更改日期 2026/7/8 制图 仇俊杰	审核 DXY 批准 孙明明	上一页: 82 下一页: 84	+303 腔室组合扣压
					第 83 页 / 共 503 页

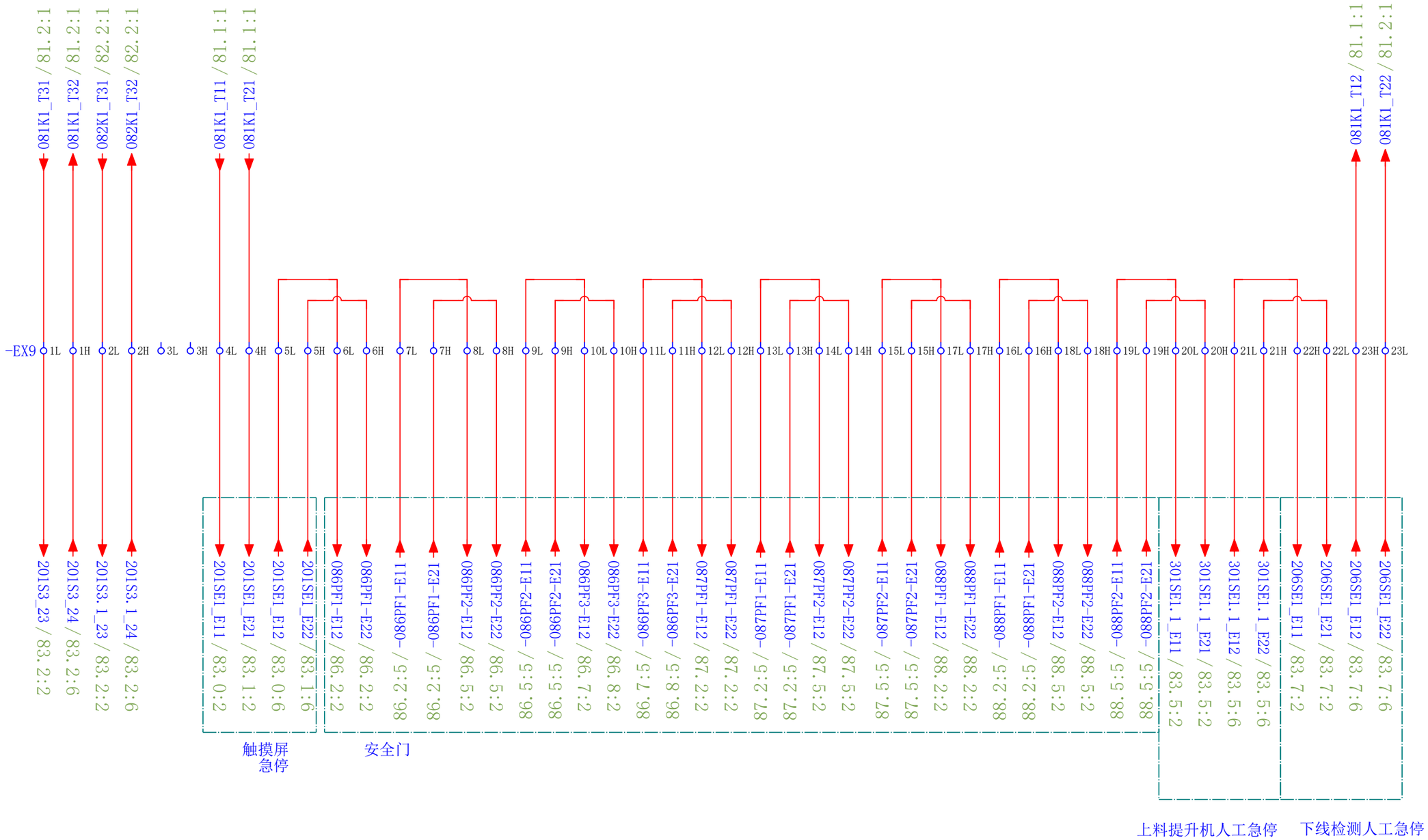

注：EX9前3片端子给复位按钮使用

项目编号	DC2602600	苏州德星云智能装备有限公司	德星云智能 TECH-SHINE	安全急停接线			=P3
项目名称	深圳比亚迪减振器扣压线	相城区徐家观6号		更改日期 2026/7/8	审核 DXY	上一页： 83	+303 腔室组合扣压
				制图 仇俊杰	批准 孙明明	下一页： 85	第 84 页 / 共 503 页

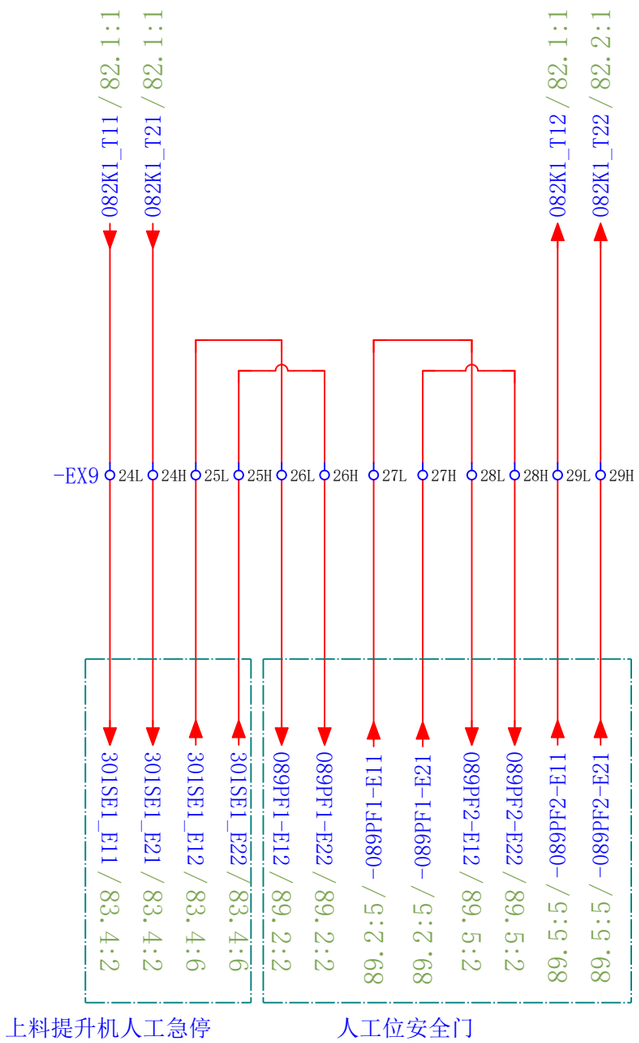

项目编号	DC2602600	苏州德星云智能装备有限公司	德星云智能 TECH-SHINE	安全急停接线			=P3
项目名称	深圳比亚迪减振器扣压线	相城区徐家观6号		更改日期 2026/7/8	审核 DXY	上一页： 84	+303 腔室组合扣压
				制图 仇俊杰	批准 孙明明	下一页： 86	第 85 页 / 共 503 页

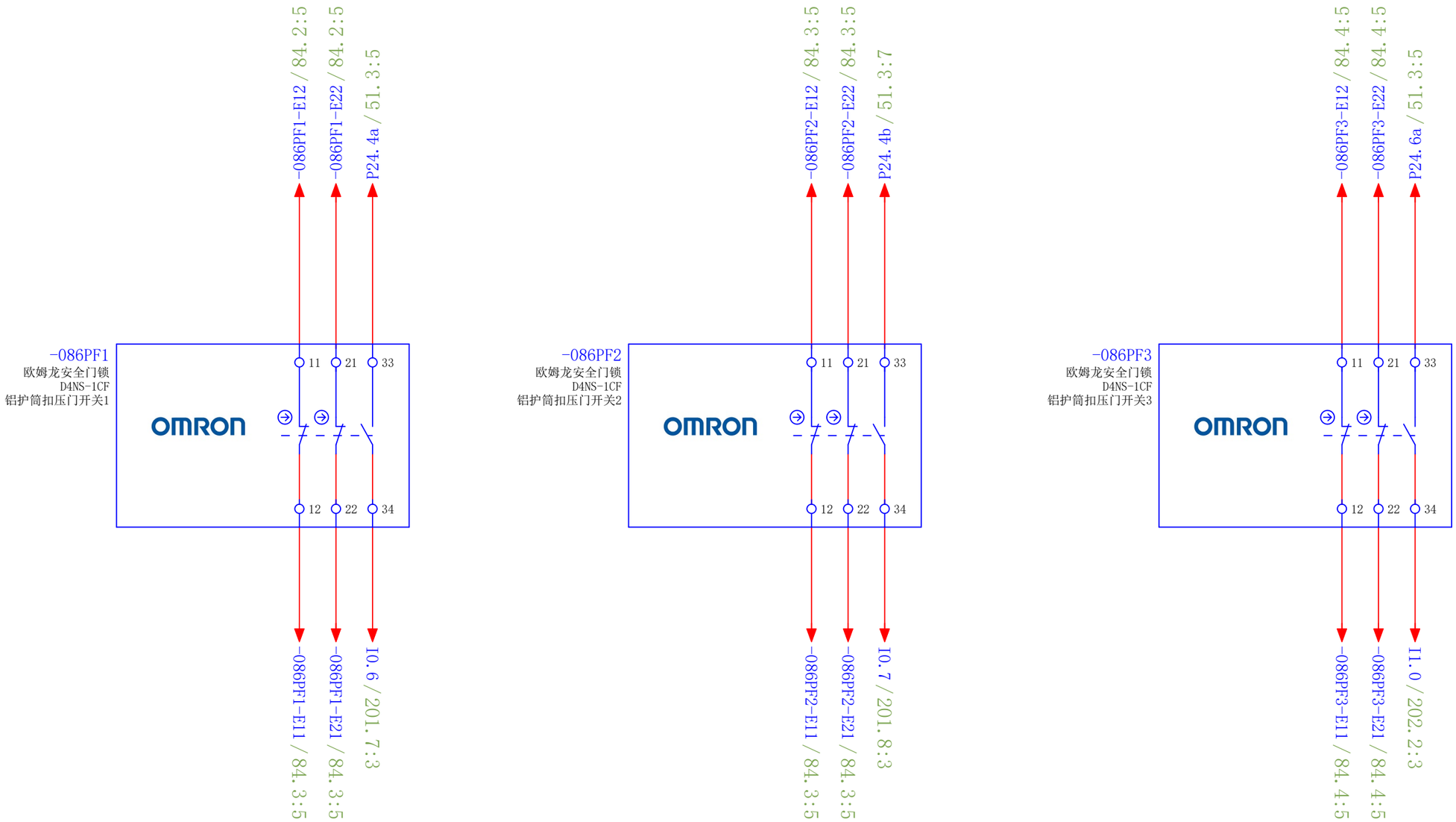

项目编号	DC2602600	苏州德星云智能装备有限公司	德星云智能 TECH-SHINE	安全门接线				=P3
项目名称	深圳比亚迪减振器扣压线	相城区徐家观6号		更改日期 2026/7/7	审核 DXY	上一页： 85		+303 腔室组合扣压
				制图 仇俊杰	批准 孙明明	下一页： 87		第 86 页 / 共 503 页

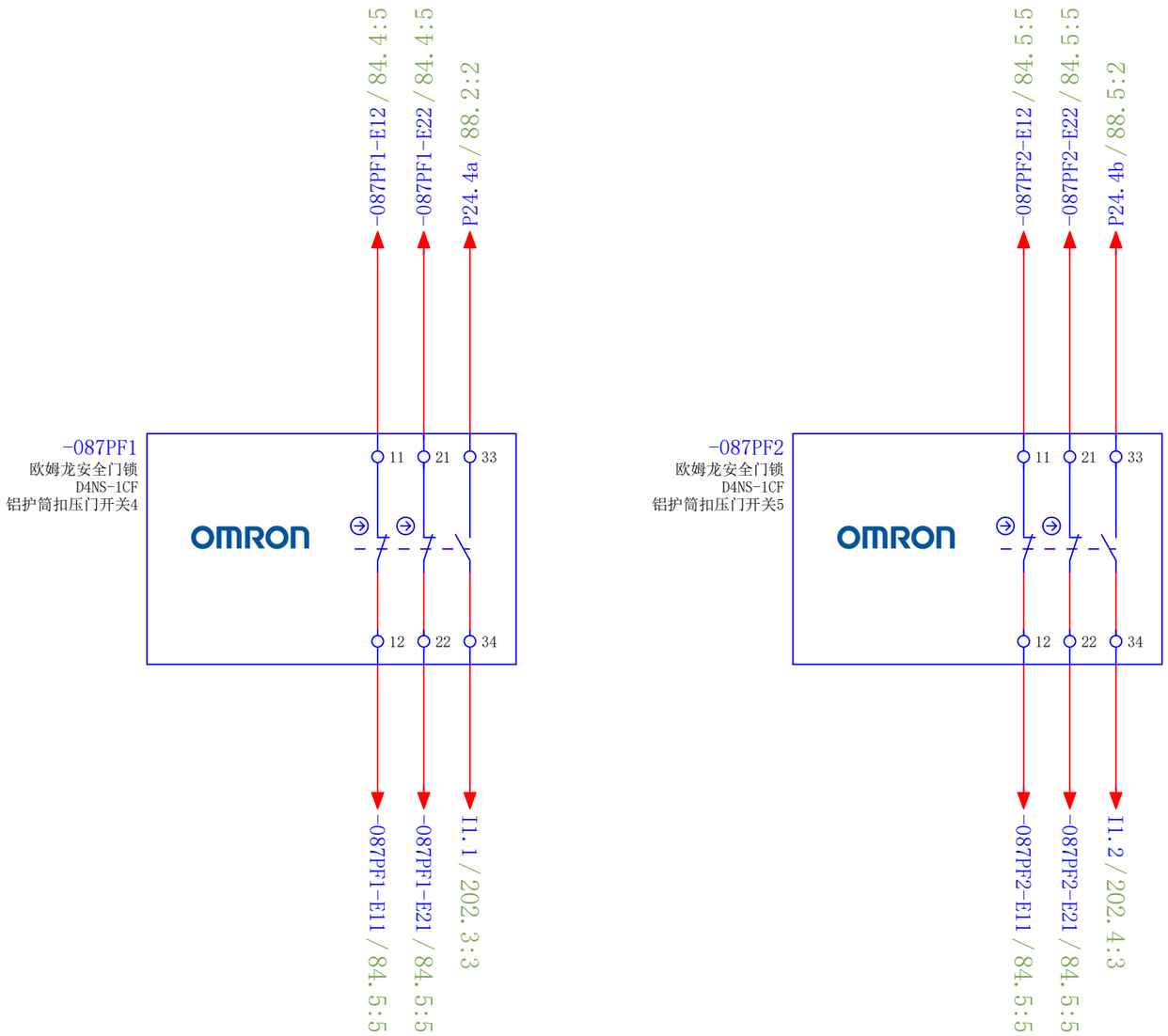

项目编号	DC2602600	苏州德星云智能装备有限公司	德星云智能 TECH-SHINE	安全门接线			=P3
项目名称	深圳比亚迪减振器扣压线	相城区徐家观6号		更改日期 2026/7/7	审核 DXY	上一页： 86	+303 腔室组合扣压
				制图 仇俊杰	批准 孙明明	下一页： 88	第 87 页 / 共 503 页

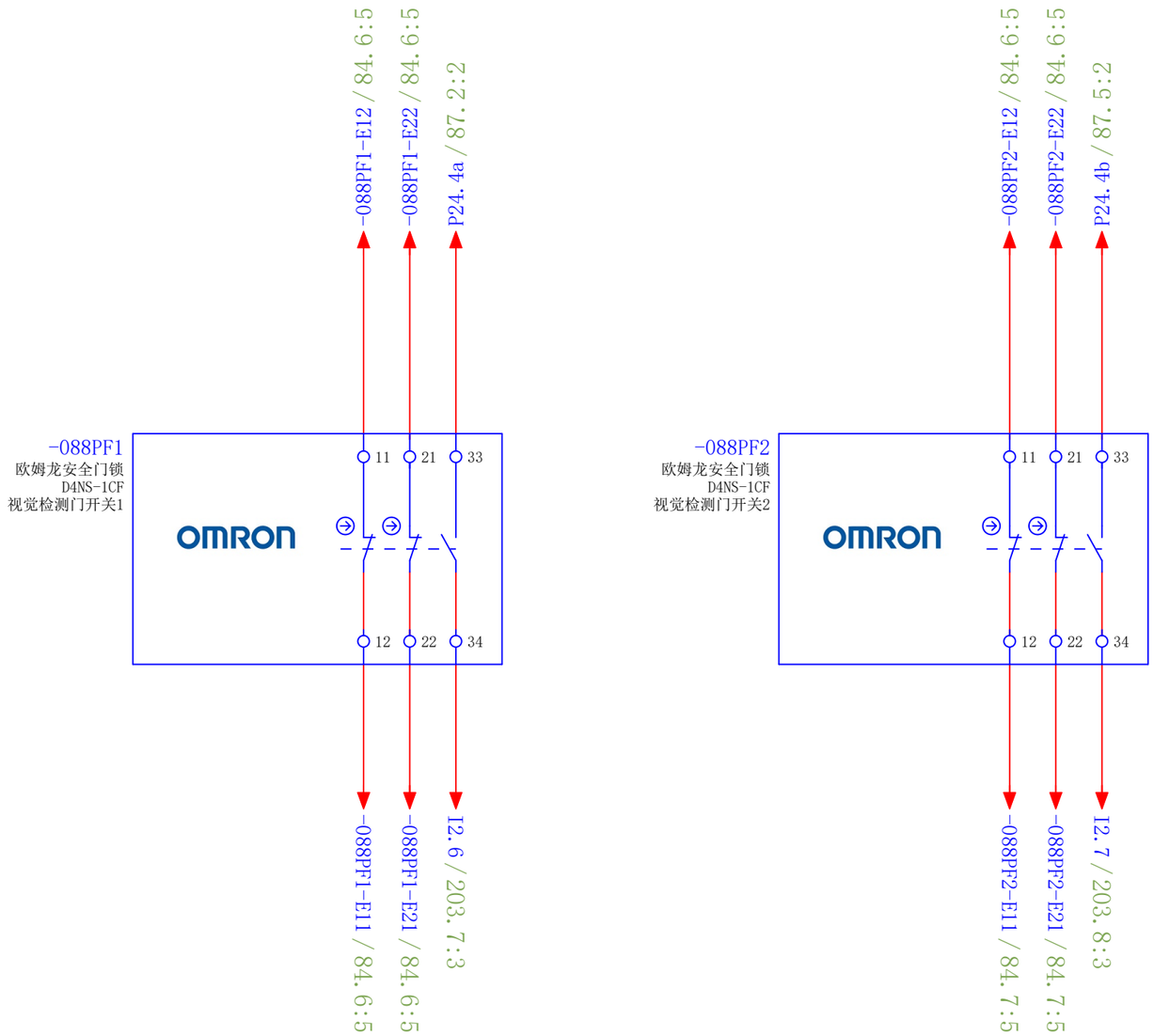

项目编号	DC2602600	苏州德星云智能装备有限公司	德星云智能 TECH-SHINE	安全门接线			=P3
项目名称	深圳比亚迪减振器扣压线	相城区徐家观6号		更改日期 2026/7/7	审核 DXY	上一页： 87	+303 腔室组合扣压
				制图 仇俊杰	批准 孙明明	下一页： 89	第 88 页 / 共 503 页

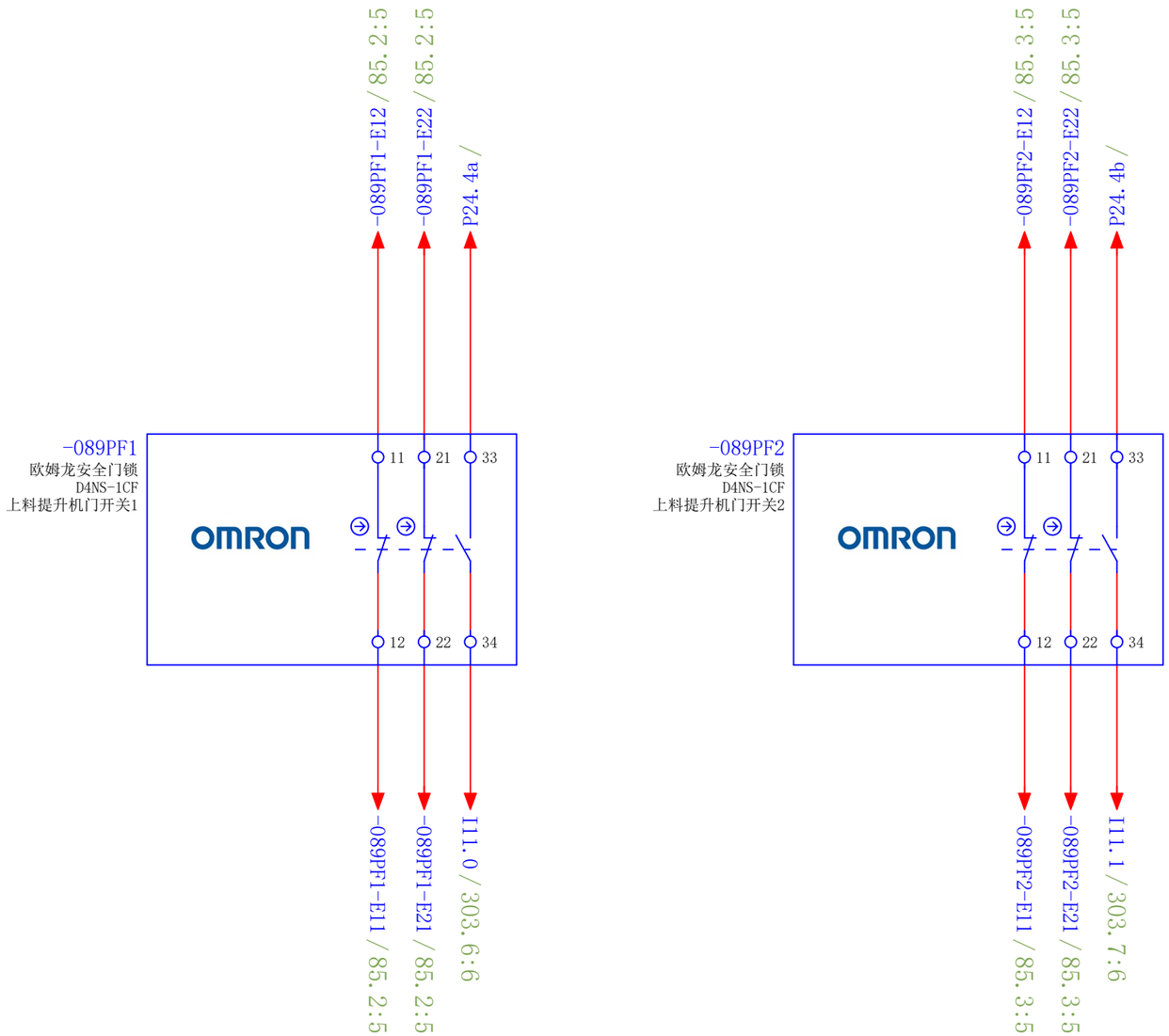

项目编号	DC2602600	苏州德星云智能装备有限公司	德星云智能 TECH-SHINE	安全门接线			=P3
项目名称	深圳比亚迪减振器扣压线	相城区徐家观6号		更改日期 2026/7/7	审核 DXY	上一页： 88	+303 腔室组合扣压
				制图 仇俊杰	批准 孙明明	下一页： 90	第 89 页 / 共 503 页

视觉检测光栅

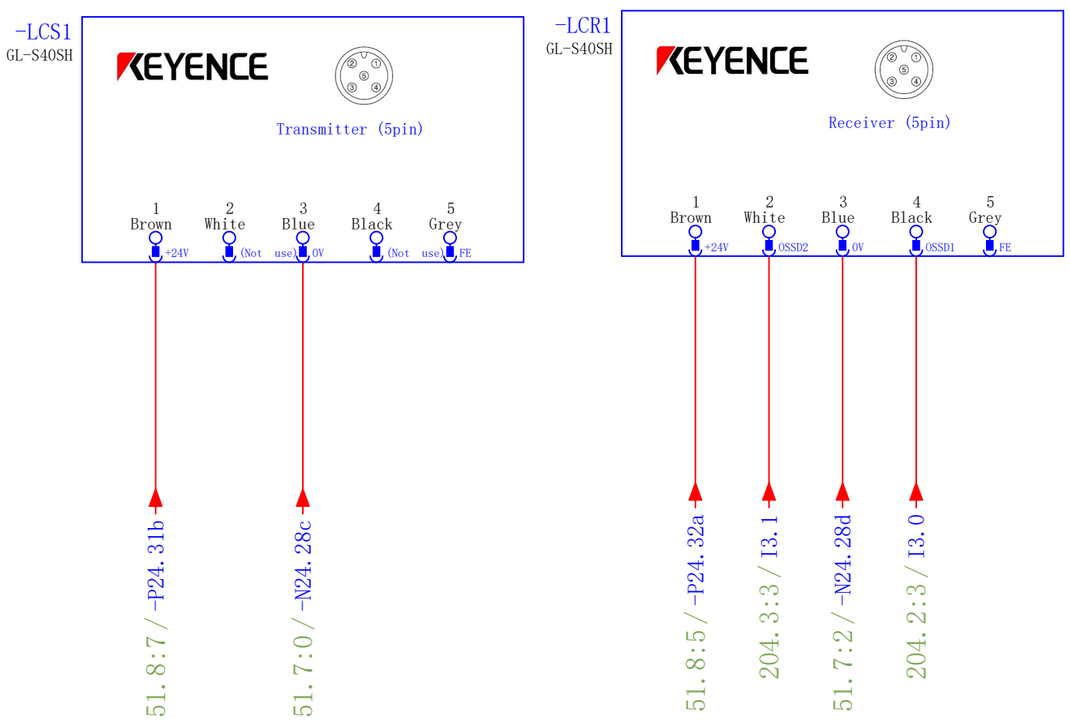

提升机上料光栅

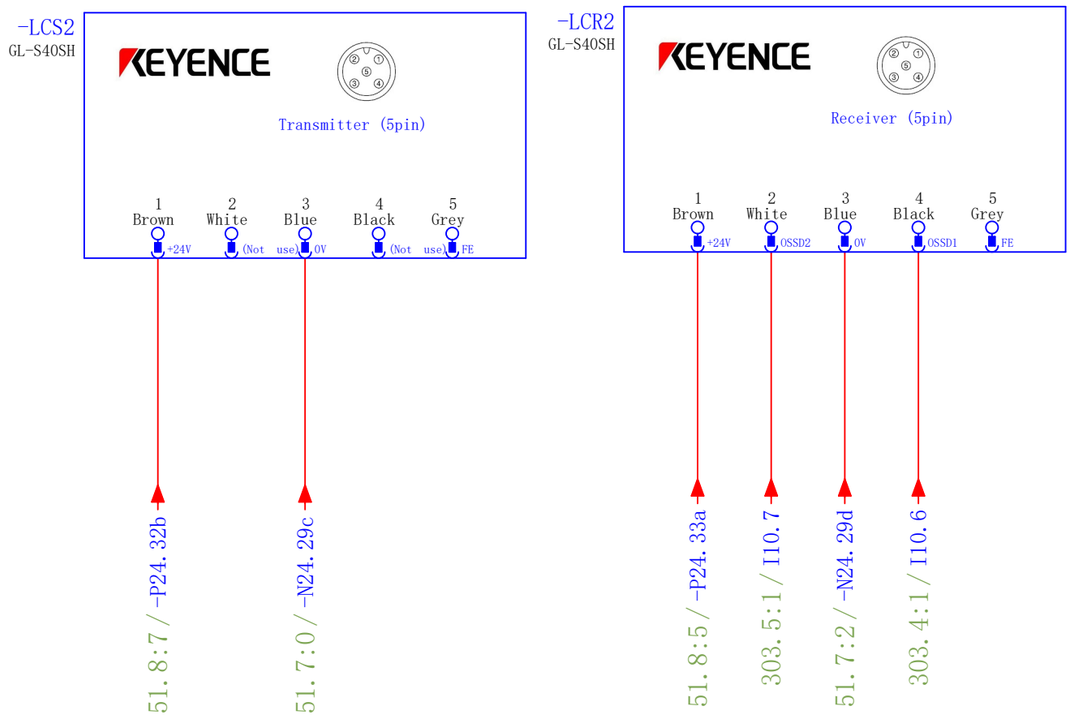

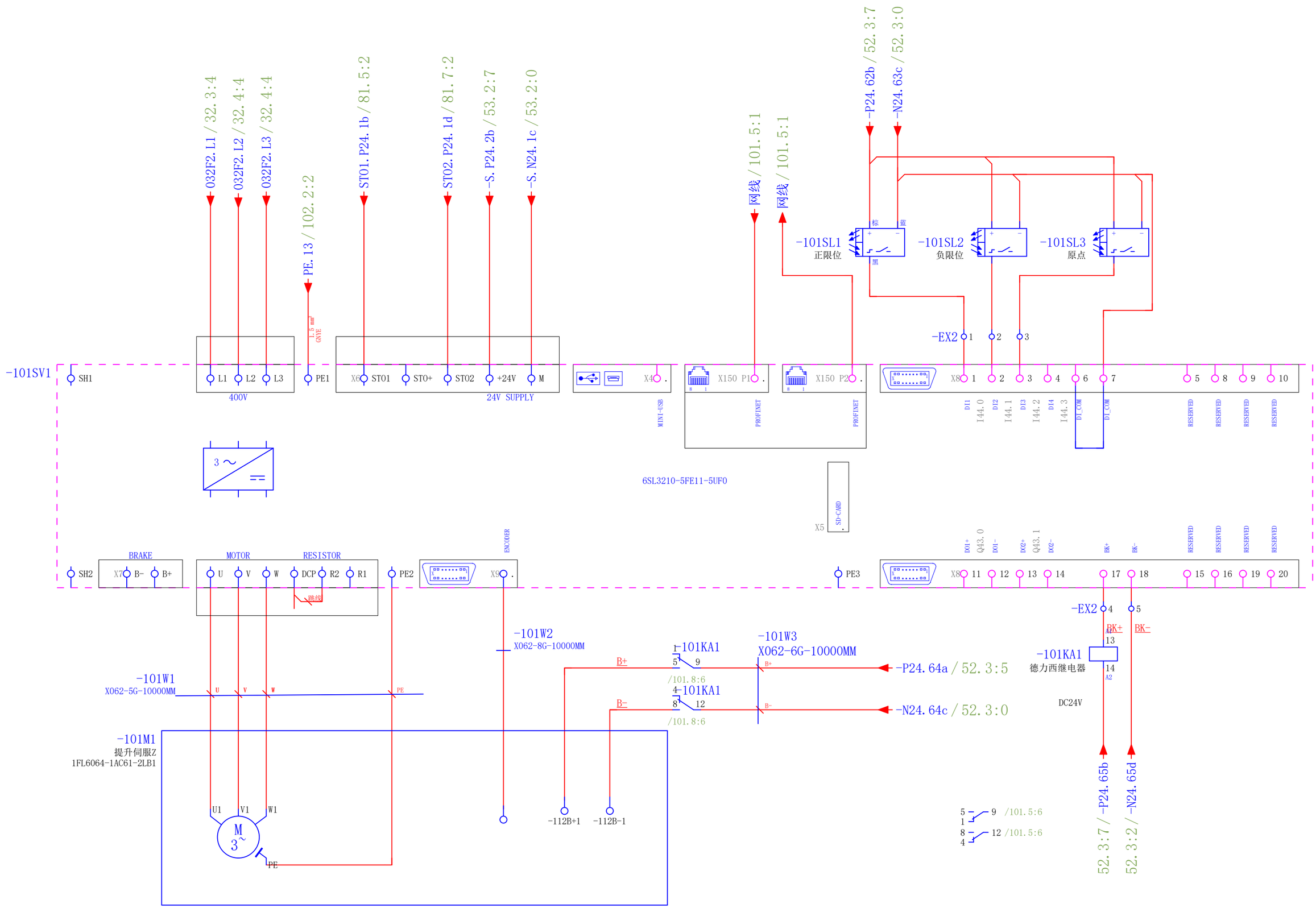

项目编号 DC2602600	苏州德星云智能装备有限公司	德星云智能 TECH-SHINE	提升伺服Z（750W带抱闸）			=P3
项目名称 深圳比亚迪减振器扣压线	相城区徐家观6号		更改日期 2026/7/7	审核 DXY	上一页: 90	+303 腔室组合扣压
			制图 仇俊杰	批准 孙明明	下一页: 102	第 101 页 / 共 503 页

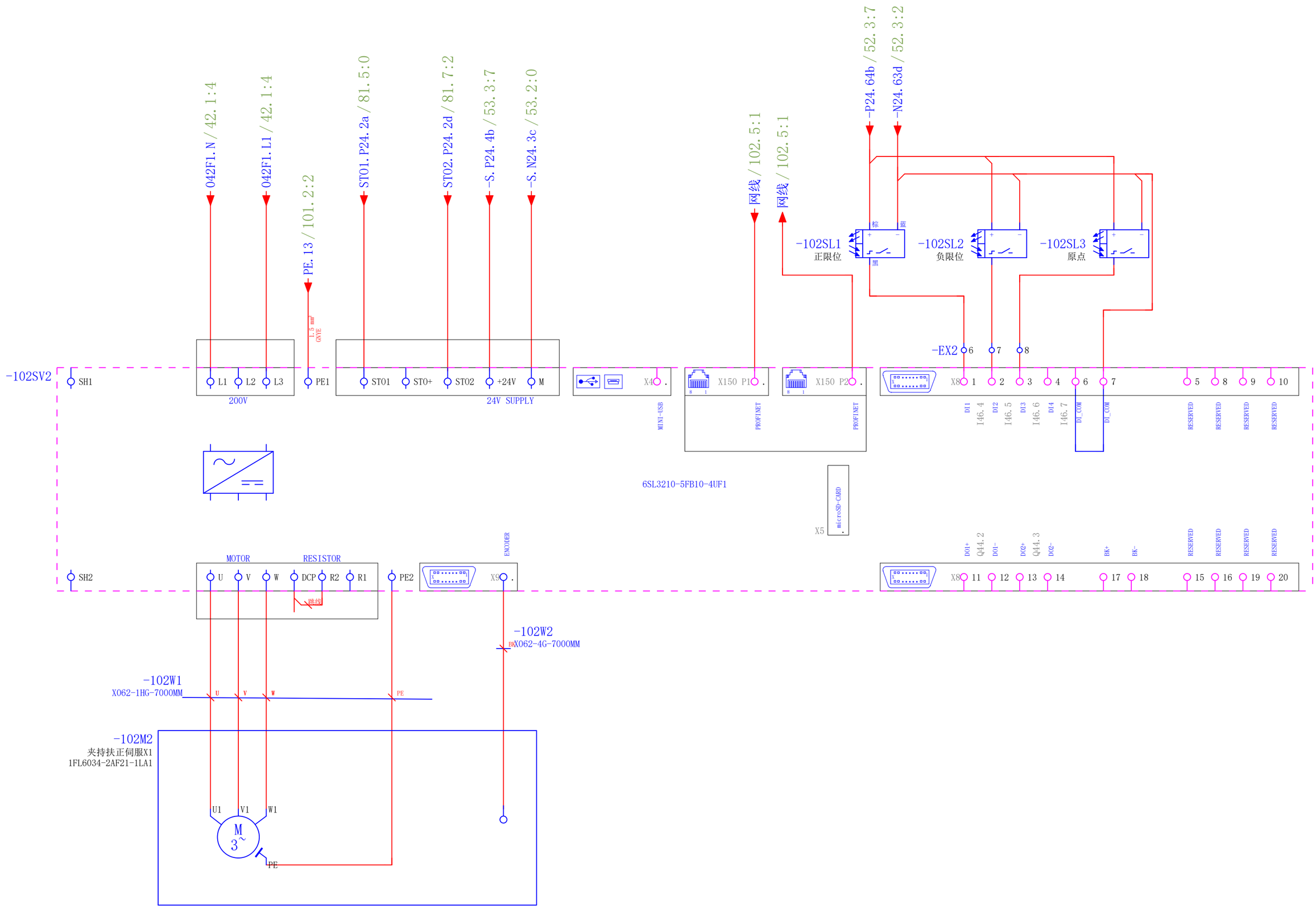

项目编号	DC2602600	苏州德星云智能装备有限公司	德星云智能 TECH-SHINE	夹持扶正伺服X1（400W）		=P3
项目名称	深圳比亚迪减振器扣压线	相城区徐家观6号				+303 腔室组合扣压
			更改日期 2026/7/7	审核 DXY	上一页： 101	第 102 页 / 共 503 页
			制图 仇俊杰	批准 孙明明	下一页： 103	

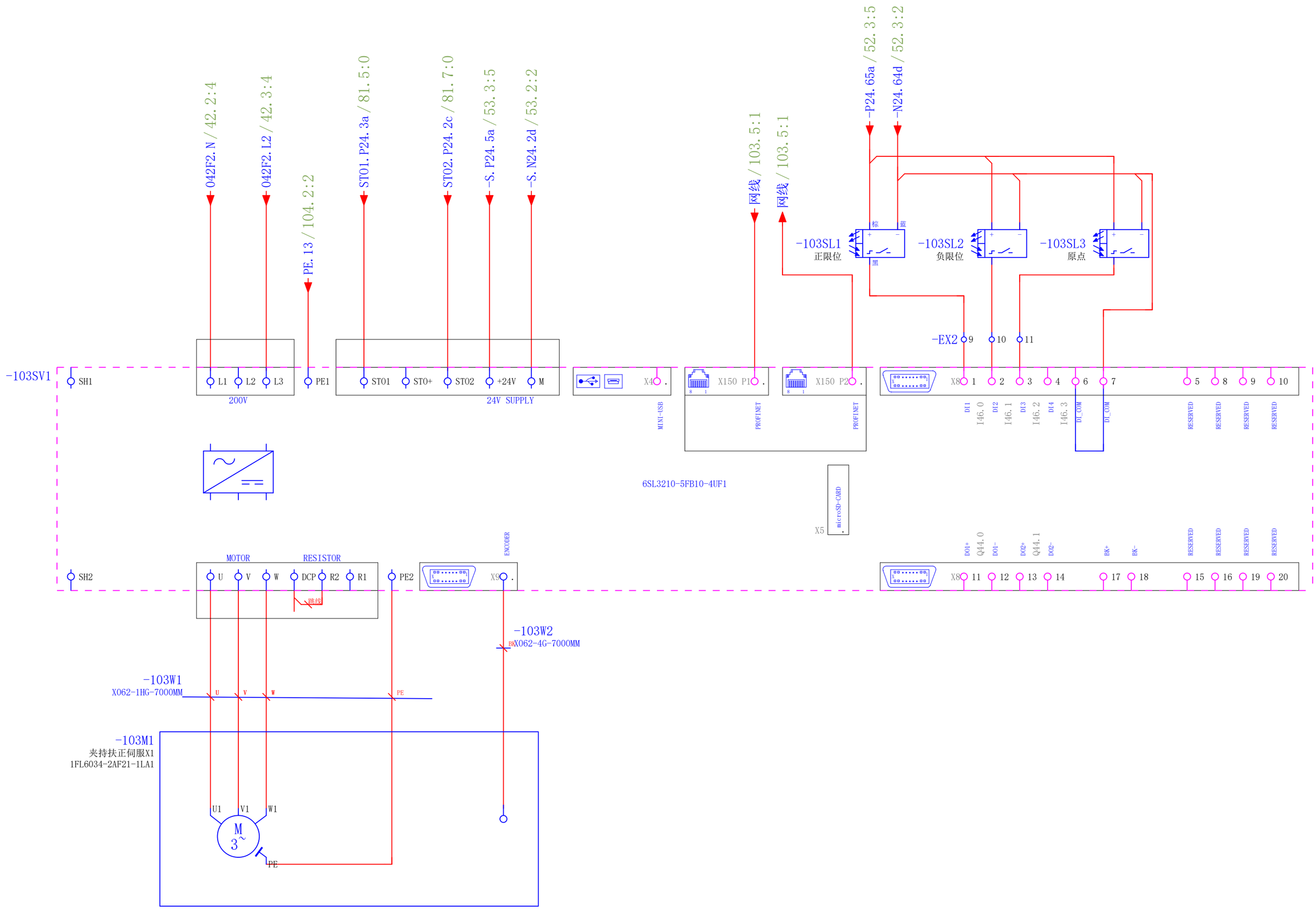

项目编号 DC2602600	苏州德星云智能装备有限公司	德星云智能 TECH-SHINE	夹持扶正伺服X2（400W）		=P3
项目名称 深圳比亚迪减振器扣压线	相城区徐家观6号		更改日期 2026/7/7 审核 DXY 上一页: 102		+303 腔室组合扣压
			制图 仇俊杰 批准 孙明明 下一页: 104		第 103 页 / 共 503 页

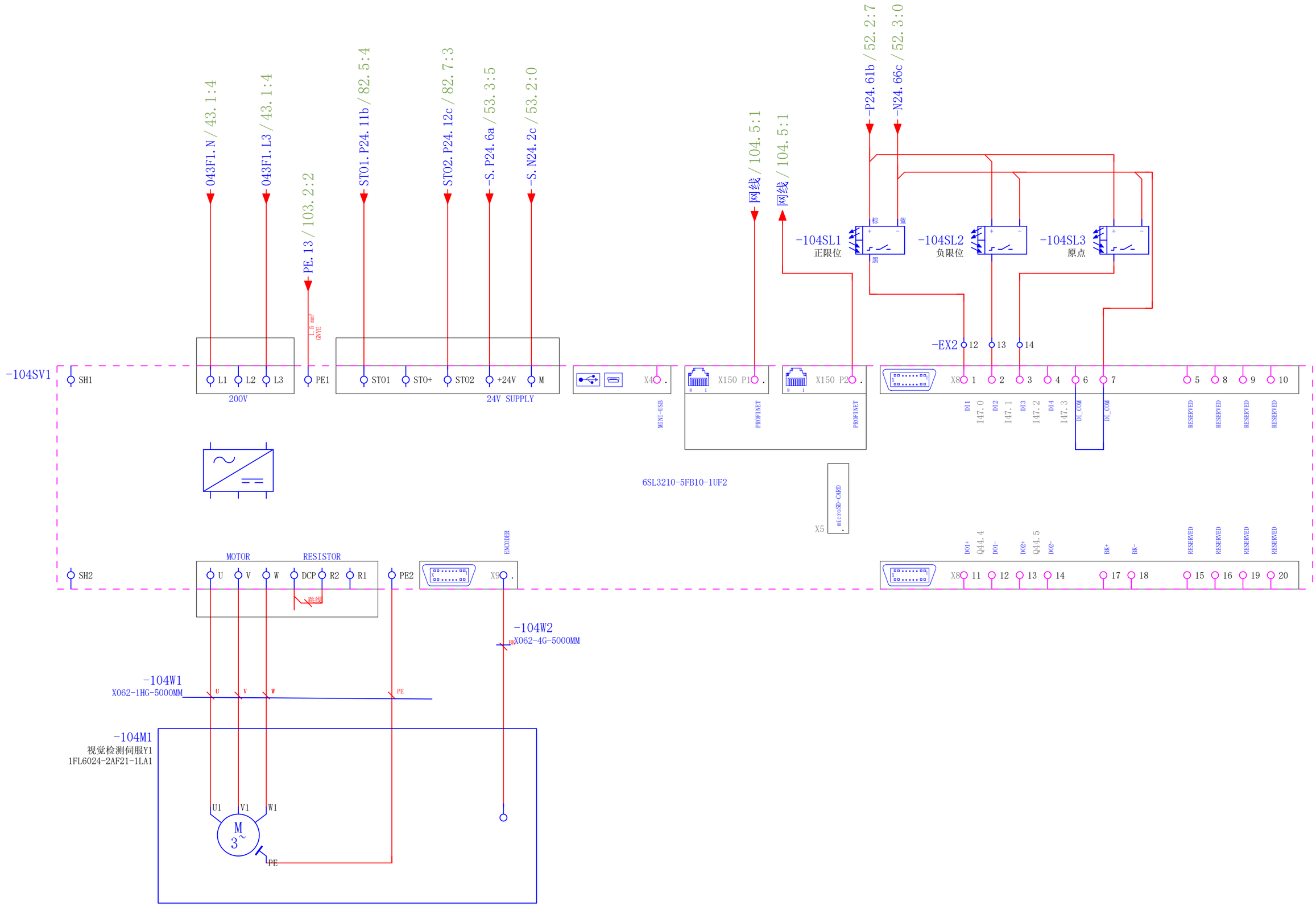

项目编号 DC2602600	苏州德星云智能装备有限公司	德星云智能 TECH-SHINE	视觉检测伺服Y1（100W）			=P3
项目名称 深圳比亚迪减振器扣压线	相城区徐家观6号		更改日期 2026/7/7	审核 DXY	上一页： 103	+303 腔室组合扣压
			制图 仇俊杰	批准 孙明明	下一页： 105	第 104 页 / 共 503 页

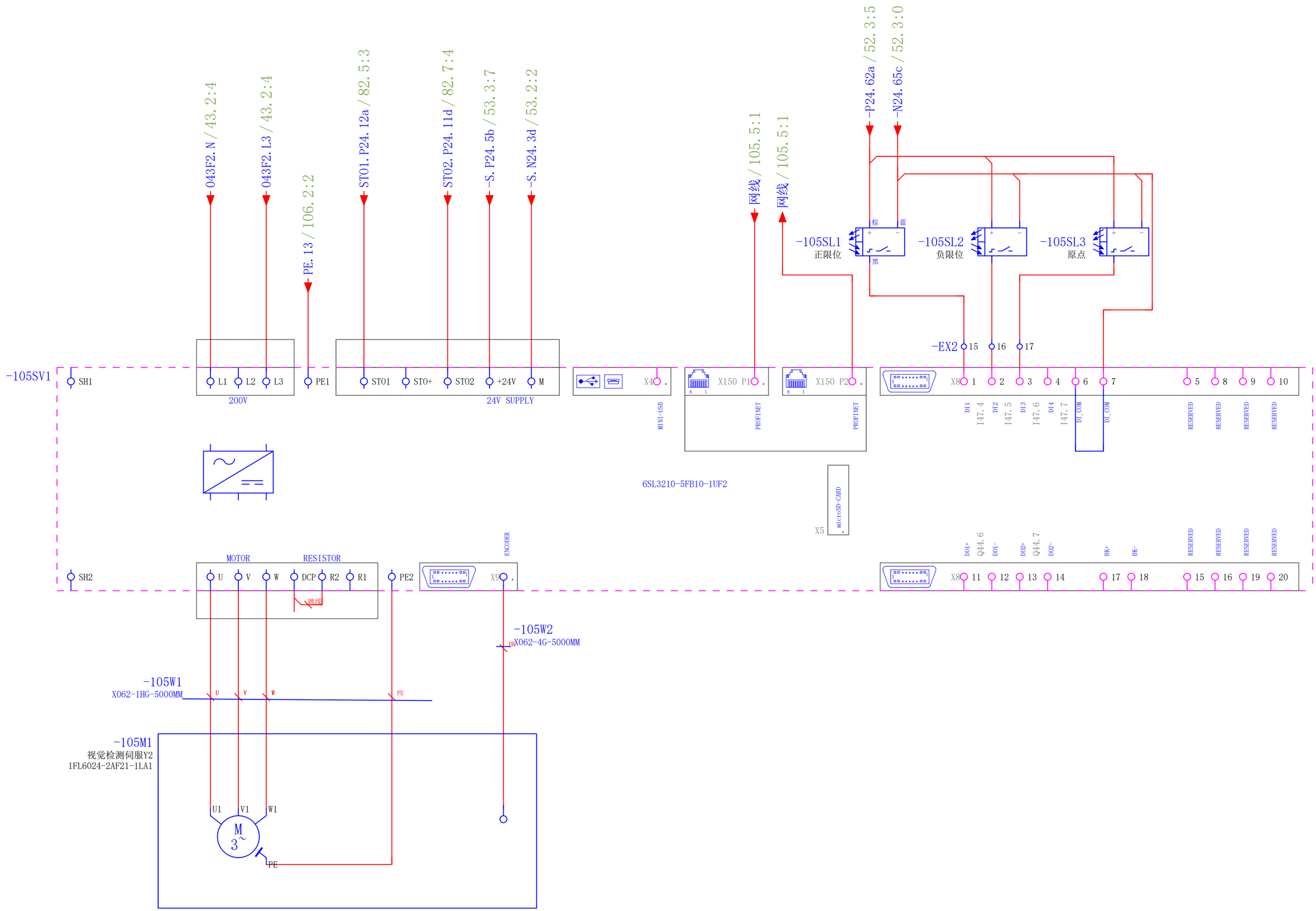

项目编号	DC2602600	苏州德星云智能装备有限公司	德星云智能 TECH-SHINE	视觉检测伺服Y2（100W）		=P3
项目名称	深圳比亚迪减振器扣压线	相城区徐家观6号		更改日期 2026/7/7 审核 DXY 上一页: 104		+303 腔室组合扣压
				制图 仇俊杰 批准 孙明明 下一页: 106		第 105 页 / 共 503 页

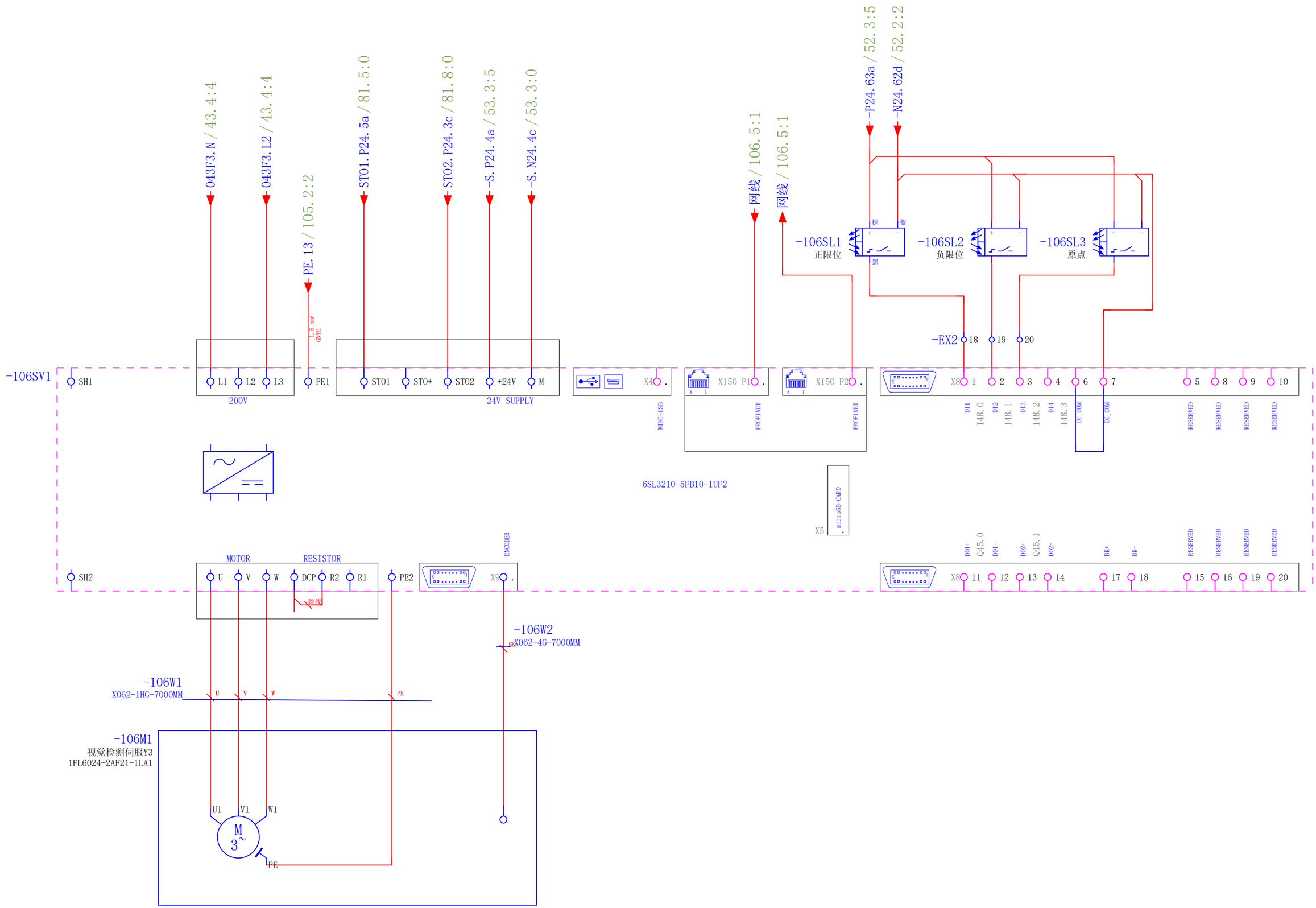

项目编号	DC2602600	苏州德星云智能装备有限公司	德星云智能 TECH-SHINE	视觉检测伺服Y3（100W）		=P3
项目名称	深圳比亚迪减振器扣压线	相城区徐家观6号		更改日期 2026/7/7 审核 DXY 上一页: 105		+303 腔室组合扣压
				制图 仇俊杰 批准 孙明明 下一页: 107		第 106 页 / 共 503 页

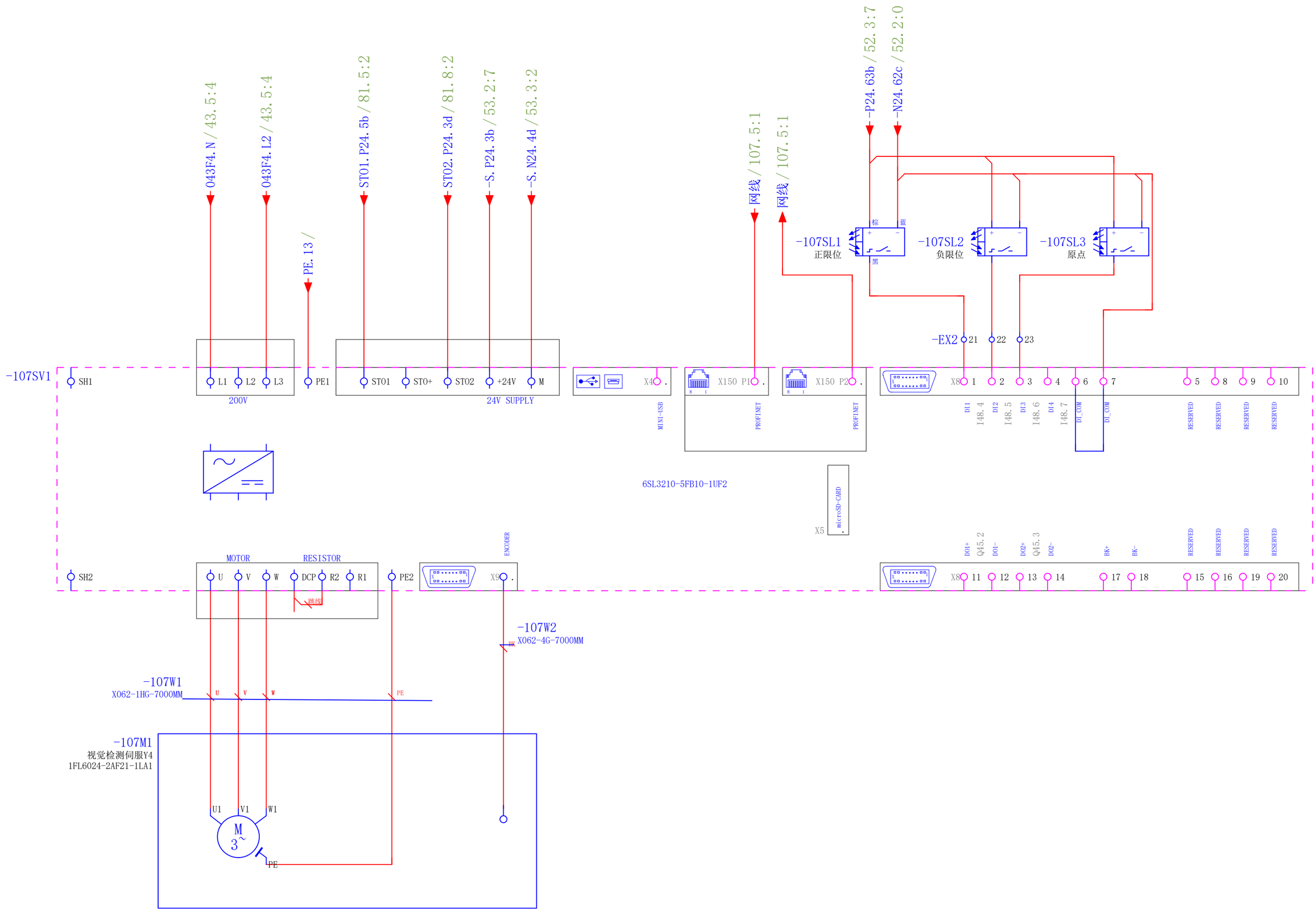

项目编号 DC2602600	苏州德星云智能装备有限公司	德星云智能 TECH-SHINE	视觉检测伺服Y4（100W）			=P3
项目名称 深圳比亚迪减振器扣压线	相城区徐家观6号		更改日期 2026/7/7	审核 DXY	上一页： 106	+303 腔室组合扣压
			制图 仇俊杰	批准 孙明明	下一页： 110	第 107 页 / 共 503 页

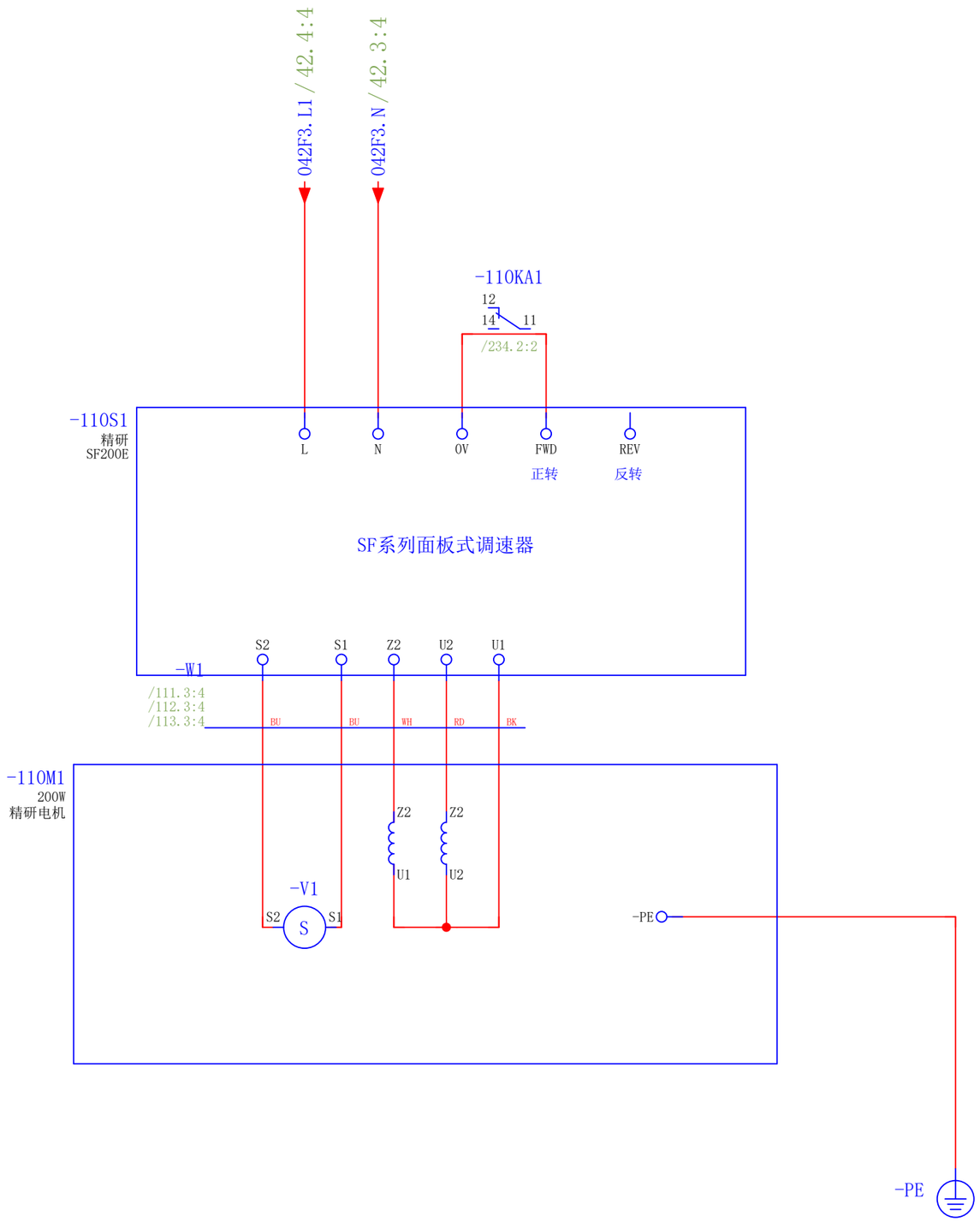

项目编号	DC2602600	苏州德星云智能装备有限公司	德星云智能 TECH-SHINE	上层输送电机（200W）			=P3
项目名称	深圳比亚迪减振器扣压线	相城区徐家观6号		更改日期 2026/7/7	审核 DXY	上一页： 107	+303 腔室组合扣压
				制图 仇俊杰	批准 孙明明	下一页： 111	第 110 页 / 共 503 页

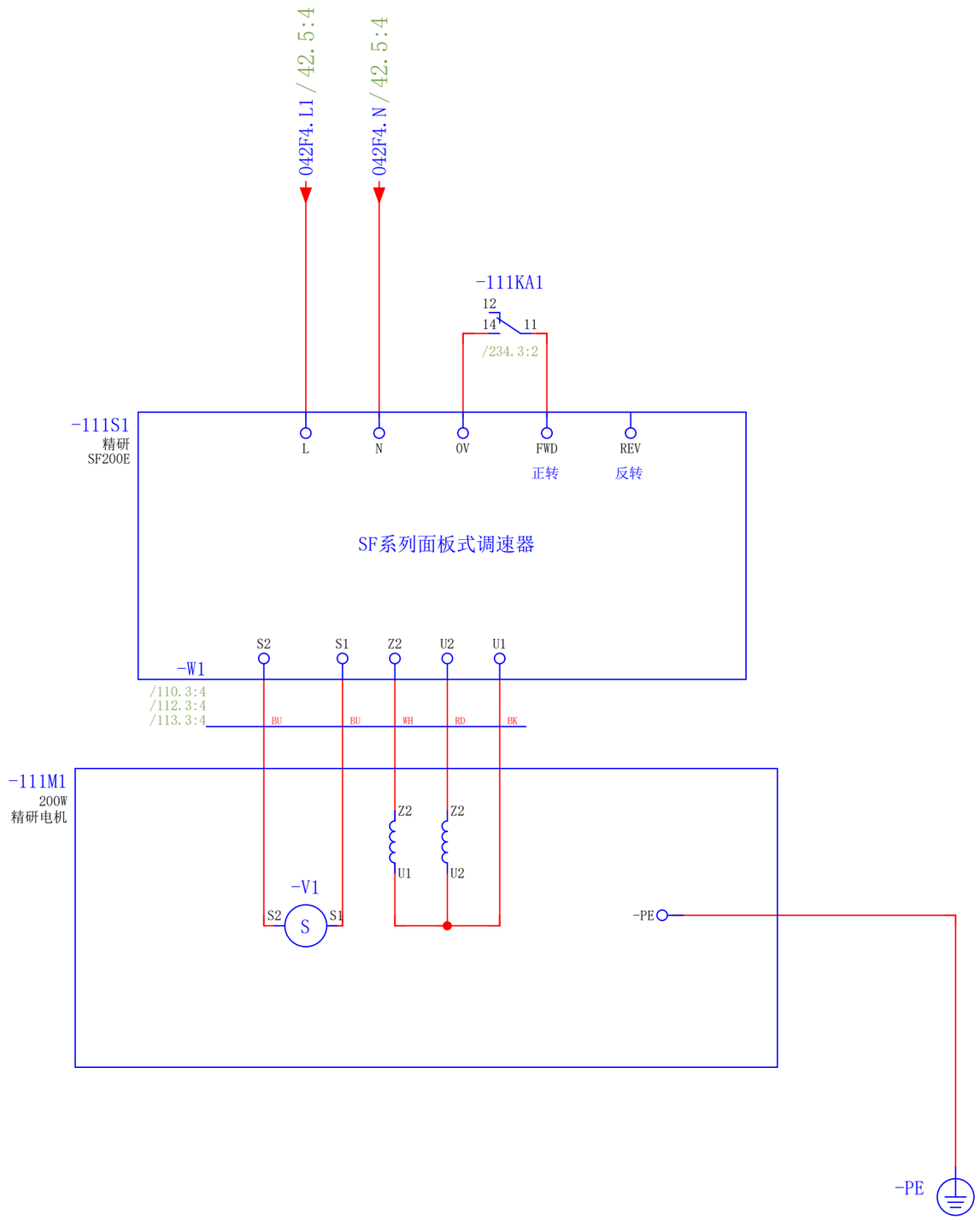

项目编号 DC2602600	苏州德星云智能装备有限公司	德星云智能 TECH-SHINE	下层输送电机（200W）		=P3
项目名称 深圳比亚迪减振器扣压线	相城区徐家观6号		更改日期 2026/7/7 制图 仇俊杰	审核 DXY 批准 孙明明	上一页： 110 下一页： 112	+303 腔室组合扣压
					第 111 页 / 共 503 页

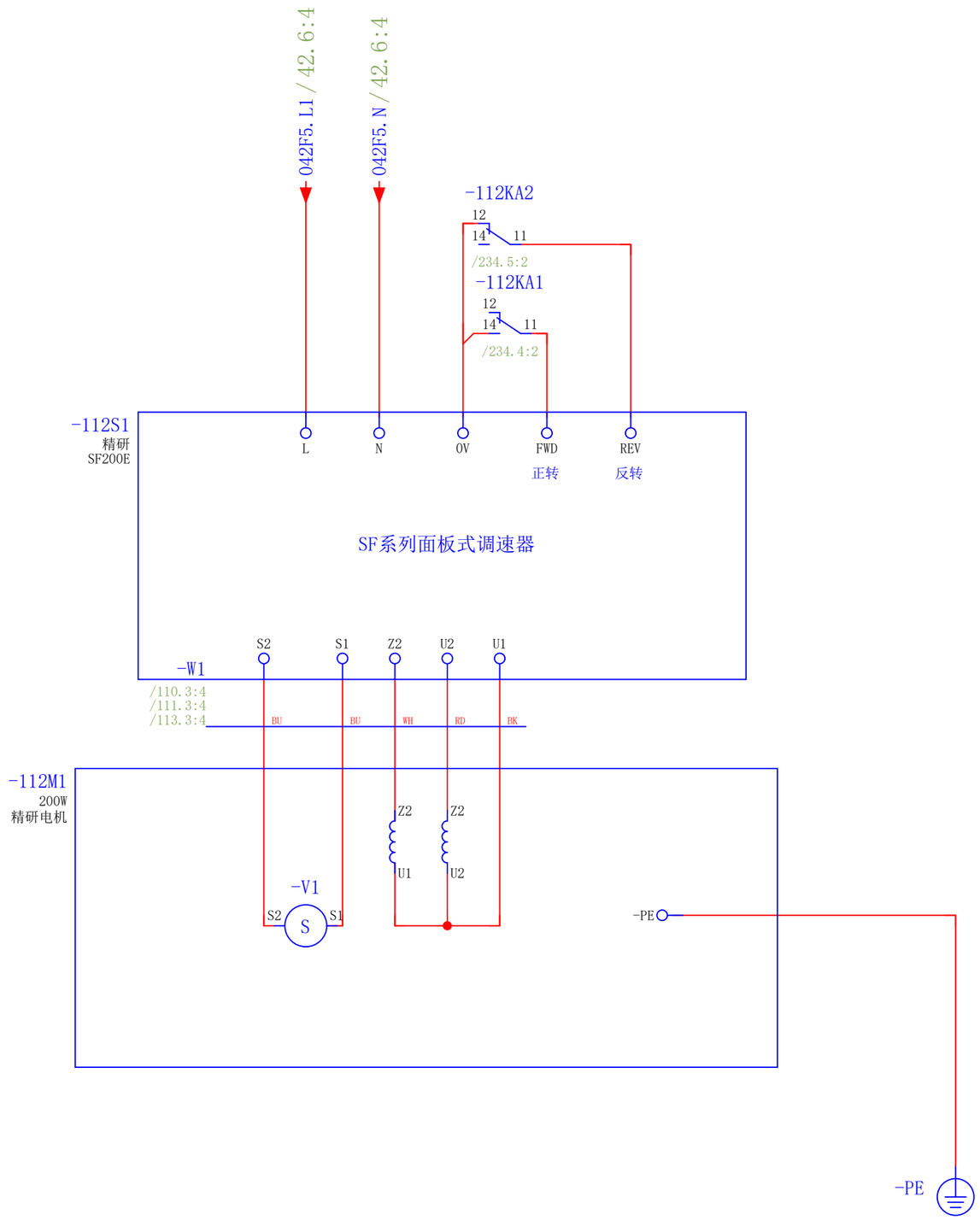

项目编号	DC2602600	苏州德星云智能装备有限公司	德星云智能 TECH-SHINE	提升机电机（200W）			=P3
项目名称	深圳比亚迪减振器扣压线	相城区徐家观6号		更改日期 2026/7/7	审核 DXY	上一页： 111	+303 腔室组合扣压
				制图 仇俊杰	批准 孙明明	下一页： 113	第 112 页 / 共 503 页

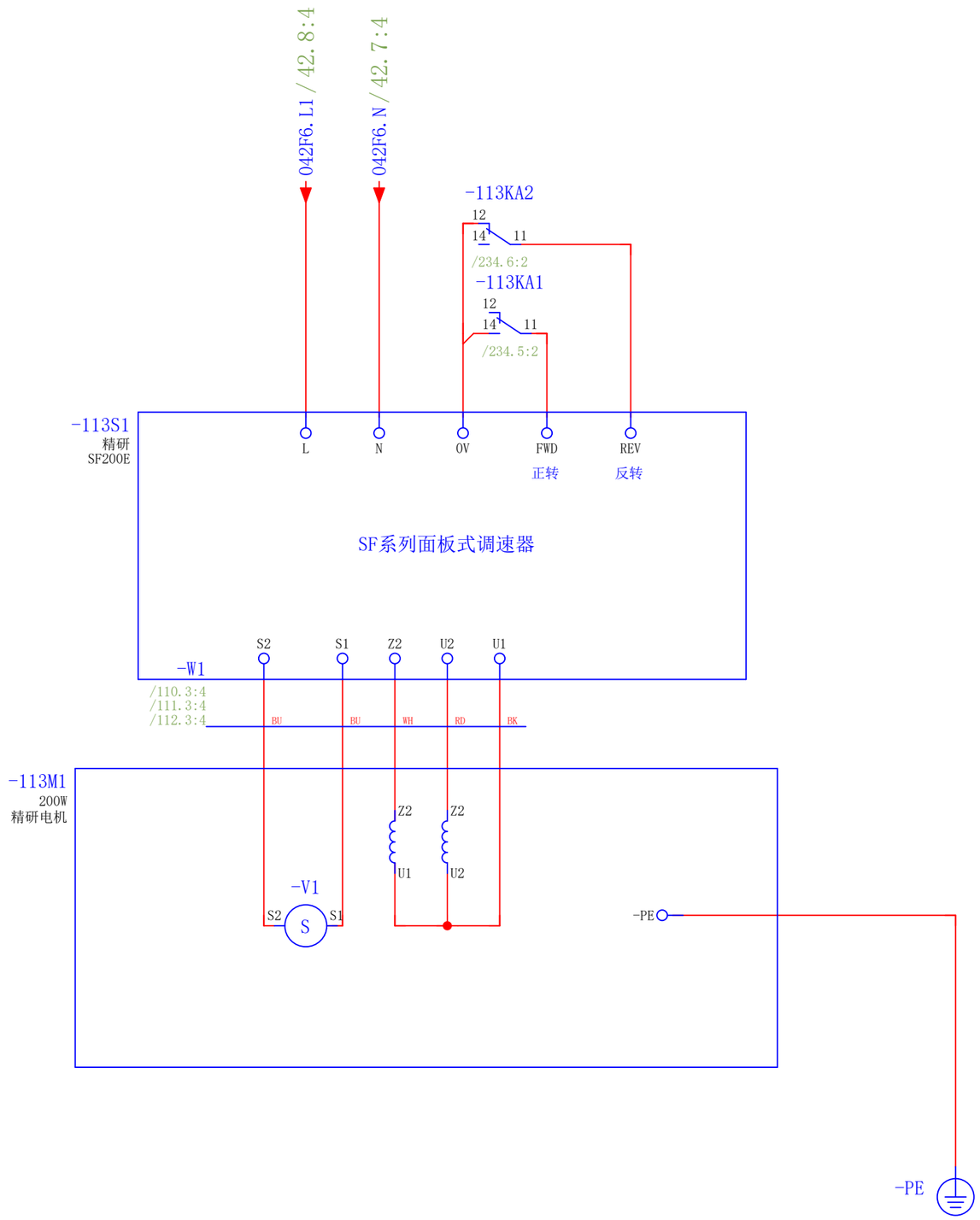

项目编号	DC2602600	苏州德星云智能装备有限公司	德星云智能 TECH-SHINE	末端提升机电机（200W）			=P3
项目名称	深圳比亚迪减振器扣压线	相城区徐家观6号		更改日期 2026/7/7	审核 DXY	上一页： 112	+303 腔室组合扣压
				制图 仇俊杰	批准 孙明明	下一页： 120	第 113 页 / 共 503 页

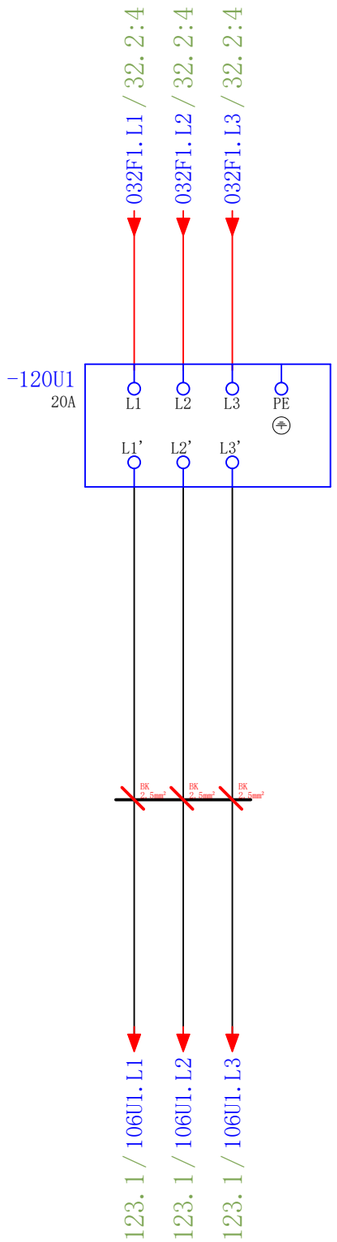

注意

即使在主开关关闭时也带电

02	2014/5/2	Hongliang.Kang	日期	2026/7/7	深圳比亚迪减振器扣压线	苏州德星云智能装备有限公司	制服压机380V供电回路	= P3	
			校对	ADMINISTRATOR				+ 303 腔室组合扣压	
			审核					DC2602600	页数 120
修改	日期	姓名	原始项目		替换	替换人 Zhangwei			页 227/267

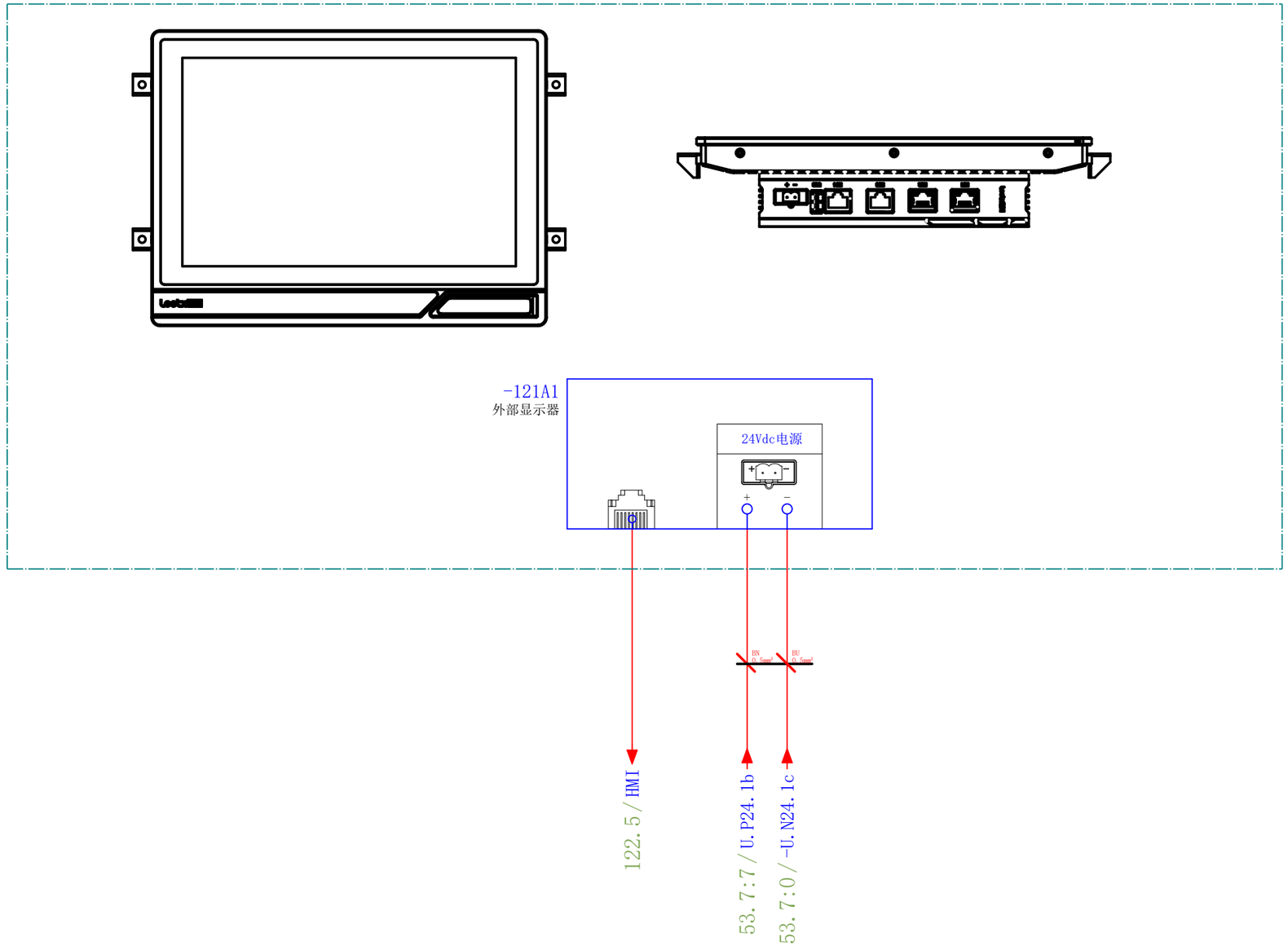

			日期	2026/7/7	深圳比亚迪减振器扣压线		苏州德星云智能装备有限公司	制服压机PC	= P3	
			校对	ADMINISTRATOR					+ 303 腔室组合扣压	
			审核						DC2602600	页数 121
修改	日期	姓名	原始项目		替换	替换人				页 228/267

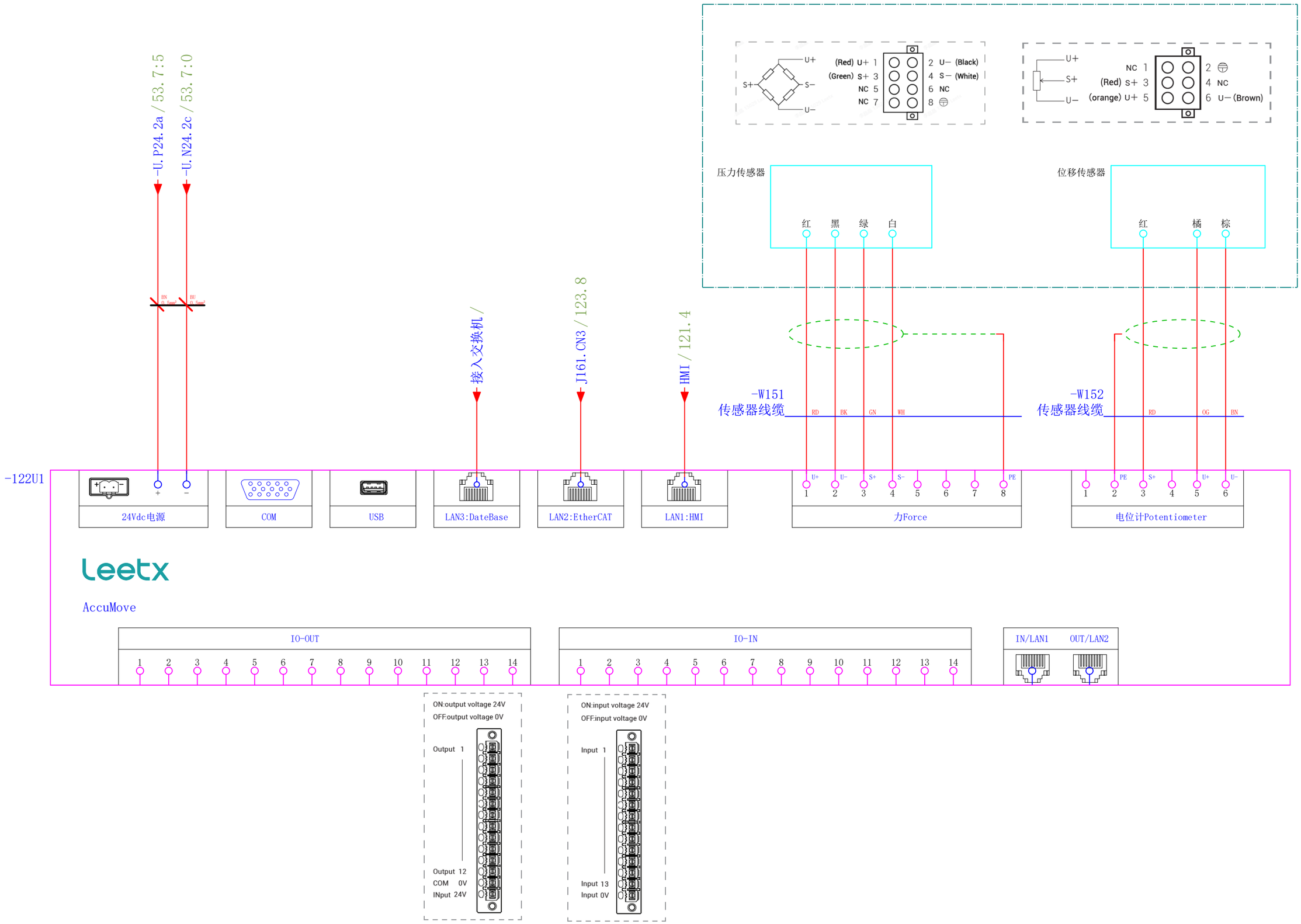

121

123

			日期	2026/7/7	深圳比亚迪减振器扣压线	苏州德星云智能装备有限公司	伺服压机控制器		= P3	
			校对	ADMINISTRATOR					+ 303 腔室组合扣压	
			审核					DC2602600	页数	122
修改	日期	姓名	原始项目		替换	替换人			页	229 / 267

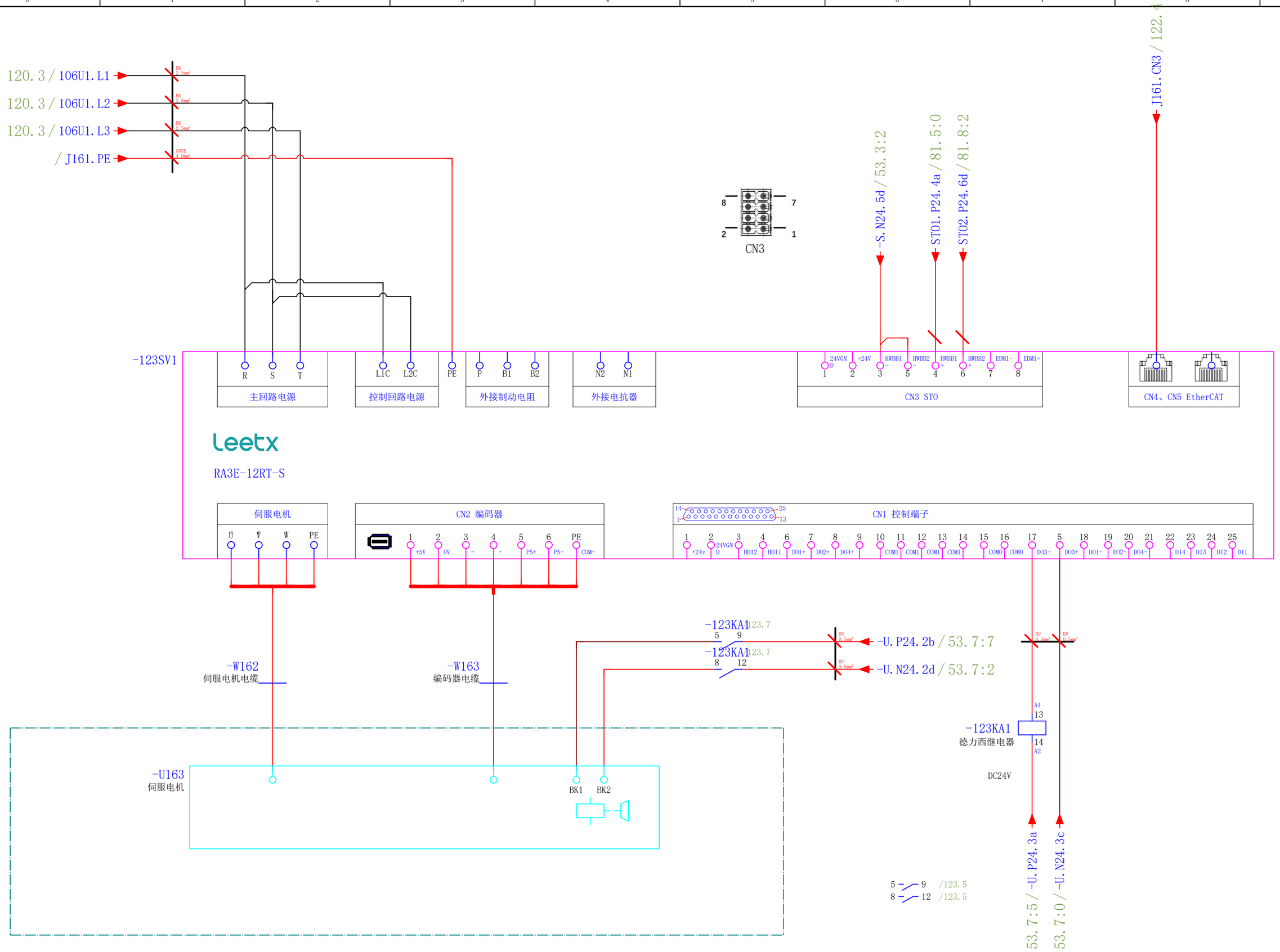

			日期	2026/7/7	深圳比亚迪减振器扣压线		苏州德星云智能装备有限公司	压机伺服	= P3	
			校对	ADMINISTRATOR					+ 303 腔室组合扣压	
			审核					DC2602600	页数	123
修改	日期	姓名	原始项目		替换	替换人			页	230/267

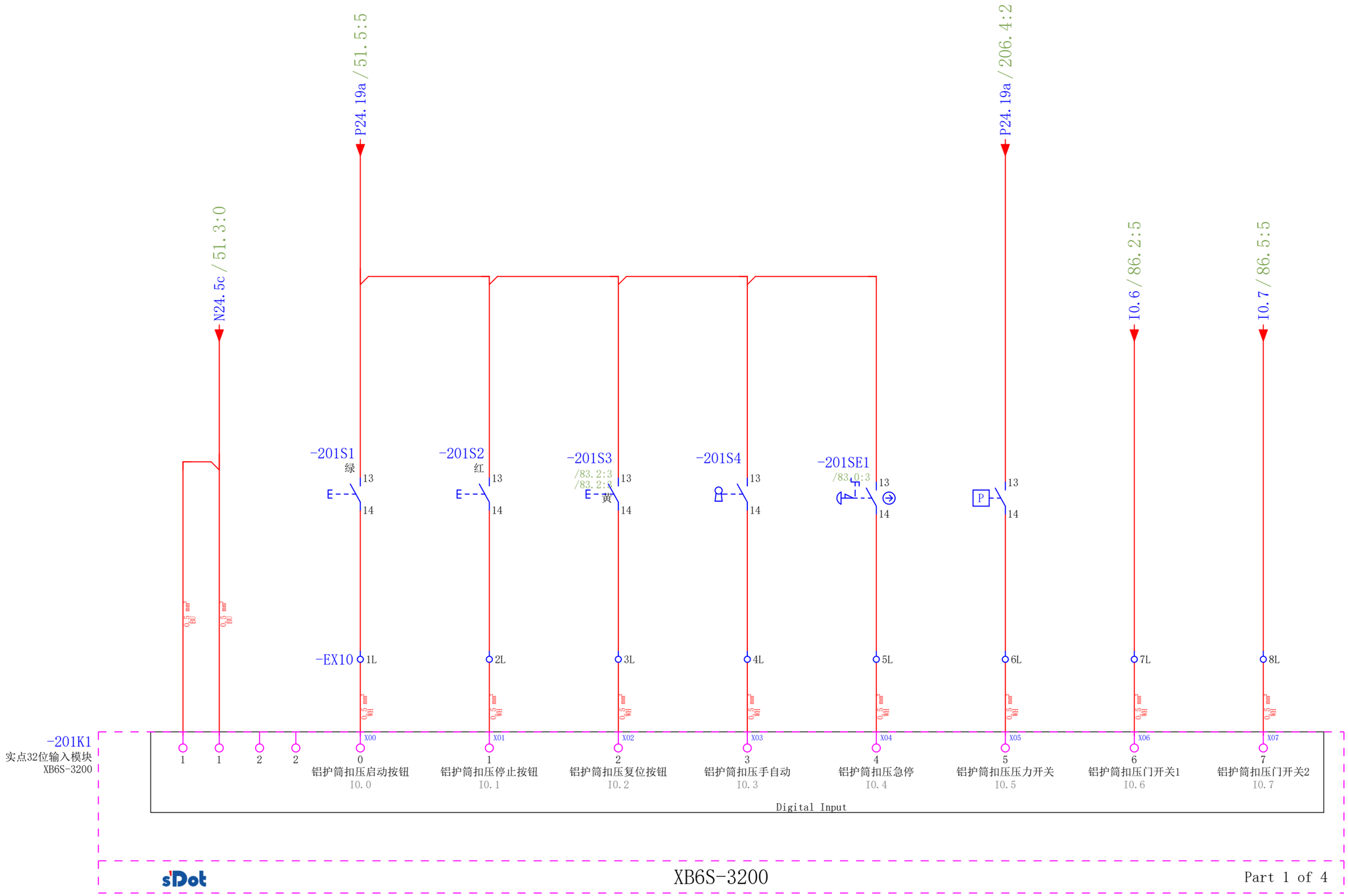

项目编号	DC2602600	苏州德星云智能装备有限公司	德星云智能 TECH-SHINE	DI接线（DI_1）			=P3
项目名称	深圳比亚迪减振器扣压线	相城区徐家观6号		更改日期 2026/7/7	审核 DXY	上一页： 123	+303 腔室组合扣压
				制图 仇俊杰	批准 孙明明	下一页： 202	第 201 页 / 共 503 页

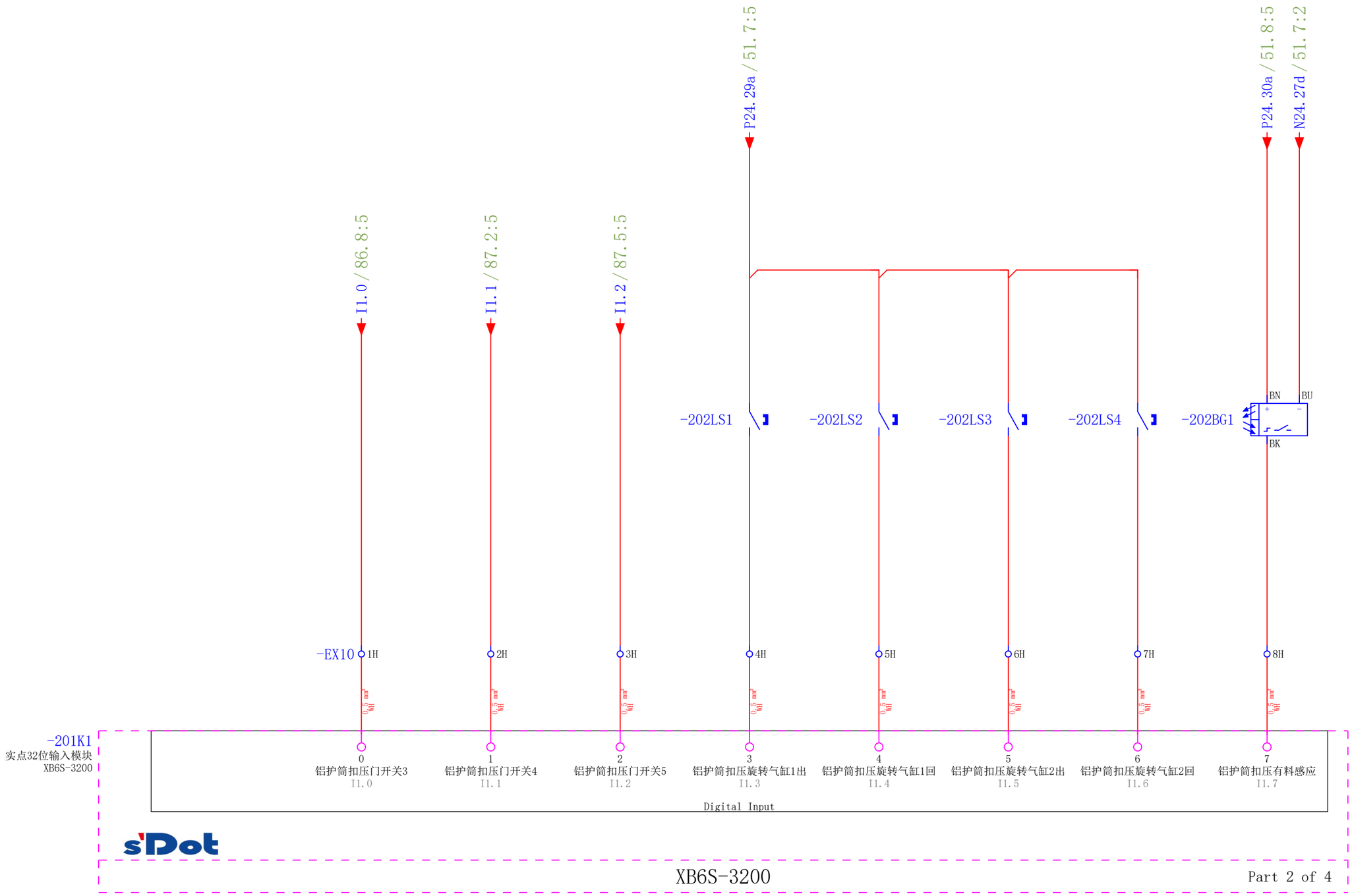

项目编号	DC2602600	苏州德星云智能装备有限公司	德星云智能 TECH-SHINE	DI接线（DI_1）			=P3
项目名称	深圳比亚迪减振器扣压线	相城区徐家观6号		更改日期 2026/7/7	审核 DXY	上一页： 201	+303 腔室组合扣压
				制图 仇俊杰	批准 孙明明	下一页： 203	第 202 页 / 共 503 页

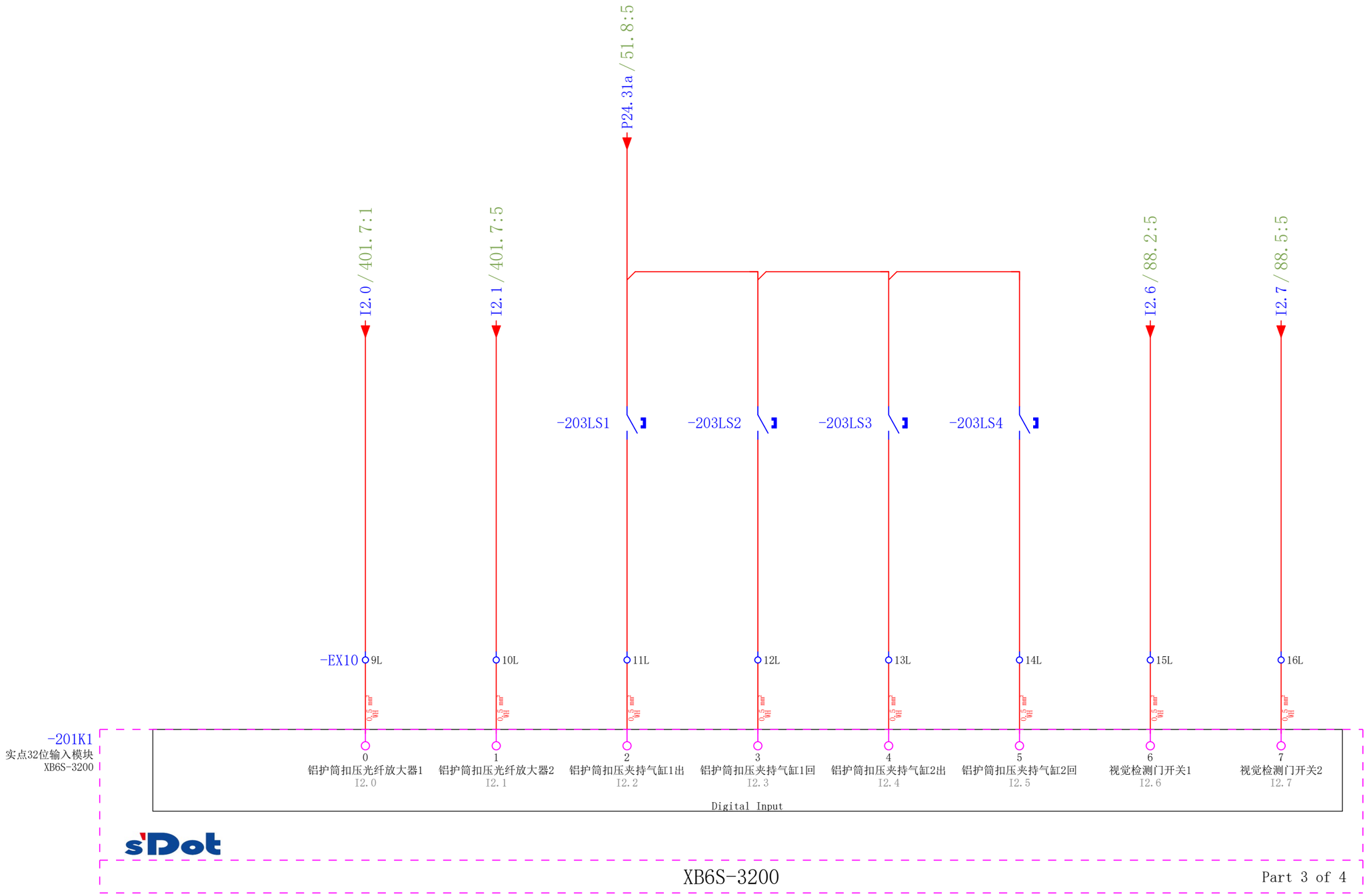

项目编号	DC2602600	苏州德星云智能装备有限公司	德星云智能 TECH-SHINE	DI接线（DI_1）			=P3
项目名称	深圳比亚迪减振器扣压线	相城区徐家观6号		更改日期 2026/7/7	审核 DXY	上一页： 202	+303 腔室组合扣压
				制图 仇俊杰	批准 孙明明	下一页： 204	第 203 页 / 共 503 页

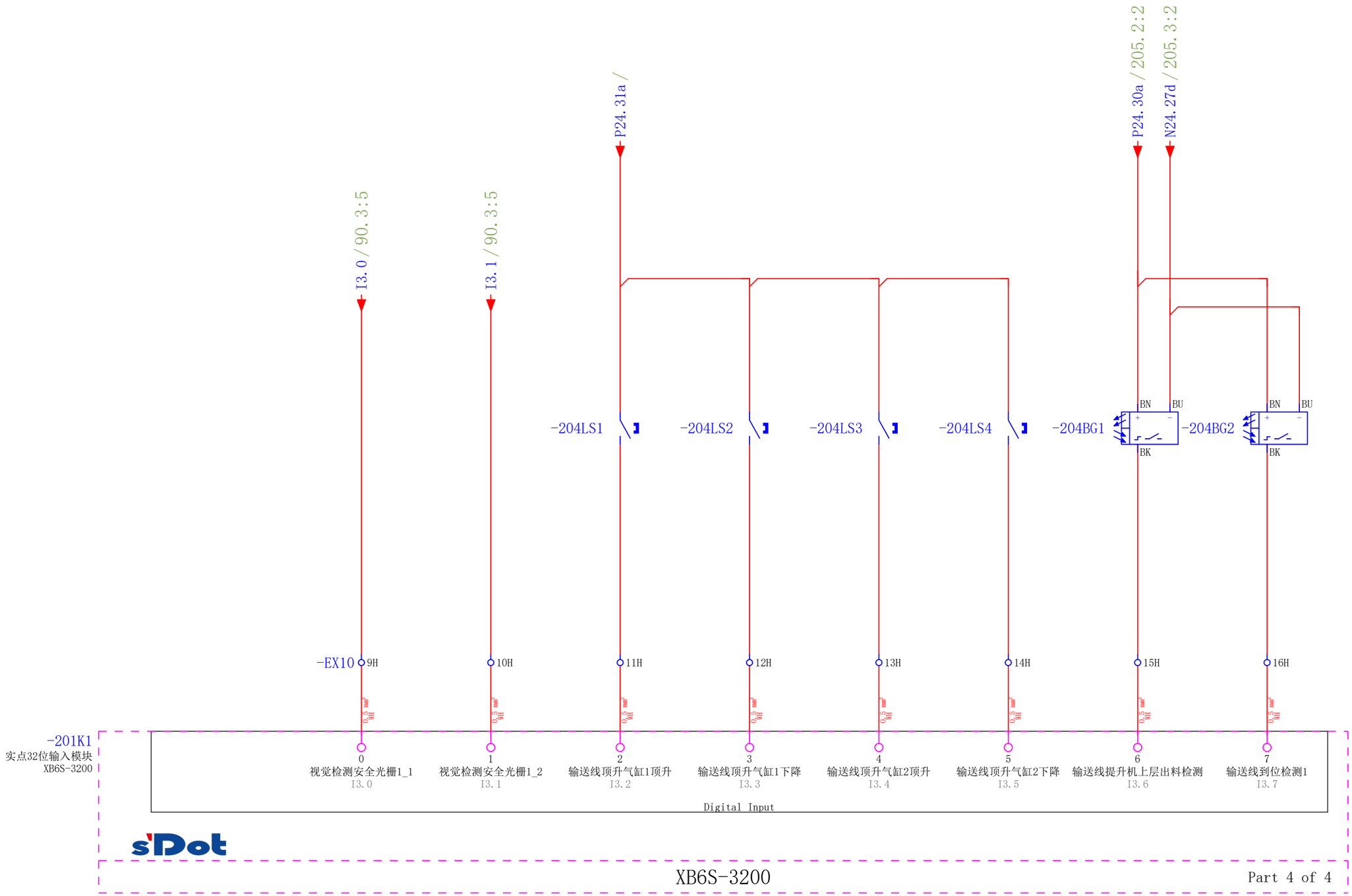

项目编号	DC2602600	苏州德星云智能装备有限公司	德星云智能 TECH-SHINE	DI接线（DI_1）				=P3
项目名称	深圳比亚迪减振器扣压线	相城区徐家观6号		更改日期 2026/7/7	审核 DXY	上一页： 203		+303 腔室组合扣压
				制图 仇俊杰	批准 孙明明	下一页： 205		第 204 页 / 共 503 页

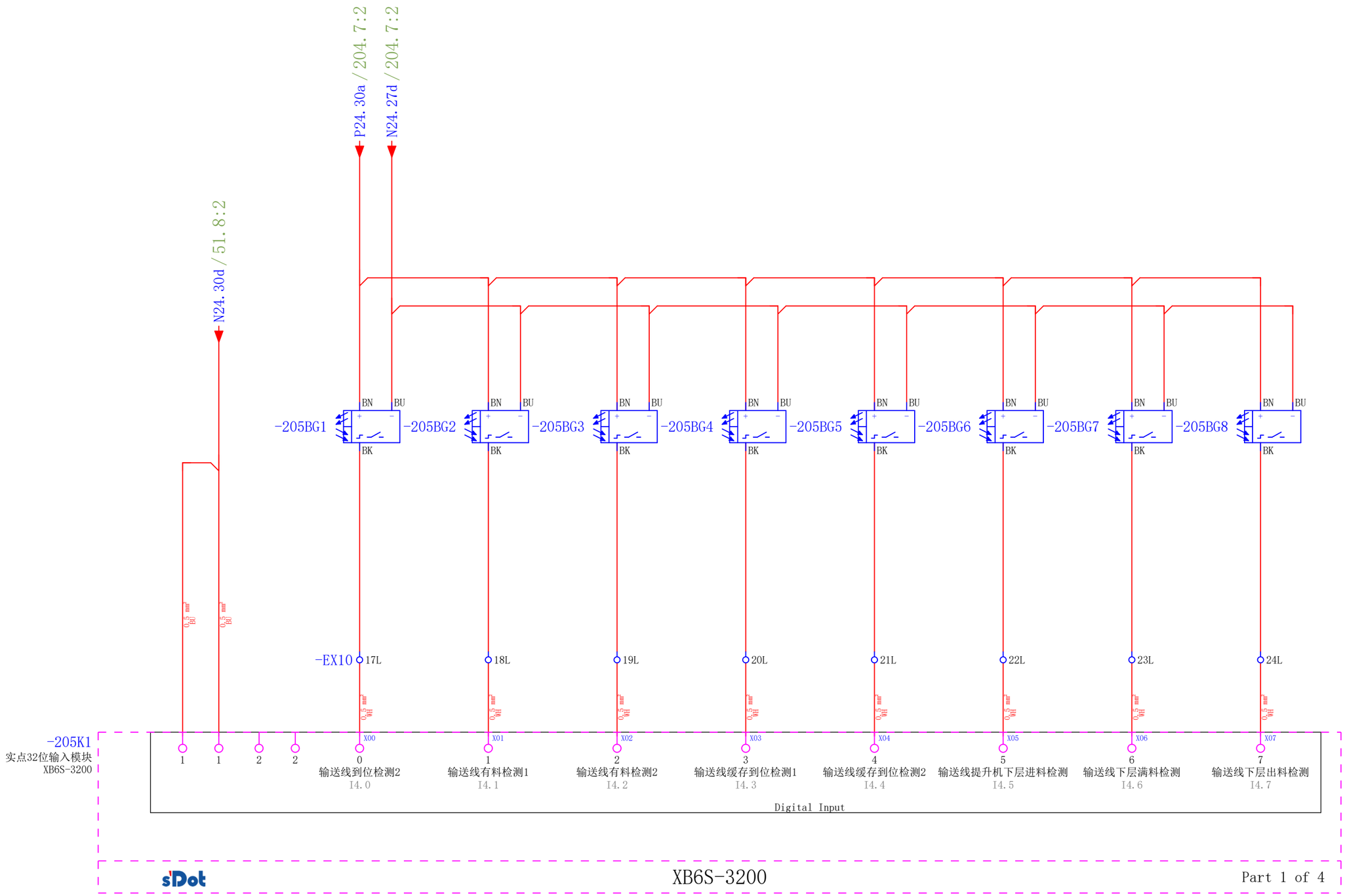

项目编号	DC2602600	苏州德星云智能装备有限公司	德星云智能 TECH-SHINE	DI接线（DI_2）				=P3
项目名称	深圳比亚迪减振器扣压线	相城区徐家观6号		更改日期 2026/7/7	审核 DXY	上一页： 204		+303 腔室组合扣压
				制图 仇俊杰	批准 孙明明	下一页： 206		第 205 页 / 共 503 页

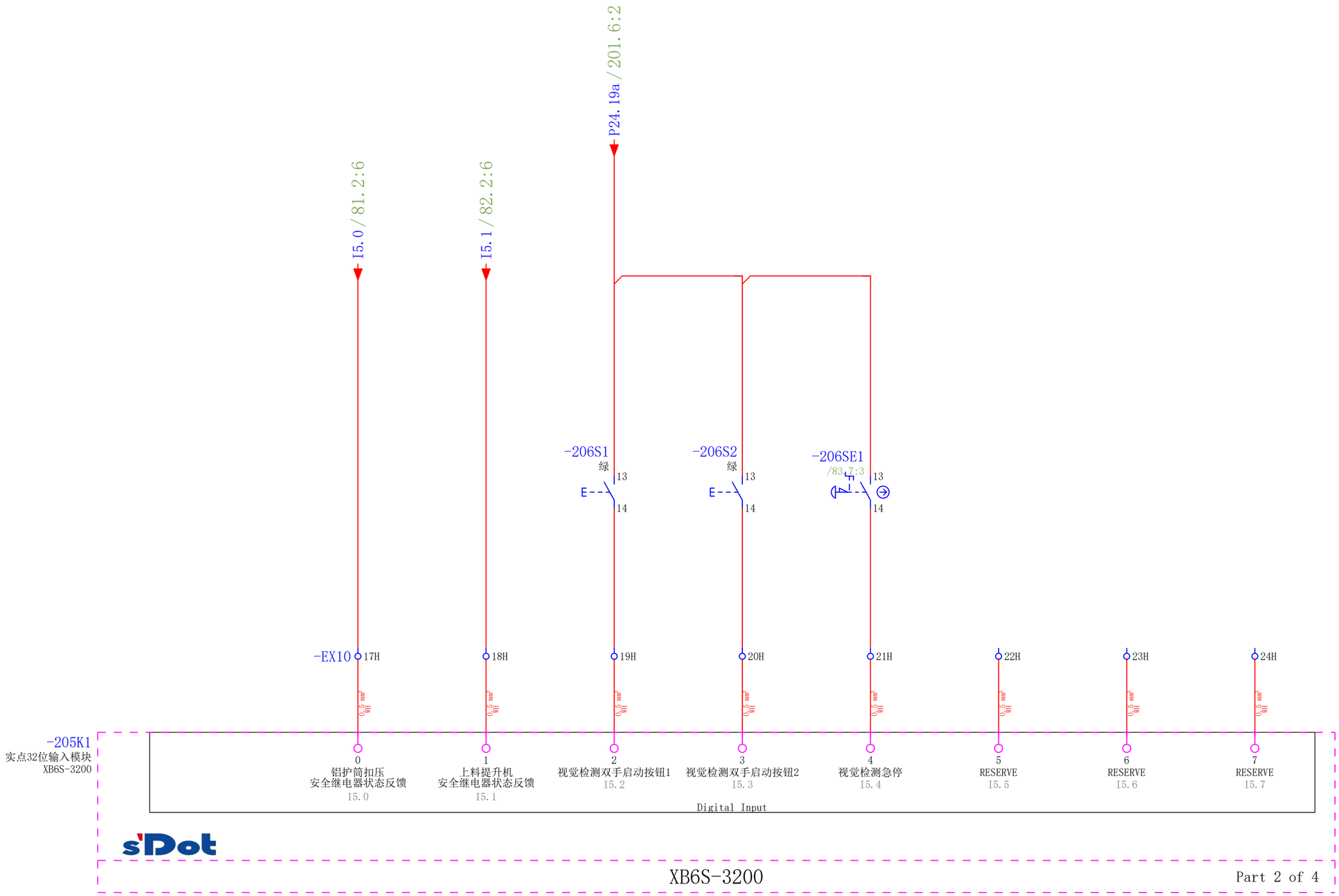

项目编号	DC2602600	苏州德星云智能装备有限公司	德星云智能 TECH-SHINE	DI接线（DI_2）			=P3
项目名称	深圳比亚迪减振器扣压线	相城区徐家观6号		更改日期 2026/7/8	审核 DXY	上一页： 205	+303 腔室组合扣压
				制图 仇俊杰	批准 孙明明	下一页： 207	第 206 页 / 共 503 页

0	1	2	3	4	5	6	7	8	9

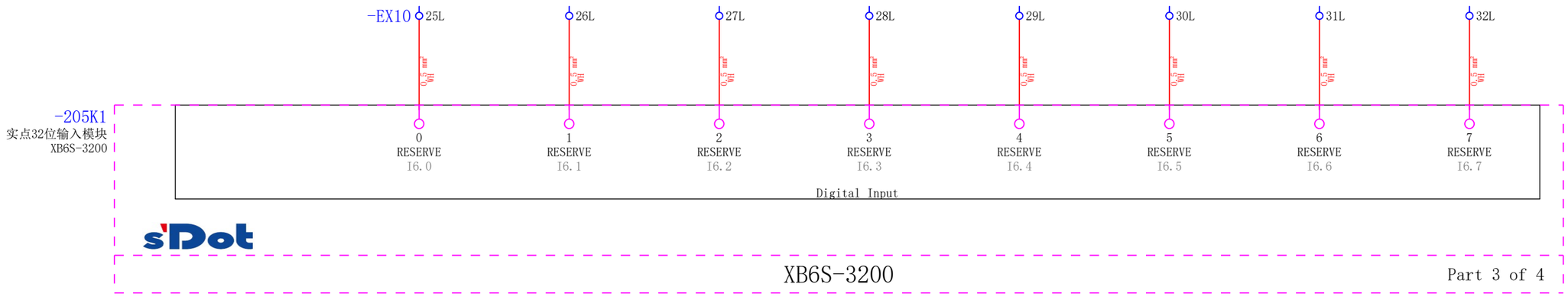

项目编号	DC2602600	苏州德星云智能装备有限公司	德星云智能 TECH-SHINE	DI接线（DI_2）			=P3
项目名称	深圳比亚迪减振器扣压线	相城区徐家观6号		更改日期 2026/7/7	审核 DXY	上一页： 206	+303 腔室组合扣压
				制图 仇俊杰	批准 孙明明	下一页： 208	第 207 页 / 共 503 页

0	1	2	3	4	5	6	7	8	9

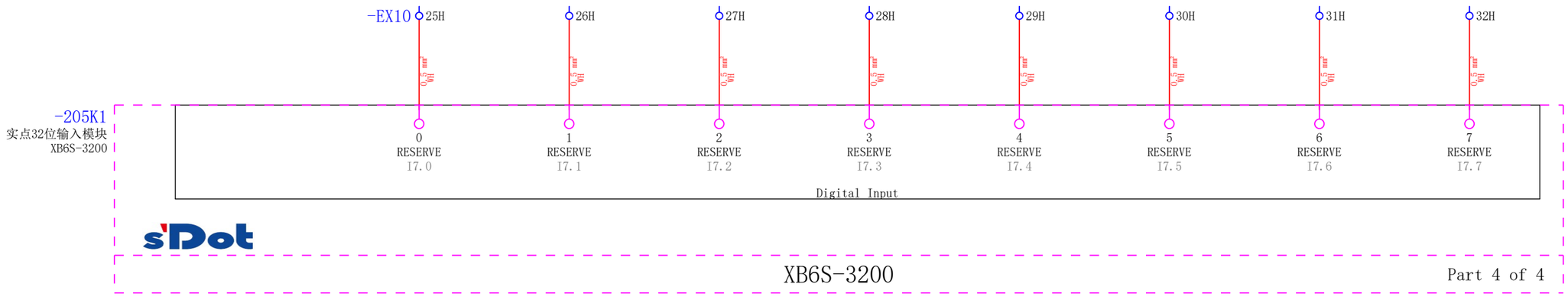

项目编号	DC2602600	苏州德星云智能装备有限公司	德星云智能 TECH-SHINE	DI接线（DI_2）			=P3
项目名称	深圳比亚迪减振器扣压线	相城区徐家观6号		更改日期 2026/7/7	审核 DXY	上一页： 207	+303 腔室组合扣压
				制图 仇俊杰	批准 孙明明	下一页： 231	第 208 页 / 共 503 页

-231K1
/274
实点32位输出模块
XB6S-0032B

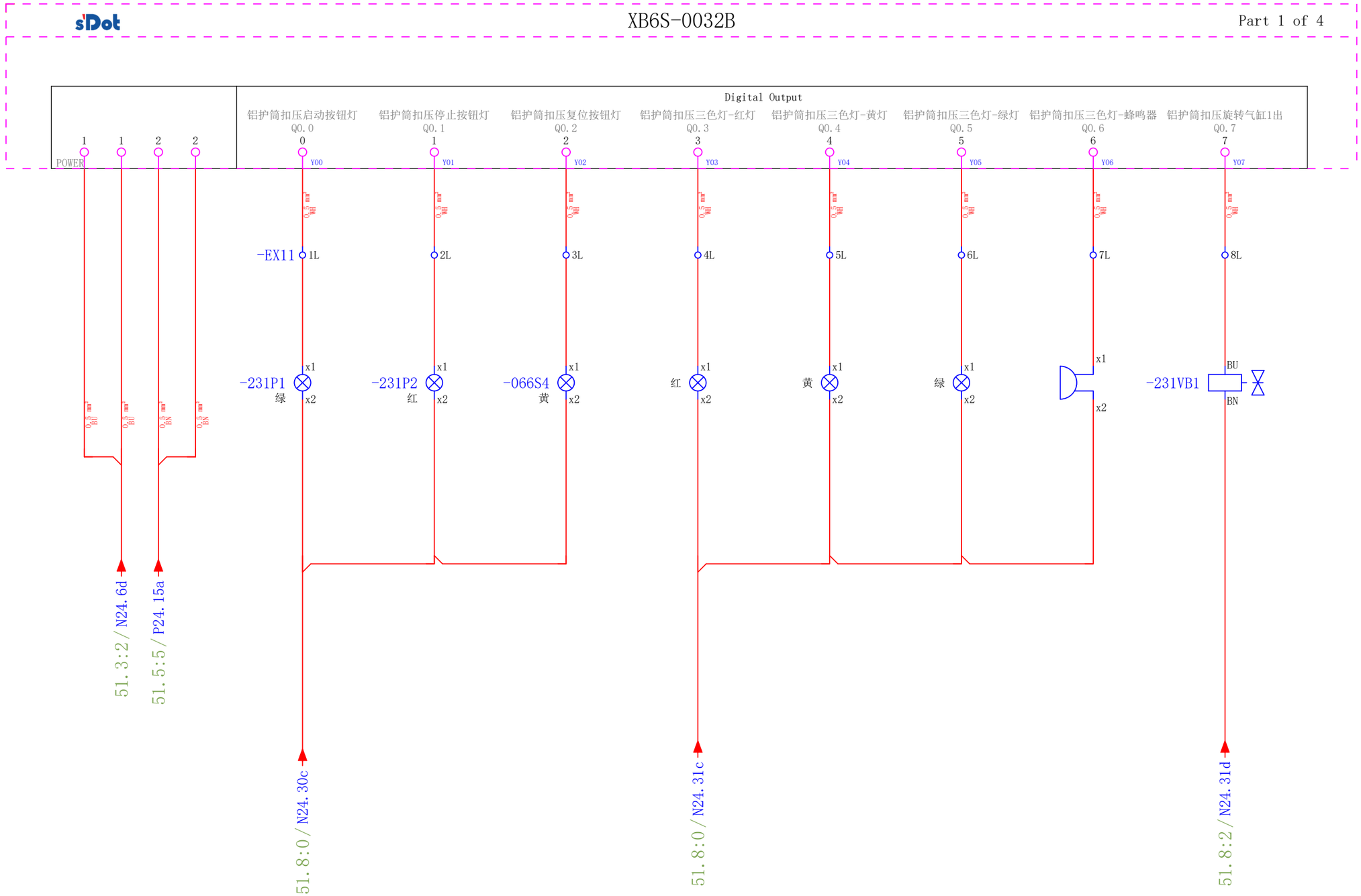

项目编号 DC2602600	苏州德星云智能装备有限公司	德星云智能 TECH-SHINE	DO接线（DO_1）		=P3
项目名称 深圳比亚迪减振器扣压线	相城区徐家观6号		更改日期 2026/7/7 制图 仇俊杰	审核 DXY 批准 孙明明	上一页: 208 下一页: 232	+303 腔室组合扣压
					第 231 页 / 共 503 页

-231K1
/274
实点32位输出模块
XB6S-0032B

项目编号	DC2602600	苏州德星云智能装备有限公司	德星云智能 TECH-SHINE	DO接线（DO_1）			=P3
项目名称	深圳比亚迪减振器扣压线	相城区徐家观6号		更改日期 2026/7/7	审核 DXY	上一页： 231	+303 腔室组合扣压
				制图 仇俊杰	批准 孙明明	下一页： 233	第 232 页 / 共 503 页

-231K1
/274
实点32位输出模块
XB6S-0032B

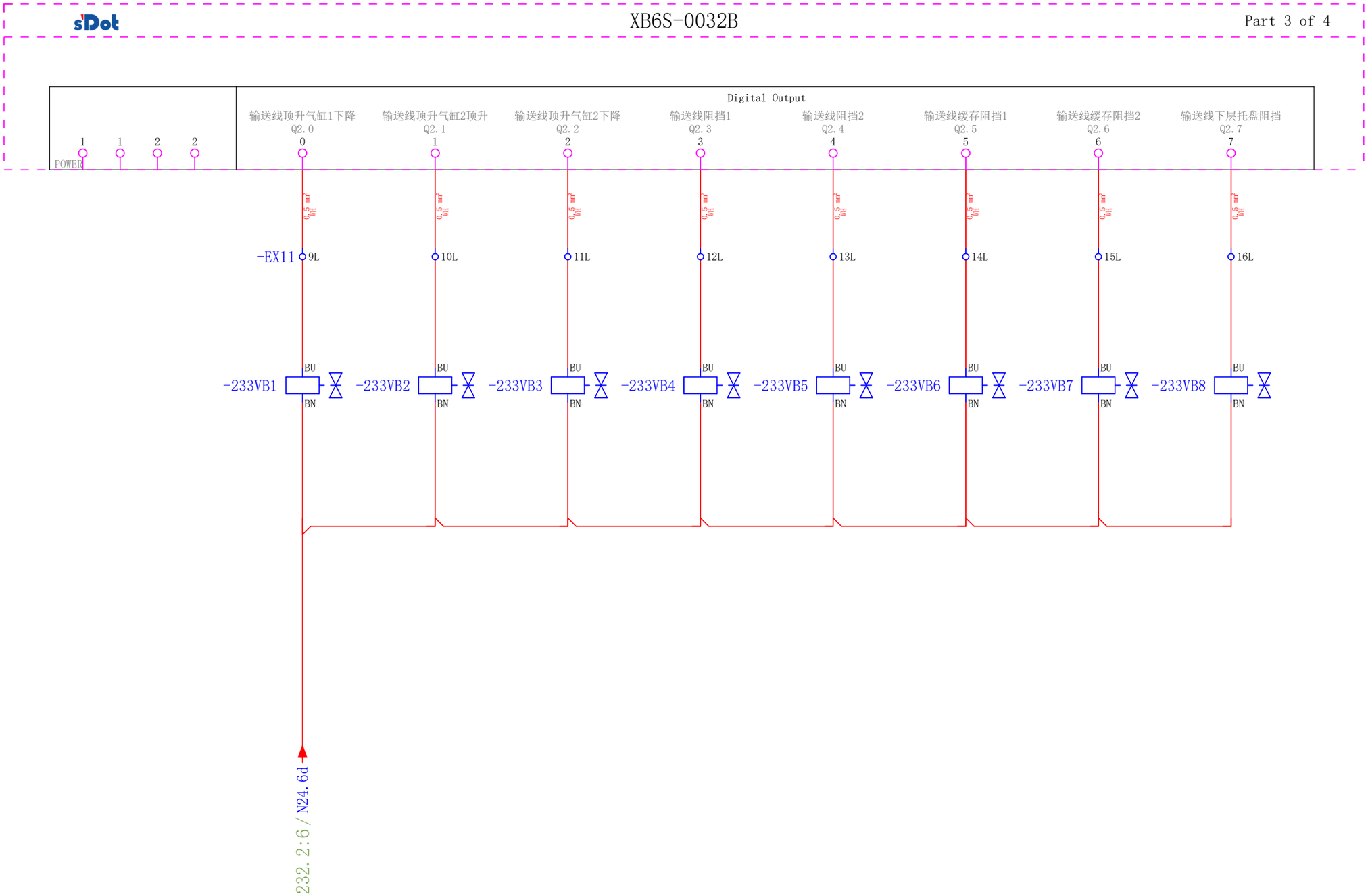

项目编号	DC2602600	苏州德星云智能装备有限公司	德星云智能 TECH-SHINE	DO接线（DO_1）			=P3
项目名称	深圳比亚迪减振器扣压线	相城区徐家观6号		更改日期 2026/7/7	审核 DXY	上一页： 232	+303 腔室组合扣压
				制图 仇俊杰	批准 孙明明	下一页： 234	第 233 页 / 共 503 页

-231K1
/274
实点32位输出模块
XB6S-0032B

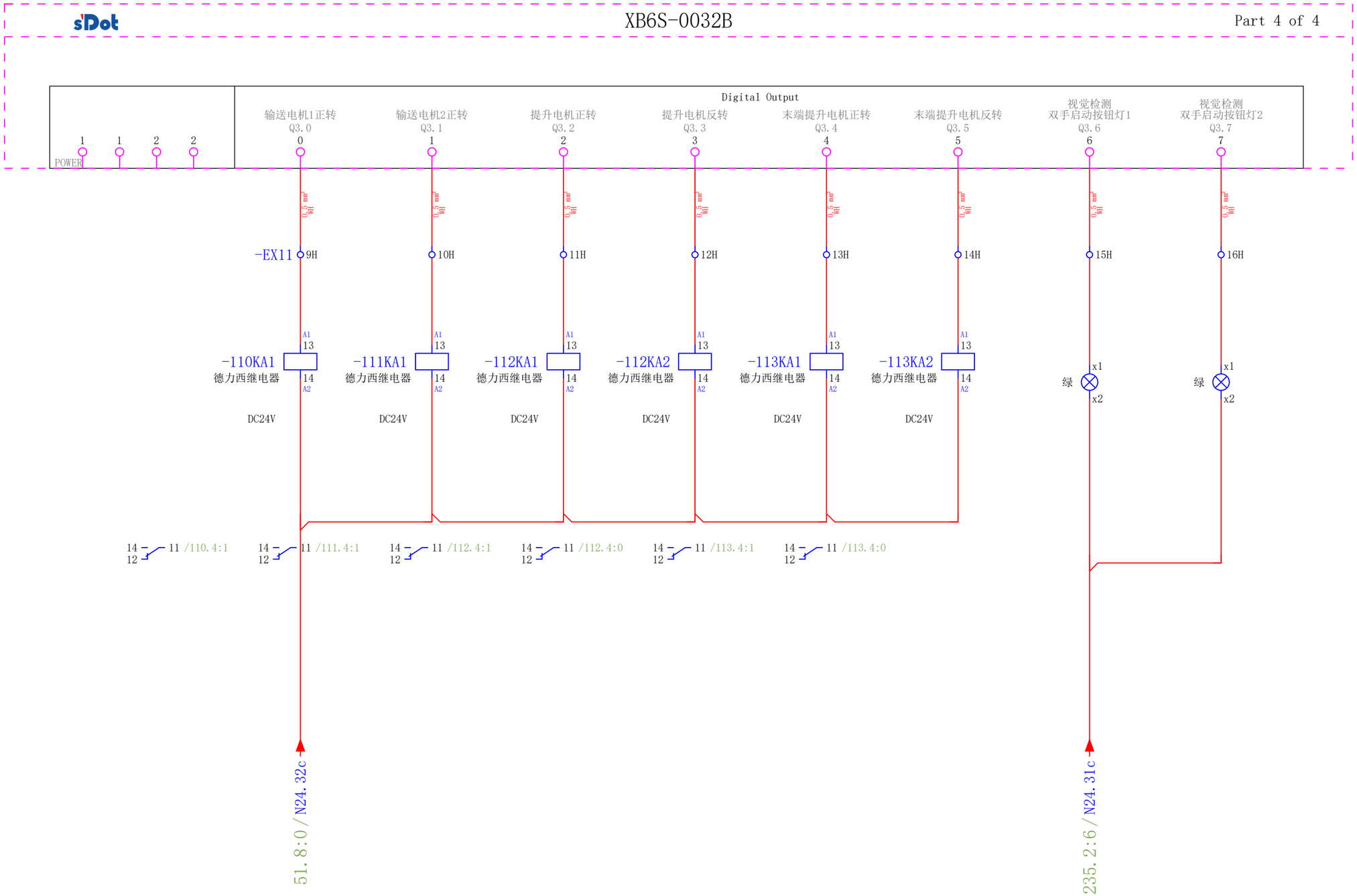

项目编号	DC2602600	苏州德星云智能装备有限公司	德星云智能 TECH-SHINE	DO接线（DO_1）			=P3
项目名称	深圳比亚迪减振器扣压线	相城区徐家观6号		更改日期 2026/7/8	审核 DXY	上一页： 233	+303 腔室组合扣压
				制图 仇俊杰	批准 孙明明	下一页： 235	第 234 页 / 共 503 页

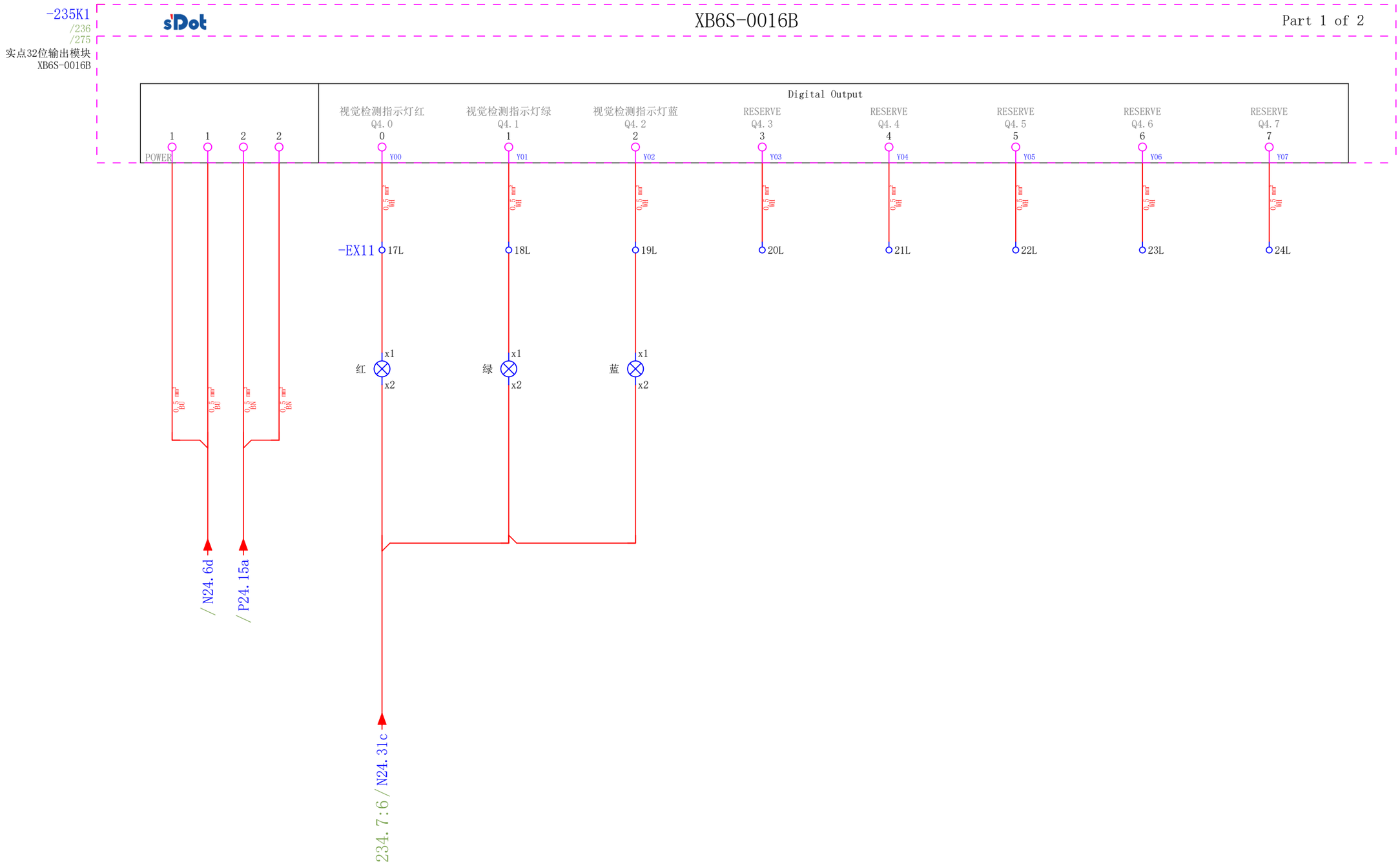

项目编号	DC2602600	苏州德星云智能装备有限公司	德星云智能 TECH-SHINE	DO接线（DO_2）		=P3
项目名称	深圳比亚迪减振器扣压线	相城区徐家观6号		更改日期 2026/7/8 / 制图 仇俊杰	审核 DXY / 批准 孙明明	上一页： 234 / 下一页： 236	+303 腔室组合扣压
						第 235 页 / 共 503 页

-235K1
/235
/275
实点32位输出模块
XB6S-0016B

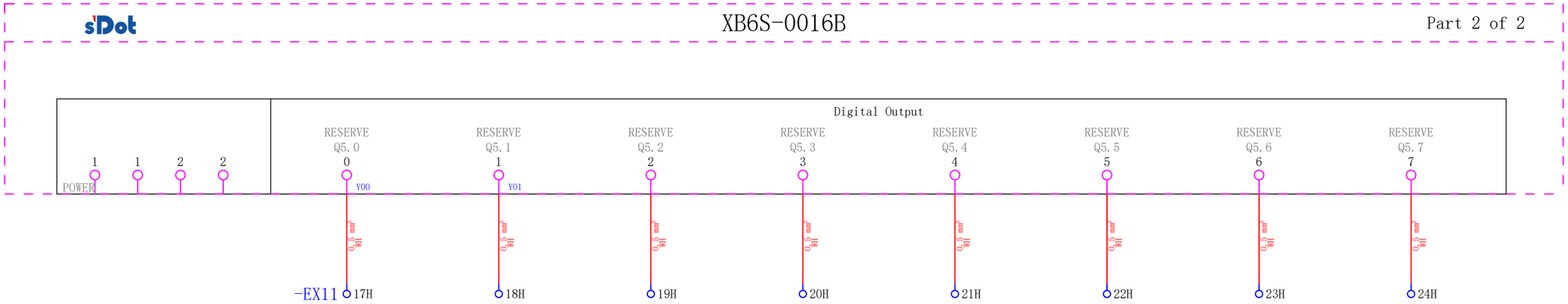

项目编号	DC2602600	苏州德星云智能装备有限公司	德星云智能 TECH-SHINE	DO接线（DO_2）		=P3
项目名称	深圳比亚迪减振器扣压线	相城区徐家观6号		更改日期 2026/7/7 审核 DXY 上一页： 235		+303 腔室组合扣压
				制图 仇俊杰 批准 孙明明 下一页： 260		第 236 页 / 共 503 页

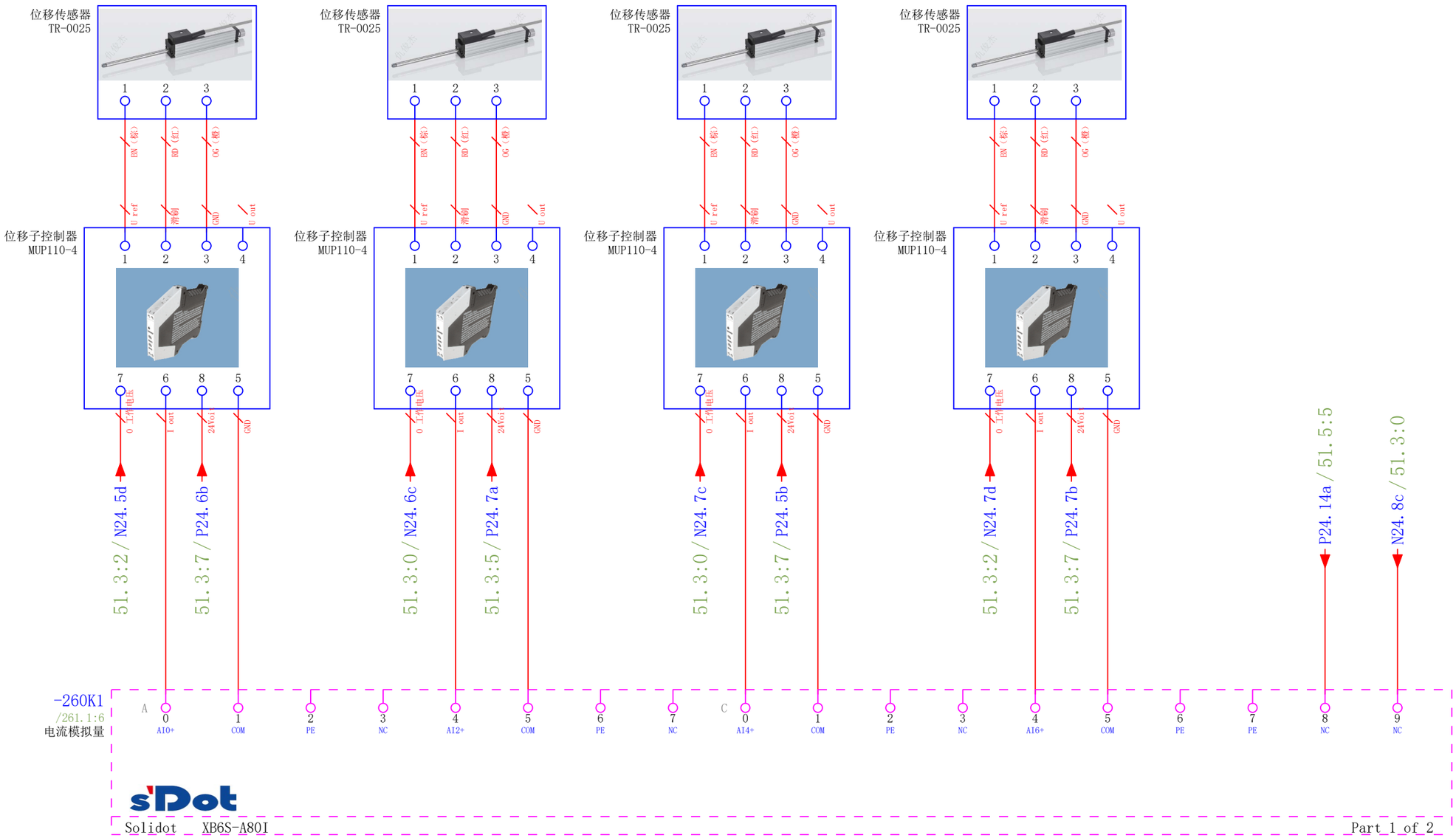

项目编号	DC2602600	苏州德星云智能装备有限公司	德星云智能 TECH-SHINE	电流模拟量模块1		=P3
项目名称	深圳比亚迪减振器扣压线	相城区徐家观6号		更改日期 2026/7/7 审核 DXY 上一页: 236		+303 腔室组合扣压
				制图 仇俊杰 批准 孙明明 下一页: 261		第 260 页 / 共 503 页

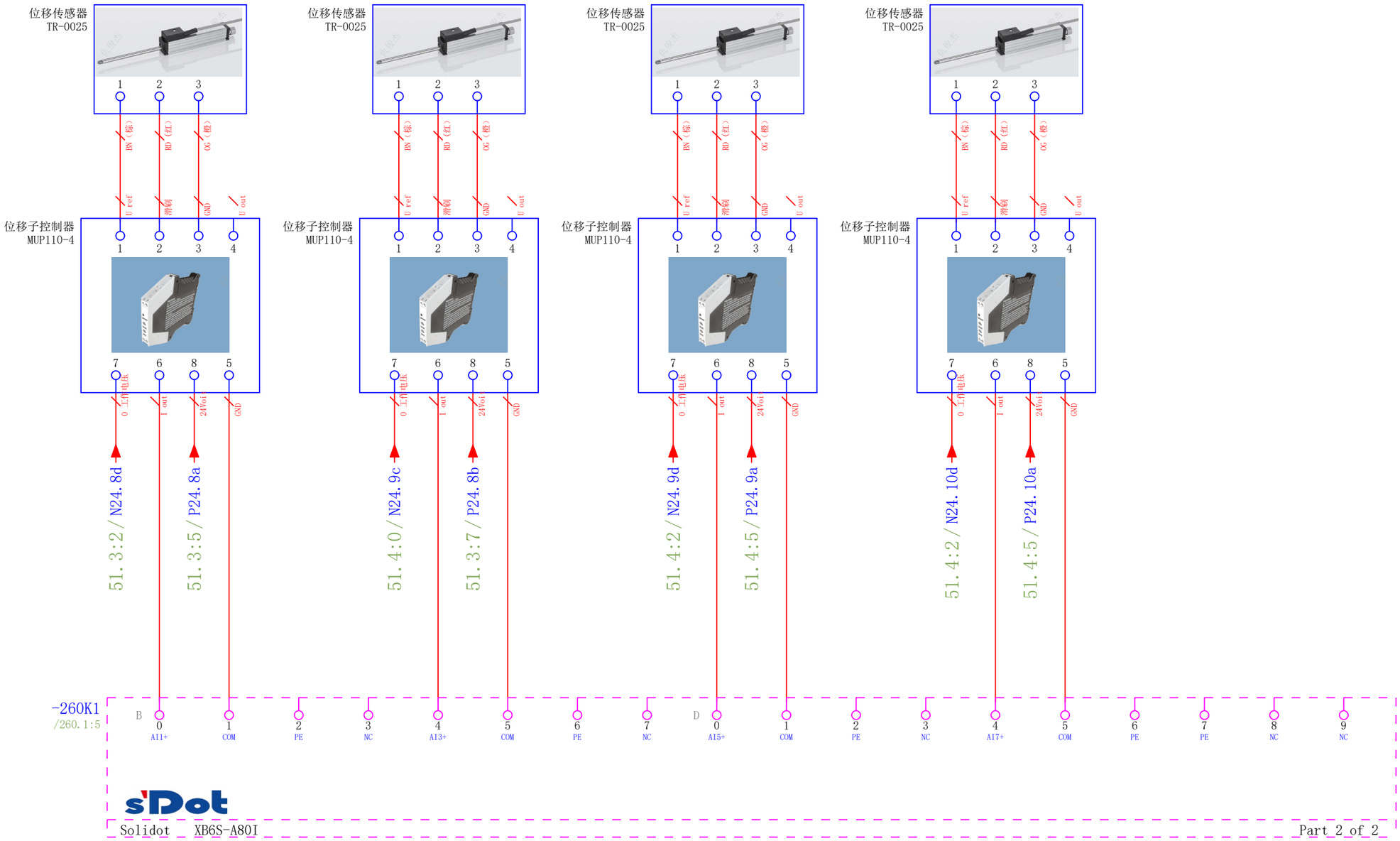

项目编号	DC2602600	苏州德星云智能装备有限公司	德星云智能 TECH-SHINE	电流模拟量模块1		=P3
项目名称	深圳比亚迪减振器扣压线	相城区徐家观6号		更改日期 2026/7/7 / 制图 仇俊杰	审核 DXY / 批准 孙明明	上一页: 260 / 下一页: 262
						+303 腔室组合扣压
						第 261 页 / 共 503 页

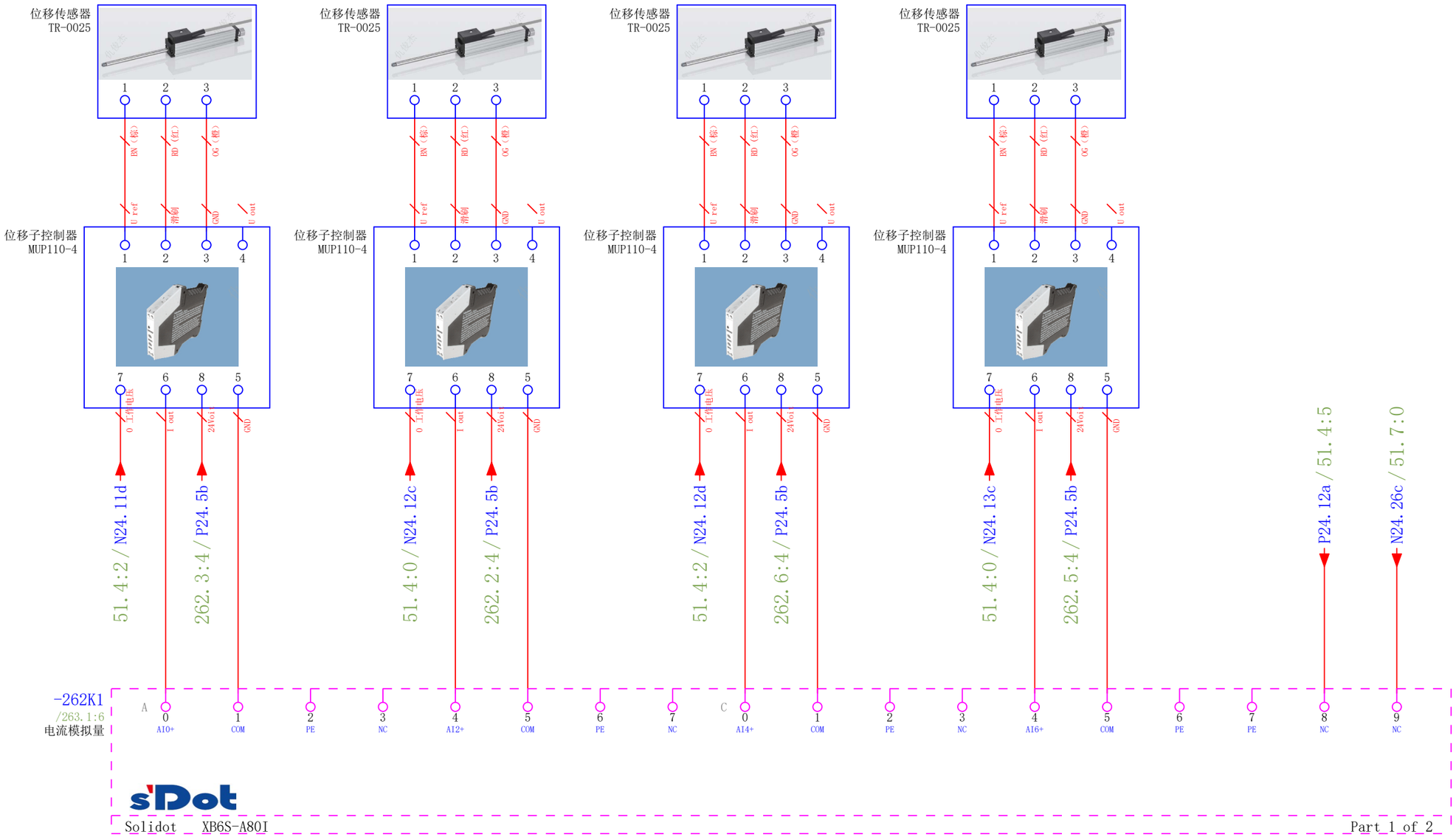

项目编号	DC2602600	苏州德星云智能装备有限公司	德星云智能 TECH-SHINE	电流模拟量模块2			=P3
项目名称	深圳比亚迪减振器扣压线	相城区徐家观6号		更改日期 2026/7/7	审核 DXY	上一页： 261	+303 腔室组合扣压
				制图 仇俊杰	批准 孙明明	下一页： 263	第 262 页 / 共 503 页

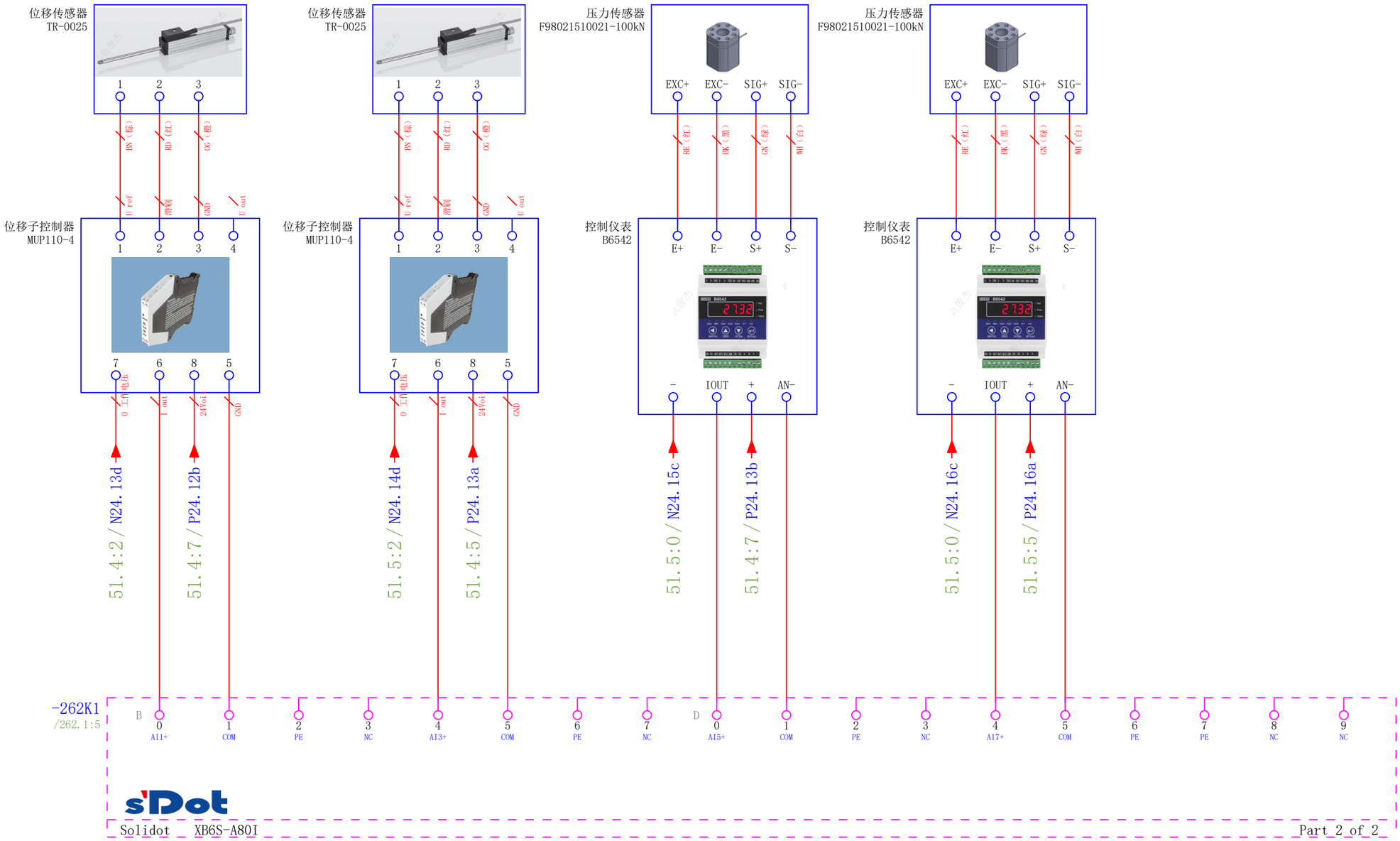

项目编号	DC2602600	苏州德星云智能装备有限公司	德星云智能 TECH-SHINE	电流模拟量模块2			=P3
项目名称	深圳比亚迪减振器扣压线	相城区徐家观6号		更改日期 2026/7/7	审核 DXY	上一页： 262	+303 腔室组合扣压
				制图 仇俊杰	批准 孙明明	下一页： 264	第 263 页 / 共 503 页

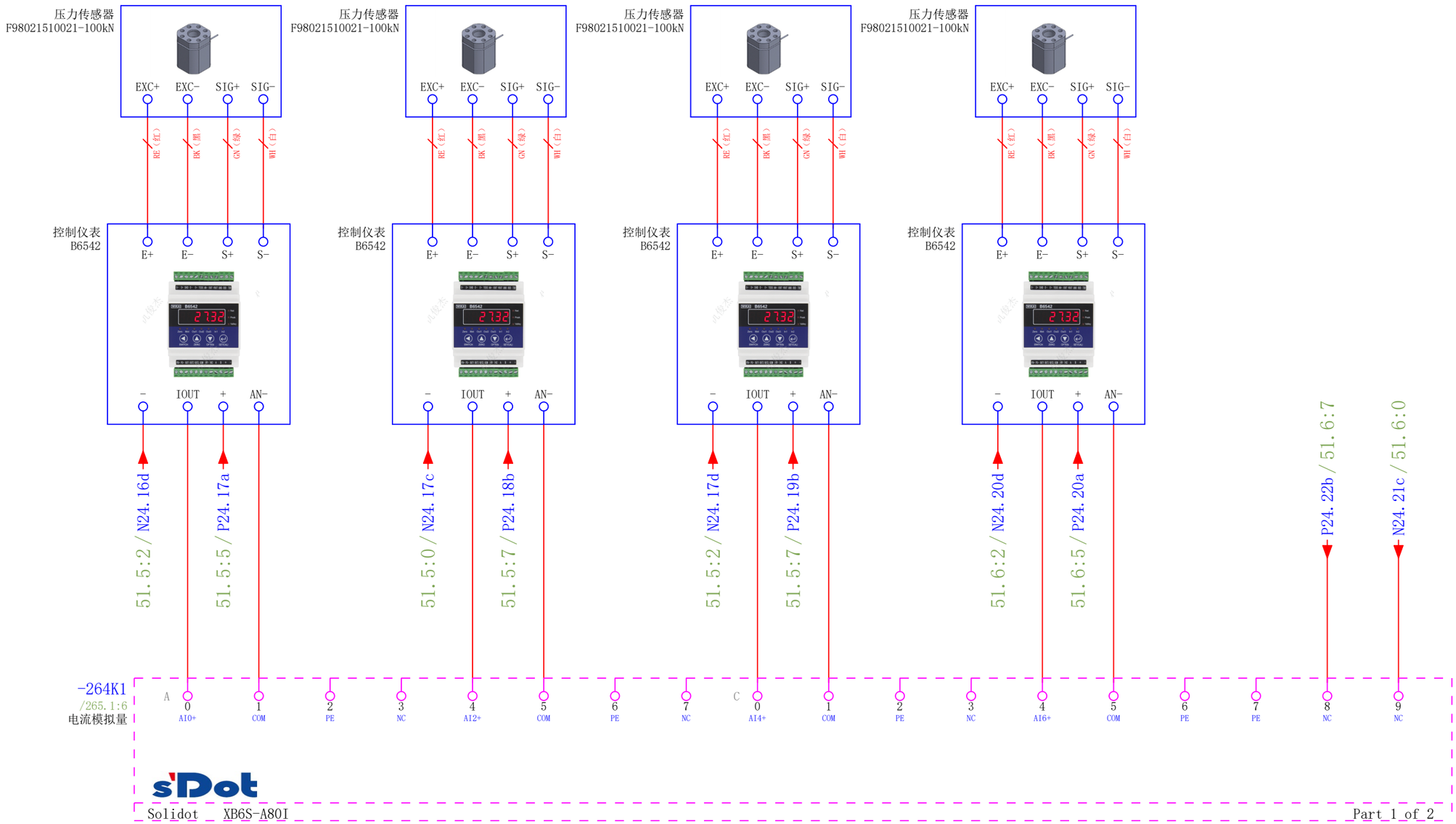

项目编号 DC2602600	苏州德星云智能装备有限公司	德星云智能 TECH-SHINE	电流模拟量模块3			=P3
项目名称 深圳比亚迪减振器扣压线	相城区徐家观6号		更改日期 2026/7/7	审核 DXY	上一页： 263	+303 腔室组合扣压
			制图 仇俊杰	批准 孙明明	下一页： 265	第 264 页 / 共 503 页

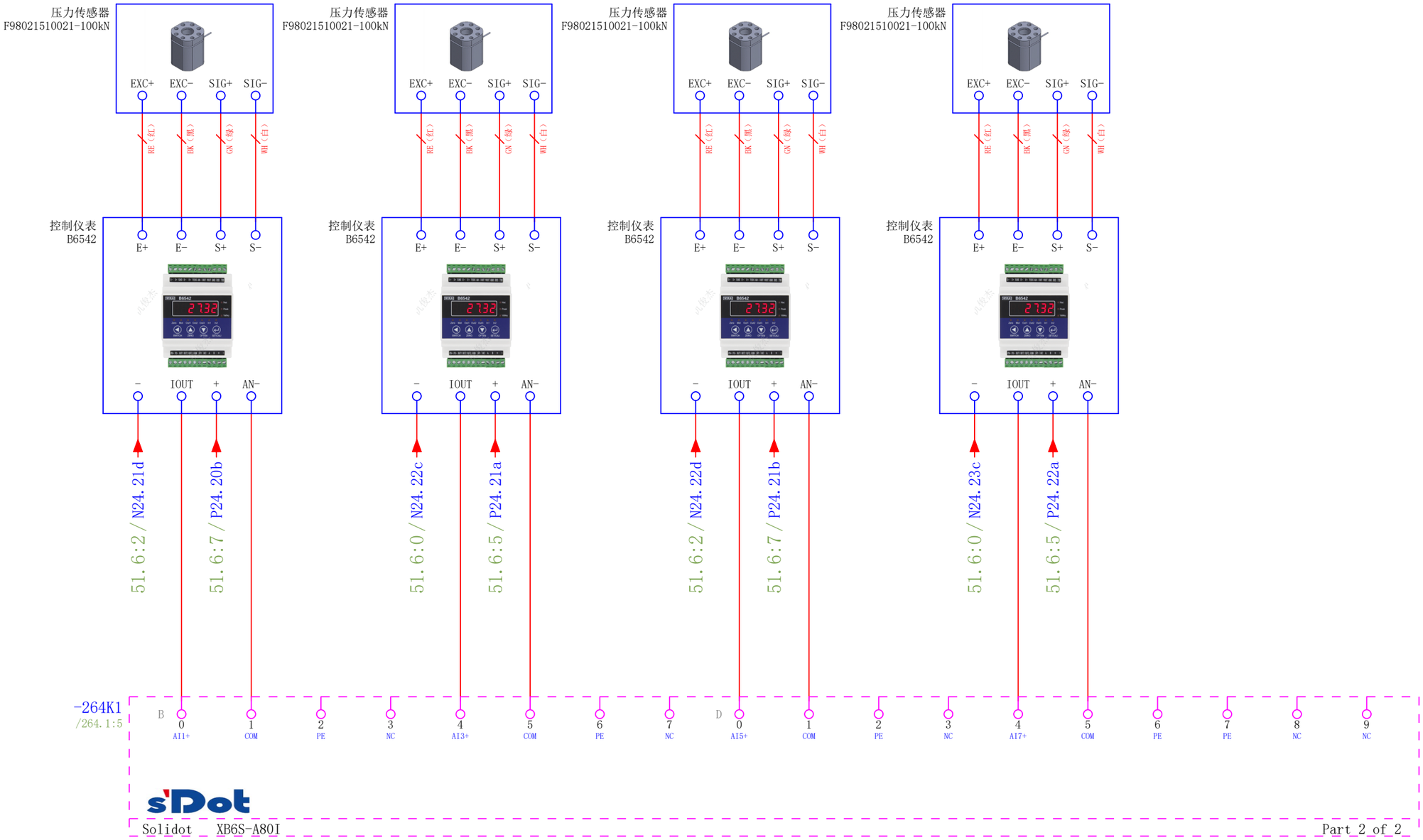

项目编号	DC2602600	苏州德星云智能装备有限公司	德星云智能 TECH-SHINE	电流模拟量模块3		=P3
项目名称	深圳比亚迪减振器扣压线	相城区徐家观6号		更改日期 2026/7/7 审核 DXY 上一页： 264		+303 腔室组合扣压
				制图 仇俊杰 批准 孙明明 下一页： 266		第 265 页 / 共 503 页

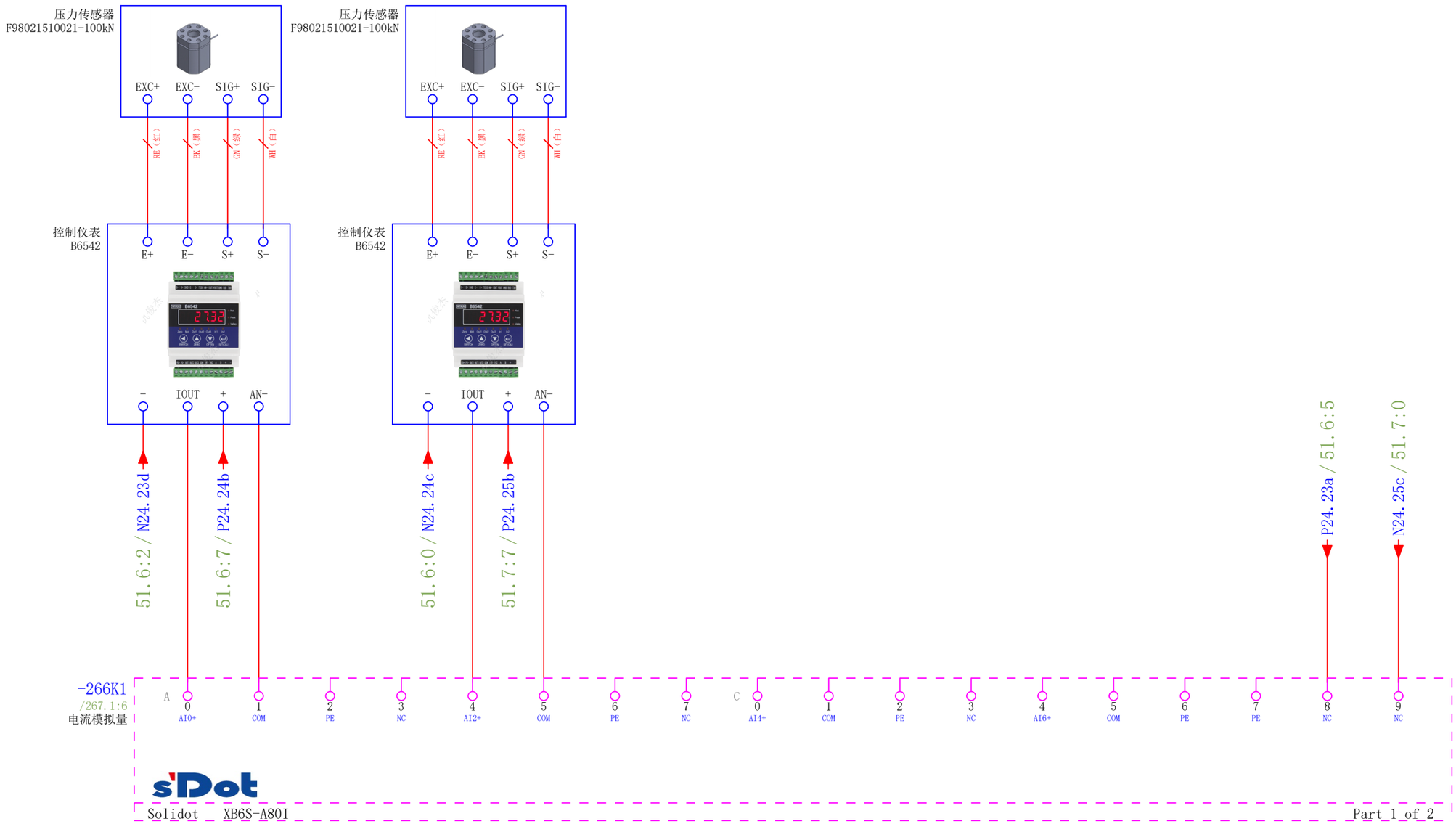

项目编号	DC2602600	苏州德星云智能装备有限公司	德星云智能 TECH-SHINE	电流模拟量模块4			=P3
项目名称	深圳比亚迪减振器扣压线	相城区徐家观6号		更改日期 2026/7/7	审核 DXY	上一页： 265	+303 腔室组合扣压
				制图 仇俊杰	批准 孙明明	下一页： 267	第 266 页 / 共 503 页

0	1	2	3	4	5	6	7	8	9

-266K1
/266.1:5

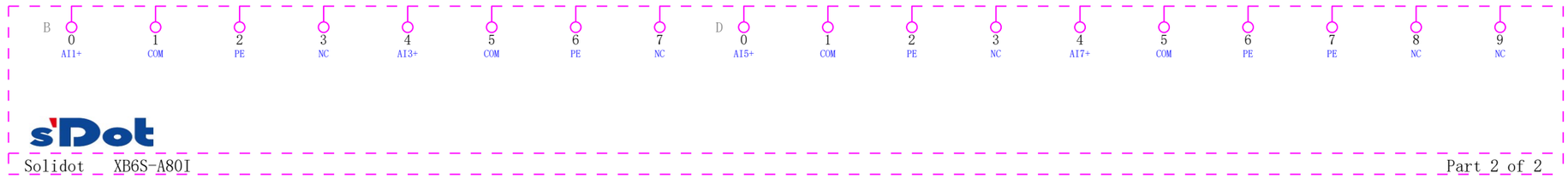

项目编号	DC2602600	苏州德星云智能装备有限公司	德星云智能 TECH-SHINE	电流模拟量模块4			=P3
项目名称	深圳比亚迪减振器扣压线	相城区徐家观6号		更改日期 2026/7/7	审核 DXY	上一页： 266	+303 腔室组合扣压
				制图 仇俊杰	批准 孙明明	下一页： 271	第 267 页 / 共 503 页

-201K1
/201.1:7
/202.1:7
/203.1:7
/204.1:7
实点32位输入模块

Solidot
XB6S-3200

1	I0.0	A:0 X00	/201.2:7	铝护筒扣压启动按钮
2	I0.1	A:1 X01	/201.3:7	铝护筒扣压停止按钮
3	I0.2	A:2 X02	/201.4:7	铝护筒扣压复位按钮
4	I0.3	A:3 X03	/201.5:7	铝护筒扣压手自动
5	I0.4	A:4 X04	/201.5:7	铝护筒扣压急停
6	I0.5	A:5 X05	/201.6:7	铝护筒扣压压力开关
7	I0.6	A:6 X06	/201.7:7	铝护筒扣压门开关1
8	I0.7	A:7 X07	/201.8:7	铝护筒扣压门开关2
9	I1.0	B:0 X10	/202.2:7	铝护筒扣压门开关3
10	I1.1	B:1 X11	/202.3:7	铝护筒扣压门开关4
11	I1.2	B:2 X12	/202.4:7	铝护筒扣压门开关5
12	I1.3	B:3 X13	/202.5:7	铝护筒扣压旋转气缸1出
13	I1.4	B:4 X14	/202.5:7	铝护筒扣压旋转气缸1回
14	I1.5	B:5 X15	/202.6:7	铝护筒扣压旋转气缸2出
15	I1.6	B:6 X16	/202.7:7	铝护筒扣压旋转气缸2回
16	I1.7	B:7 X17	/202.8:7	铝护筒扣压有料感应

Solidot
XB6S-3200

17	I2.0	C:0 X20	/203.2:7	铝护筒扣压光纤放大器1
18	I2.1	C:1 X21	/203.3:7	铝护筒扣压光纤放大器2
19	I2.2	C:2 X22	/203.4:7	铝护筒扣压夹持气缸1出
20	I2.3	C:3 X23	/203.5:7	铝护筒扣压夹持气缸1回
21	I2.4	C:4 X24	/203.5:7	铝护筒扣压夹持气缸2出
22	I2.5	C:5 X25	/203.6:7	铝护筒扣压夹持气缸2回
23	I2.6	C:6 X26	/203.7:7	视觉检测门开关1
24	I2.7	C:7 X27	/203.8:7	视觉检测门开关2
25	I3.0	D:0 X30	/204.2:7	视觉检测安全光栅1_1
26	I3.1	D:1 X31	/204.3:7	视觉检测安全光栅1_2
27	I3.2	D:2 X32	/204.4:7	输送线顶升气缸1顶升
28	I3.3	D:3 X33	/204.5:7	输送线顶升气缸1下降
29	I3.4	D:4 X34	/204.5:7	输送线顶升气缸2顶升
30	I3.5	D:5 X35	/204.6:7	输送线顶升气缸2下降
31	I3.6	D:6 X36	/204.7:7	输送线提升机上层出料检测
32	I3.7	D:7 X37	/204.8:7	输送线到位检测1
		C:8 NC		
		D:8 NC		
		C:9 COM		
		D:9 COM		

-205K1
/205.1:7
/206.1:7
/207.1:7
/208.1:7
实点32位输入模块

Solidot
XB6S-3200

1	I4.0	A:0 X00	/205.2:7	输送线到位检测2
2	I4.1	A:1 X01	/205.3:7	输送线有料检测1
3	I4.2	A:2 X02	/205.4:7	输送线有料检测2
4	I4.3	A:3 X03	/205.5:7	输送线缓存到位检测1
5	I4.4	A:4 X04	/205.5:7	输送线缓存到位检测2
6	I4.5	A:5 X05	/205.6:7	输送线提升机下层进料检测
7	I4.6	A:6 X06	/205.7:7	输送线下层满料检测
8	I4.7	A:7 X07	/205.8:7	输送线下层出料检测
9	I5.0	B:0 X10	/206.2:7	铝护筒扣压 安全继电器状态反馈
10	I5.1	B:1 X11	/206.3:7	上料提升机 安全继电器状态反馈
11	I5.2	B:2 X12	/206.4:7	视觉检测双手启动按钮1
12	I5.3	B:3 X13	/206.5:7	视觉检测双手启动按钮2
13	I5.4	B:4 X14	/206.5:7	视觉检测急停
14	I5.5	B:5 X15	/206.6:7	RESERVE
15	I5.6	B:6 X16	/206.7:7	RESERVE
16	I5.7	B:7 X17	/206.8:7	RESERVE

Solidot
XB6S-3200

17	I6.0	C:0 X20	/207.2:7	RESERVE
18	I6.1	C:1 X21	/207.3:7	RESERVE
19	I6.2	C:2 X22	/207.4:7	RESERVE
20	I6.3	C:3 X23	/207.5:7	RESERVE
21	I6.4	C:4 X24	/207.5:7	RESERVE
22	I6.5	C:5 X25	/207.6:7	RESERVE
23	I6.6	C:6 X26	/207.7:7	RESERVE
24	I6.7	C:7 X27	/207.8:7	RESERVE
25	I7.0	D:0 X30	/208.2:7	RESERVE
26	I7.1	D:1 X31	/208.3:7	RESERVE
27	I7.2	D:2 X32	/208.4:7	RESERVE
28	I7.3	D:3 X33	/208.5:7	RESERVE
29	I7.4	D:4 X34	/208.5:7	RESERVE
30	I7.5	D:5 X35	/208.6:7	RESERVE
31	I7.6	D:6 X36	/208.7:7	RESERVE
32	I7.7	D:7 X37	/208.8:7	RESERVE
		C:8 NC		
		D:8 NC		
		C:9 COM		
		D:9 COM		

-231K1
/231
/232
/233
/234

Solidot
XB6S-0032B

1	Q0.0	A:0 Y00	/231.2:1	铝护筒扣压启动按钮灯
2	Q0.1	A:1 Y01	/231.3:1	铝护筒扣压停止按钮灯
3	Q0.2	A:2 Y02	/231.4:1	铝护筒扣压复位按钮灯
4	Q0.3	A:3 Y03	/231.5:1	铝护筒扣压三色灯-红灯
5	Q0.4	A:4 Y04	/231.5:1	铝护筒扣压三色灯-黄灯
6	Q0.5	A:5 Y05	/231.6:1	铝护筒扣压三色灯-绿灯
7	Q0.6	A:6 Y06	/231.7:1	铝护筒扣压三色灯-蜂鸣器
8	Q0.7	A:7 Y07	/231.8:1	铝护筒扣压旋转气缸1出
9	Q1.0	B:0 Y10	/232.2:1	铝护筒扣压旋转气缸1回
10	Q1.1	B:1 Y11	/232.3:1	铝护筒扣压旋转气缸2出
11	Q1.2	B:2 Y12	/232.4:1	铝护筒扣压旋转气缸2回
12	Q1.3	B:3 Y13	/232.5:1	铝护筒扣压夹持气缸1出
13	Q1.4	B:4 Y14	/232.5:1	铝护筒扣压夹持气缸1回
14	Q1.5	B:5 Y15	/232.6:1	铝护筒扣压夹持气缸2出
15	Q1.6	B:6 Y16	/232.7:1	铝护筒扣压夹持气缸2回
16	Q1.7	B:7 Y17	/232.8:1	输送线顶升气缸1顶升

Solidot
XB6S-0032B

17	Q2.0	C:0 Y20	/233.2:1	输送线顶升气缸1下降
18	Q2.1	C:1 Y21	/233.3:1	输送线顶升气缸2顶升
19	Q2.2	C:2 Y22	/233.4:1	输送线顶升气缸2下降
20	Q2.3	C:3 Y23	/233.5:1	输送线阻挡1
21	Q2.4	C:4 Y24	/233.5:1	输送线阻挡2
22	Q2.5	C:5 Y25	/233.6:1	输送线缓存阻挡1
23	Q2.6	C:6 Y26	/233.7:1	输送线缓存阻挡2
24	Q2.7	C:7 Y27	/233.8:1	输送线下层托盘阻挡
25	Q3.0	D:0 Y30	/234.2:1	输送电机1正转
26	Q3.1	D:1 Y31	/234.3:1	输送电机2正转
27	Q3.2	D:2 Y32	/234.4:1	提升电机正转
28	Q3.3	D:3 Y33	/234.5:1	提升电机反转
29	Q3.4	D:4 Y34	/234.5:1	末端提升电机正转
30	Q3.5	D:5 Y35	/234.6:1	末端提升电机反转
31	Q3.6	D:6 Y36	/234.7:1	视觉检测 双手启动按钮灯1
32	Q3.7	D:7 Y37	/234.8:1	视觉检测 双手启动按钮灯2

C:8 24V
D:8 24V
C:9 0V
D:9 0V

-235K1
/235
/236

Solidot
XB6S-0016B

1	Q4.0	A:0 (Y00)	/235.2:1	视觉检测指示灯红
2	Q4.1	A:1 (Y01)	/235.3:1	视觉检测指示灯绿
3	Q4.2	A:2 (Y02)	/235.4:1	视觉检测指示灯蓝
4	Q4.3	A:3 (Y03)	/235.5:1	RESERVE
5	Q4.4	A:4 (Y04)	/235.5:1	RESERVE
6	Q4.5	A:5 (Y05)	/235.6:1	RESERVE
7	Q4.6	A:6 (Y06)	/235.7:1	RESERVE
8	Q4.7	A:7 (Y07)	/235.8:1	RESERVE
9	Q5.0	B:0 (Y10)	/236.2:1	RESERVE
10	Q5.1	B:1 (Y11)	/236.3:1	RESERVE
11	Q5.2	B:2 (Y12)	/236.4:1	RESERVE
12	Q5.3	B:3 (Y13)	/236.5:1	RESERVE
13	Q5.4	B:4 (Y14)	/236.5:1	RESERVE
14	Q5.5	B:5 (Y15)	/236.6:1	RESERVE
15	Q5.6	B:6 (Y16)	/236.7:1	RESERVE
16	Q5.7	B:7 (Y17)	/236.8:1	RESERVE
		A:8 (24V)		
		B:8 (24V)		
		A:9 (0V)		
		B:9 (0V)		

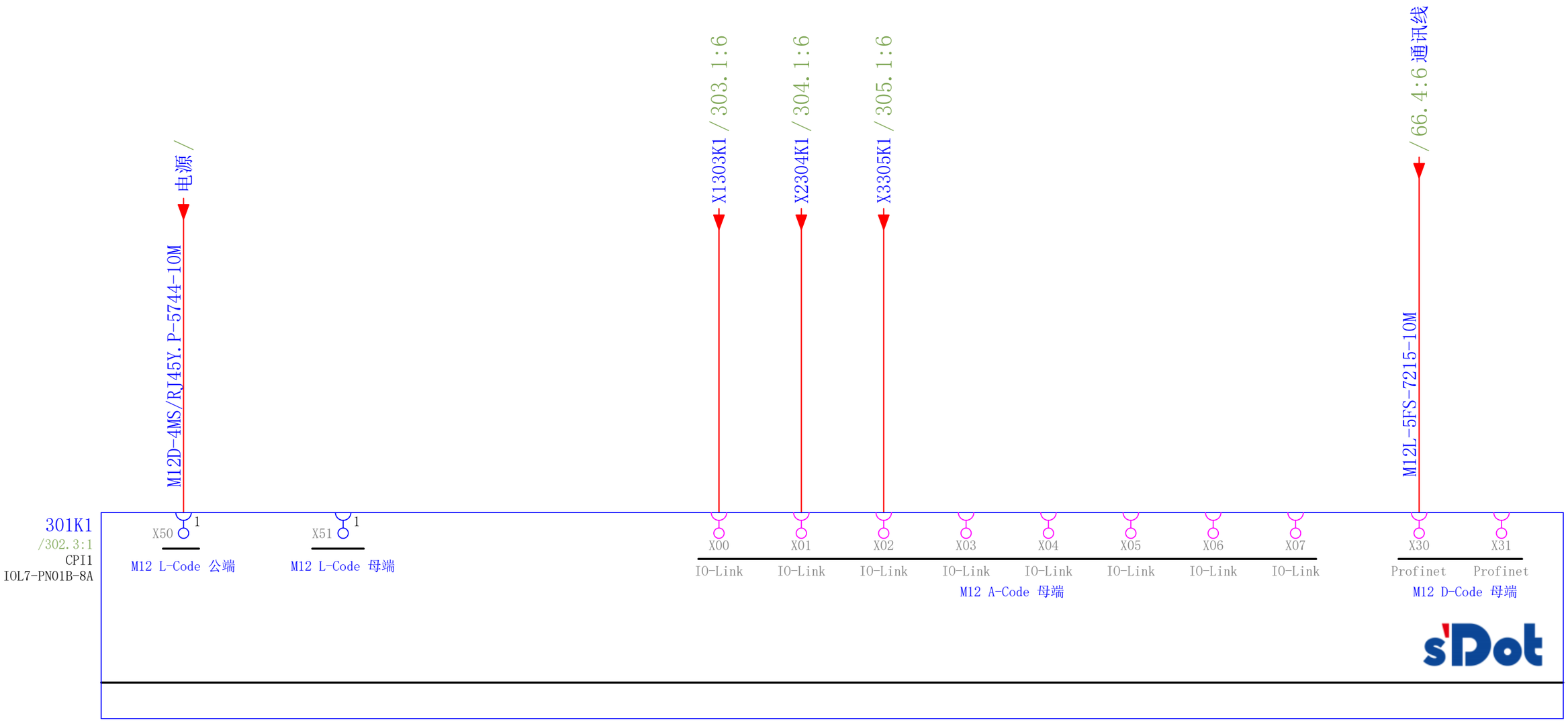

项目编号	DC2602600	苏州德星云智能装备有限公司	德星云智能 TECH-SHINE	实点IO接口模块CPI1				=P3
项目名称	深圳比亚迪减振器扣压线	相城区徐家观6号		更改日期 2026/7/8	审核 DXY	上一页: 275		+303 腔室组合扣压
				制图 仇俊杰	批准 孙明明	下一页: 302		第 301 页 / 共 503 页

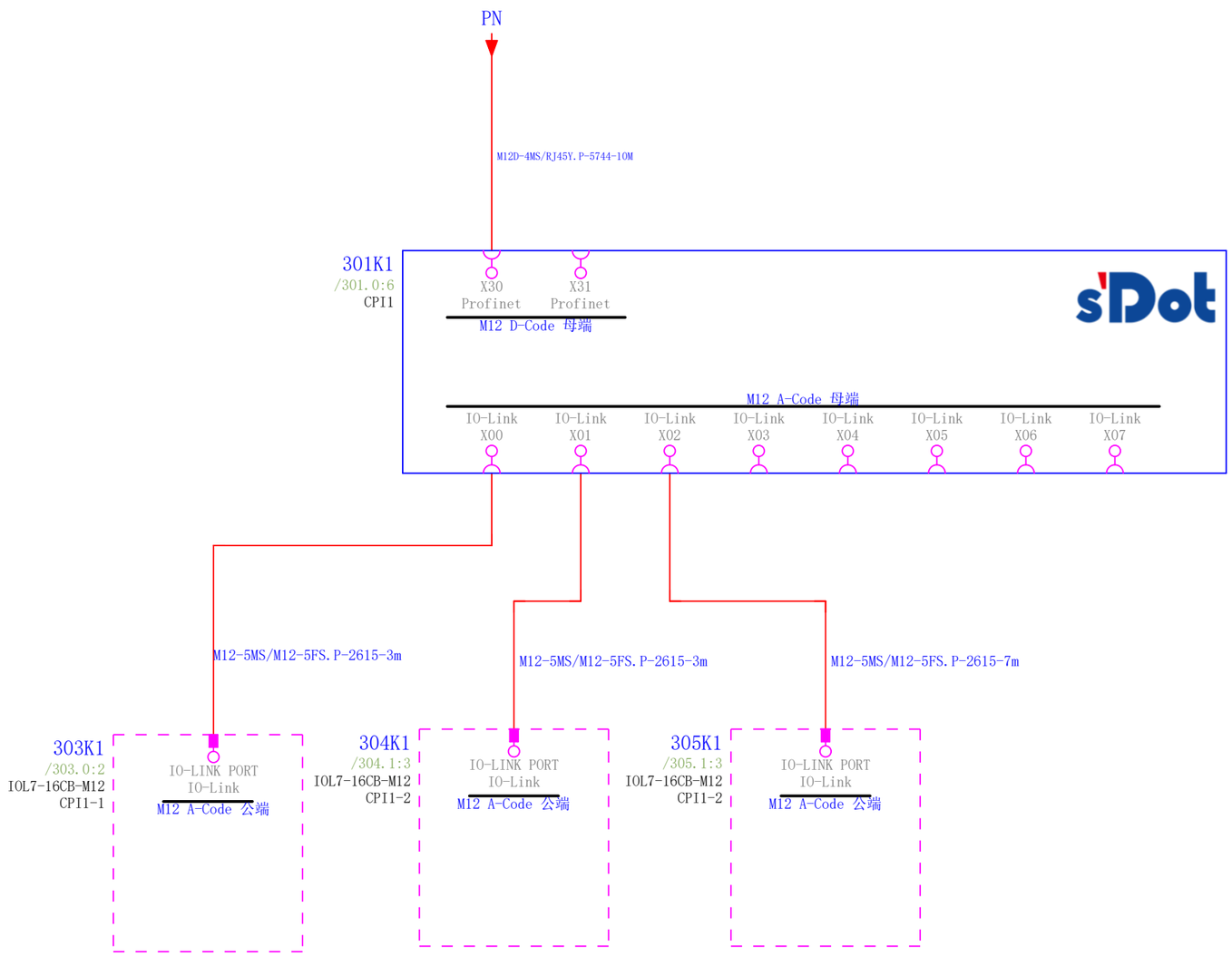

项目编号	DC2602600	苏州德星云智能装备有限公司	德星云智能 TECH-SHINE	实点模块拓扑图		=P3
项目名称	深圳比亚迪减振器扣压线	相城区徐家观6号		更改日期 2026/7/8	审核 DXY	上一页: 301
				制图 仇俊杰	批准 孙明明	下一页: 303

+303 腔室组合扣压

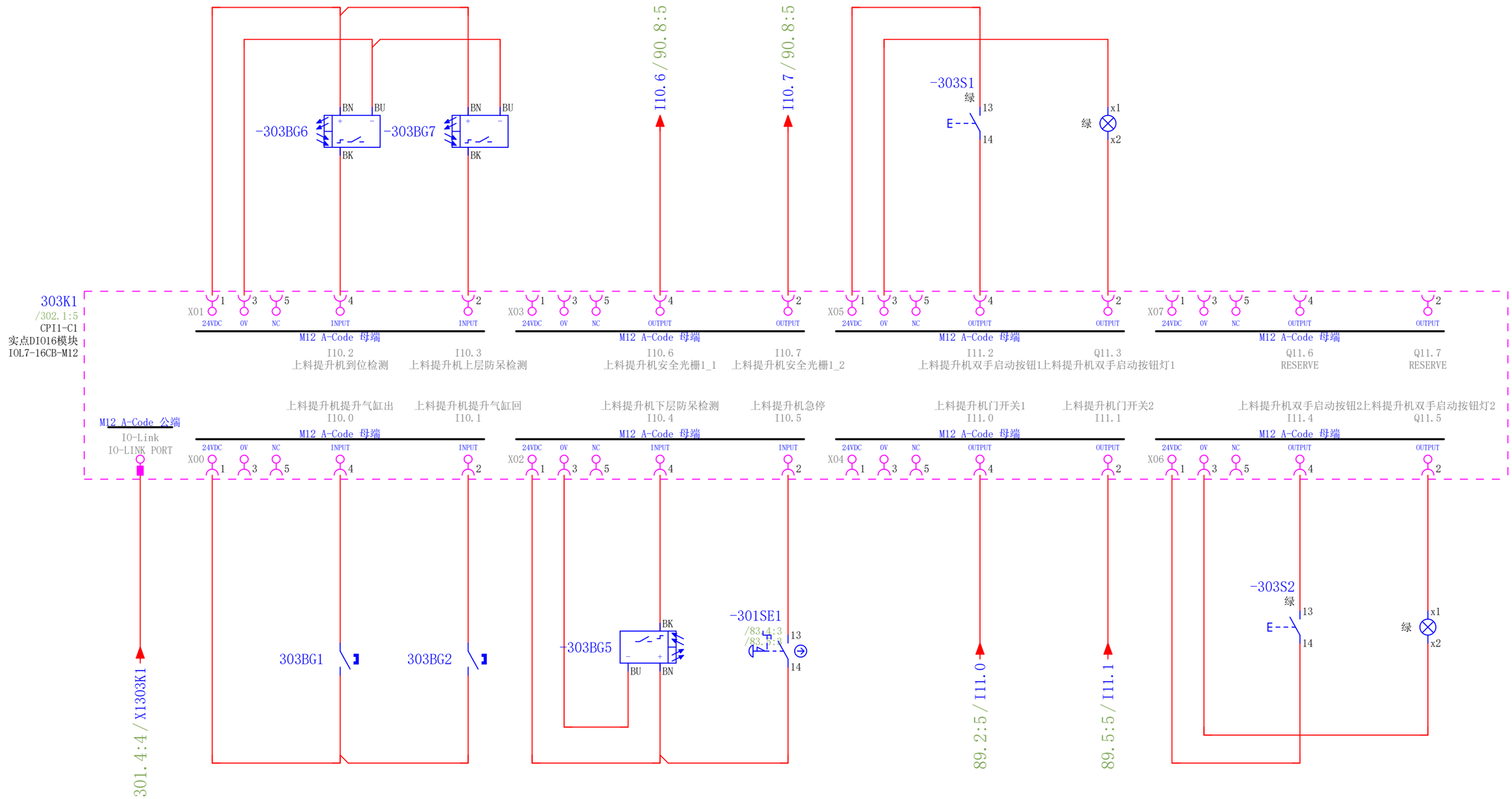

项目编号	DC2602600	苏州德星云智能装备有限公司	德星云智能 TECH-SHINE	实点远程IO模块CPI1-C1			=P3
项目名称	深圳比亚迪减振器扣压线	相城区徐家观6号		更改日期 2026/7/7	审核 DXY	上一页: 302	+303 腔室组合扣压
				制图 仇俊杰	批准 孙明明	下一页: 304	第 303 页 / 共 503 页

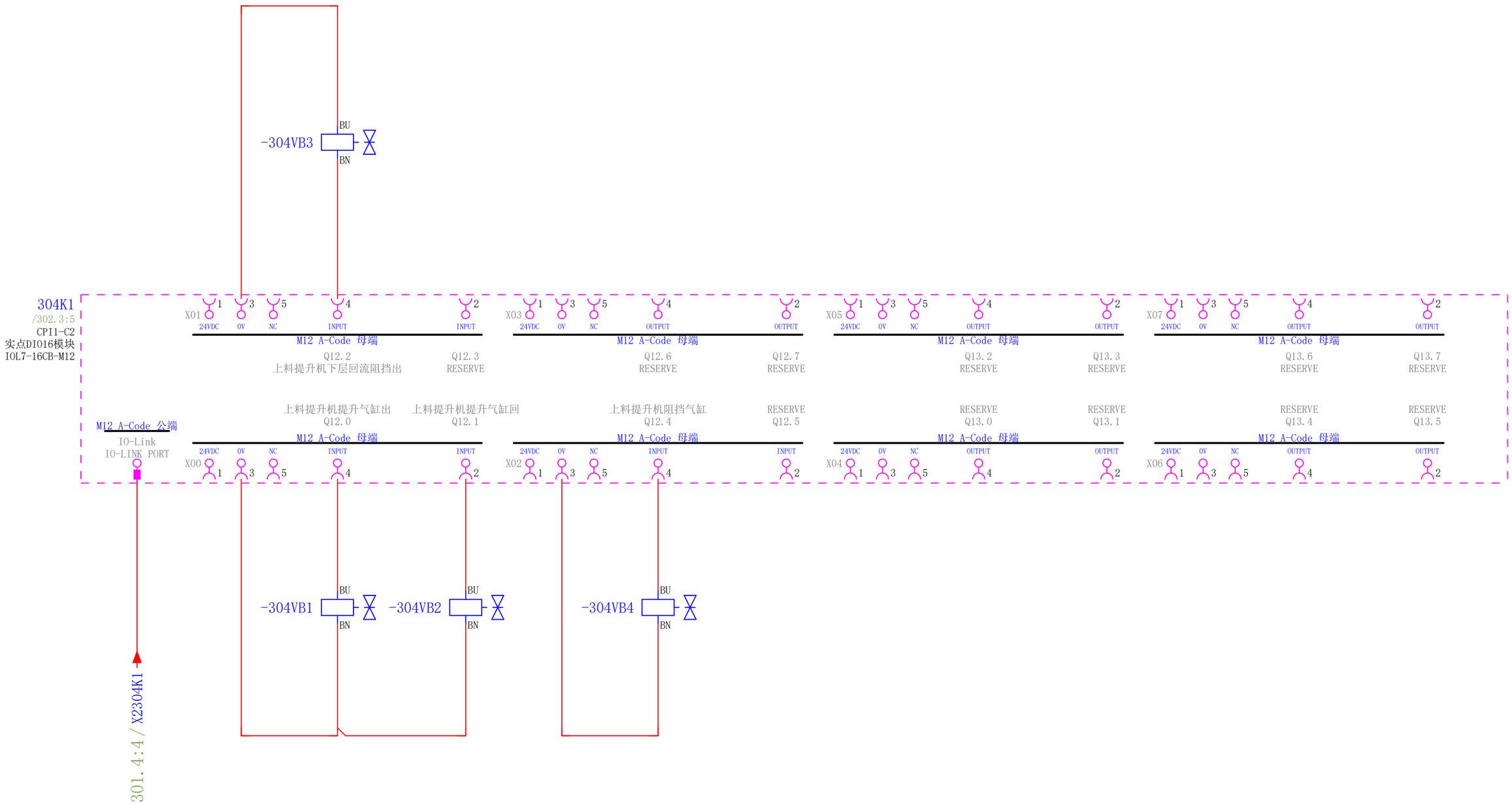

项目编号	DC2602600	苏州德星云智能装备有限公司	德星云智能 TECH-SHINE	实点远程IO模块CPI1-C2			=P3
项目名称	深圳比亚迪减振器扣压线	相城区徐家观6号		更改日期 2026/7/7	审核 DXY	上一页: 303	+303 腔室组合扣压
				制图 仇俊杰	批准 孙明明	下一页: 305	第 304 页 / 共 503 页

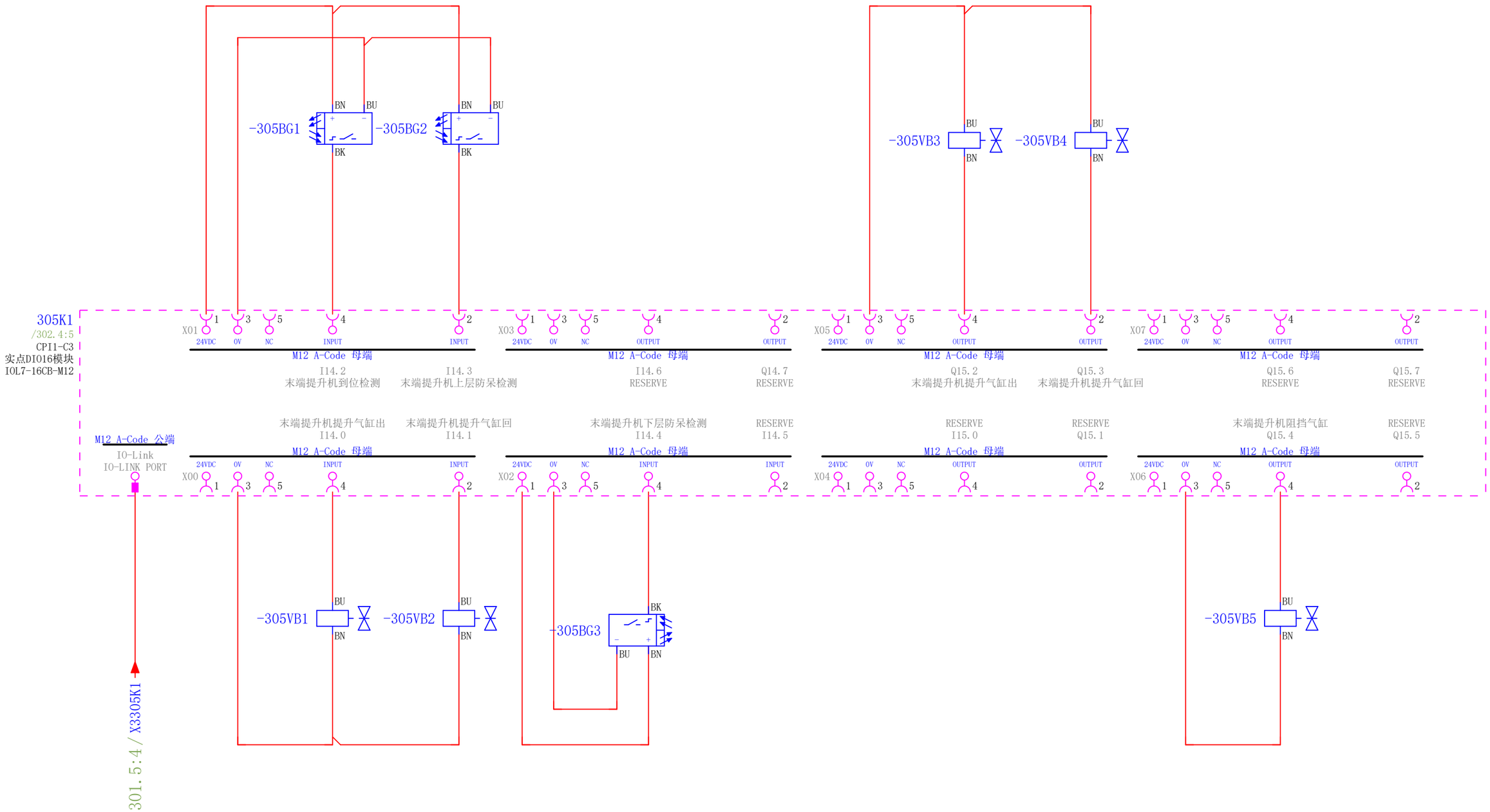

项目编号	DC2602600	苏州德星云智能装备有限公司	德星云智能 TECH-SHINE	实点远程IO模块CPI1-C3		=P3
项目名称	深圳比亚迪减振器扣压线	相城区徐家观6号		更改日期 2026/7/8 审核 DXY 上一页: 304		+303 腔室组合扣压
				制图 仇俊杰 批准 孙明明 下一页: 401		第 305 页 / 共 503 页

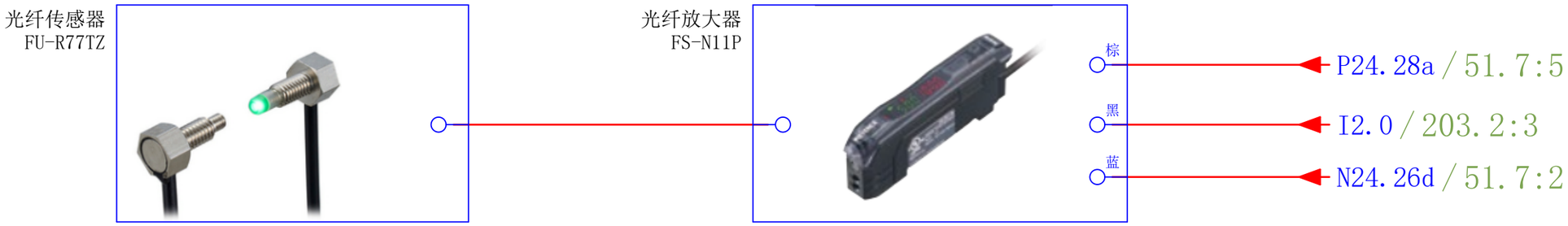

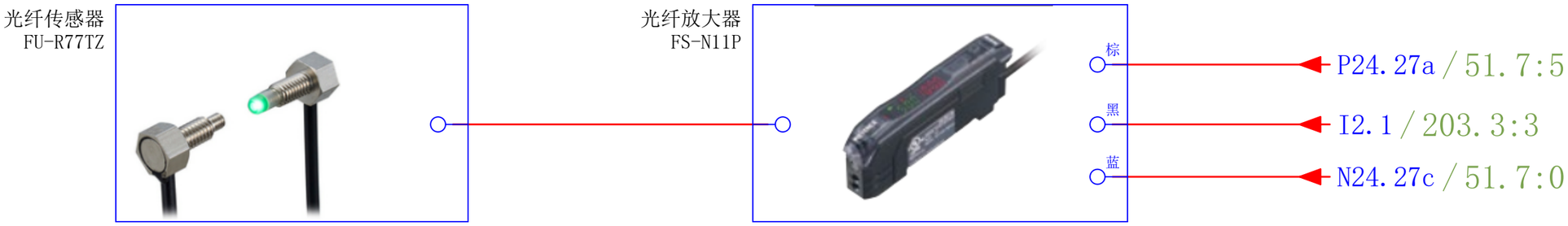

项目编号	DC2602600	苏州德星云智能装备有限公司	德星云智能 TECH-SHINE	光纤放大器			=P3
项目名称	深圳比亚迪减振器扣压线	相城区徐家观6号		更改日期 2026/7/7	审核 DXY	上一页： 305	+303 腔室组合扣压
				制图 仇俊杰	批准 孙明明	下一页： 402	第 401 页 / 共 503 页

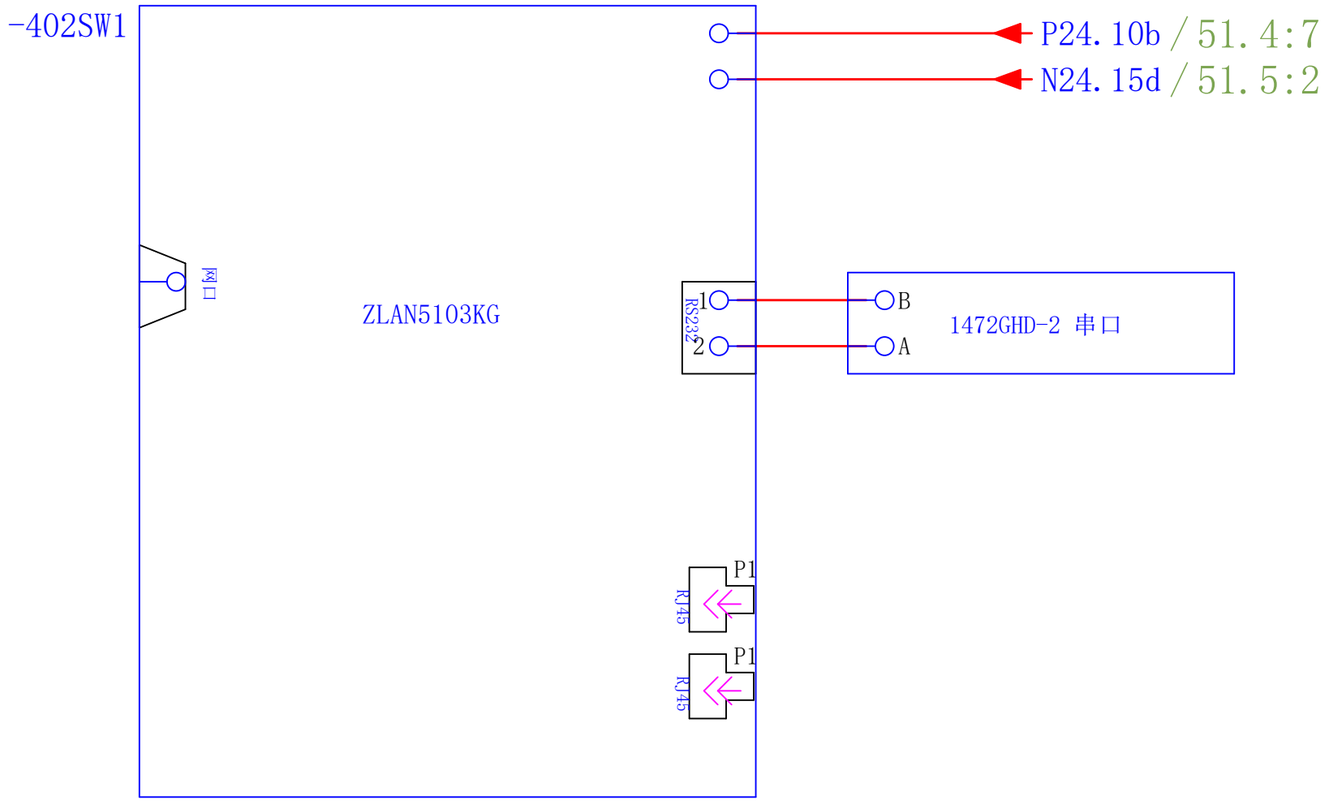

项目编号	DC2602600	苏州德星云智能装备有限公司	德星云智能 TECH-SHINE	串口扫码枪			=P3
项目名称	深圳比亚迪减振器扣压线	相城区徐家观6号		更改日期 2026/7/7	审核 DXY	上一页： 401	+303 腔室组合扣压
				制图 仇俊杰	批准 孙明明	下一页： 450	第 402 页 / 共 503 页

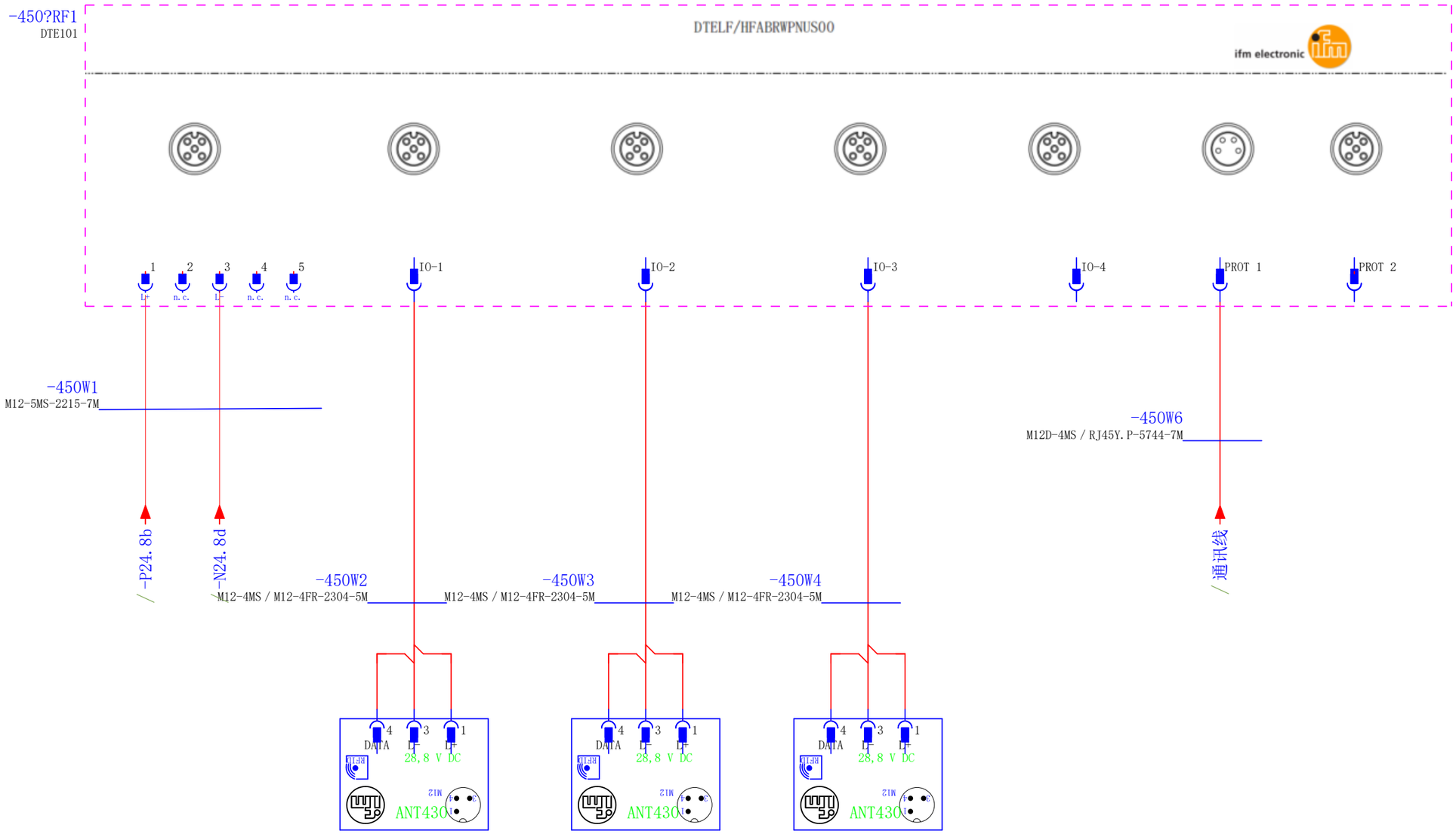

项目编号	DC2602600	苏州德星云智能装备有限公司	德星云智能 TECH-SHINE	RFID 接线图		=P3
项目名称	深圳比亚迪减振器扣压线	相城区徐家观6号				+303 腔室组合扣压
				更改日期 2026/7/7	审核 DXY	上一页: 402
				制图 仇俊杰	批准 孙明明	下一页: 501
						第 450 页 / 共 503 页

德星云智能 TECH-SHINE

网络表

Update 2026/7/2

	号码	设备	IP	子网掩码	默认网关	网线连接	长度m	
P3-MCP1	PS300	交换机（16口）						
	I003	PLC-PN2（口1）				IS00-I003-1	自制	
		PLC-PN2（口2）						
	P3002	HMI	172.30.3.2	255.255.255.0		PS300-P3002-2	10	
	P3003	耦合器IP-20	172.30.3.3	255.255.255.0		PS300-P3003-3	1	
	P3004	夹持扶正伺服X1	172.30.3.4	255.255.255.0		PS300-P3004-4	0.2	
	P3005	夹持扶正伺服X2	172.30.3.5	255.255.255.0		P3004-P3005	0.2	
	P3006	视觉检测伺服Y1	172.30.3.6	255.255.255.0		P3005-P3006	0.2	
	P3007	视觉检测伺服Y2	172.30.3.7	255.255.255.0		P3006-P3007	0.2	
	P3008	视觉检测伺服Y3	172.30.3.8	255.255.255.0		P3007-P3008	0.2	
	P3009	视觉检测伺服Y4	172.30.3.9	255.255.255.0		P3008-P3009	0.2	
	P3010	伺服压机	172.30.3.10	255.255.255.0		PS300-P3010-5	定制10M	
	P3011	卓岚（串口扫码枪）	172.30.3.11	255.255.255.0		PS300-P3011-6	7	
	P3012	耦合器IP-67	172.30.3.12	255.255.255.0		PS300-P3012-7	定制10M	
	P3013	*RFID*	172.30.3.13	255.255.255.0		PS300-P3013-8	定制7M	
	P3014	*工控机*	172.30.3.14	255.255.255.0		PS300-P3014-9	7	
	P3015	*提升伺服Z*	172.30.3.15	255.255.255.0		P3009-P3015	0.2	

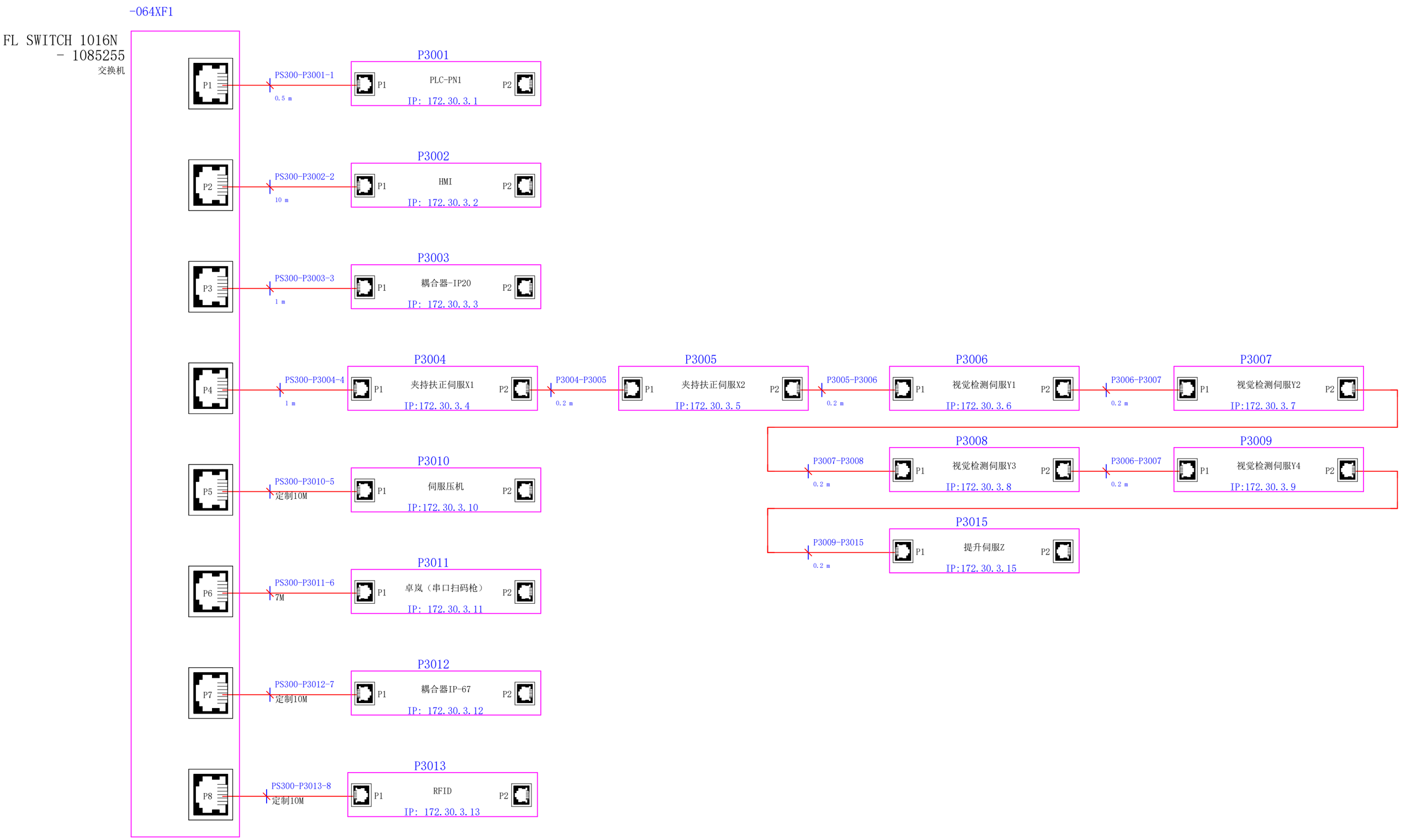

项目编号	DC2602600	苏州德星云智能装备有限公司	德星云智能 TECH-SHINE	网络拓扑			=P3
项目名称	深圳比亚迪减振器扣压线	相城区徐家观6号		更改日期 2026/7/8	审核 DXY	上一页: 501	+303 腔室组合扣压
				制图 仇俊杰	批准 孙明明	下一页: 503	第 502 页 / 共 503 页

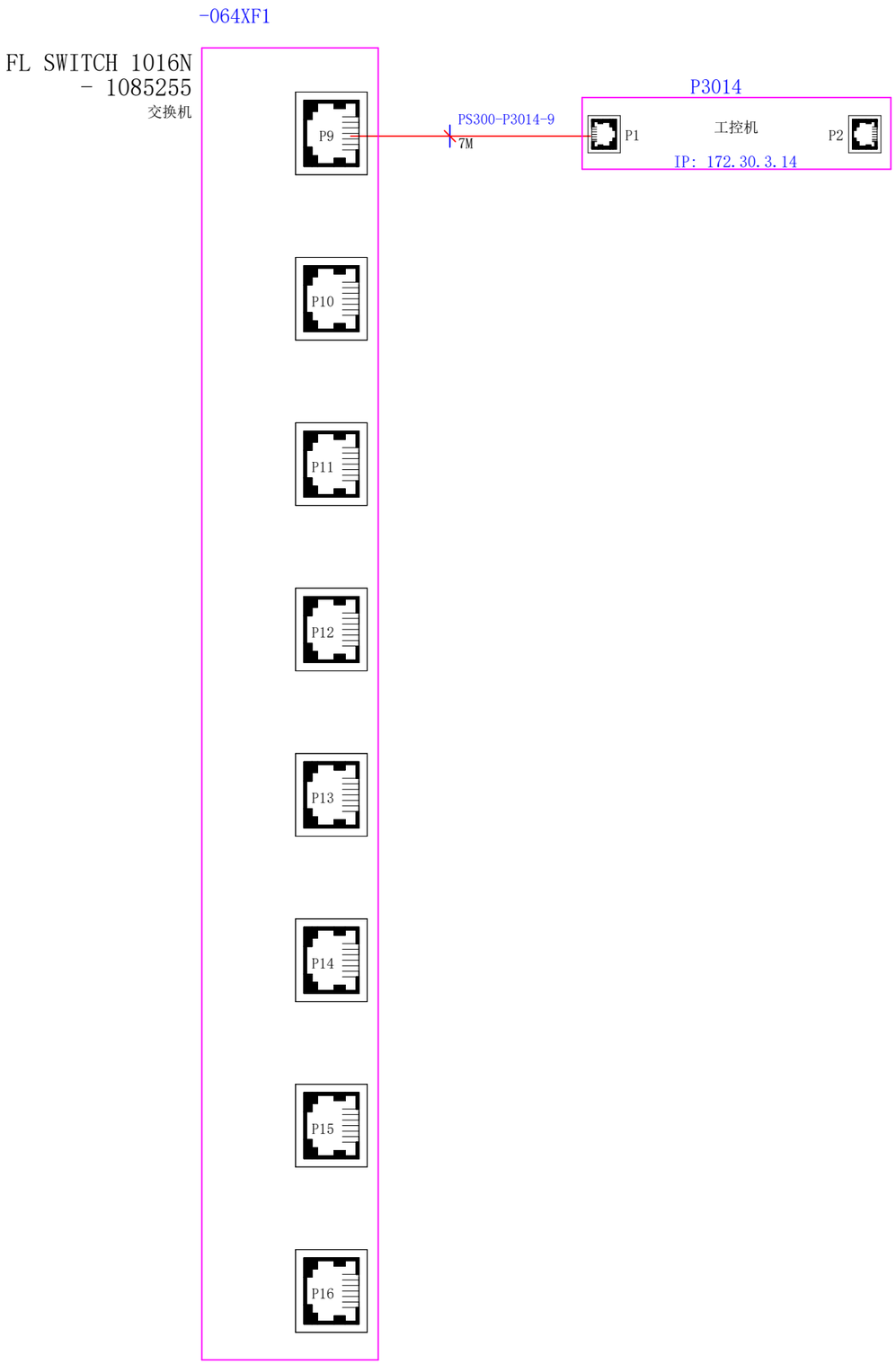

项目编号	DC2602600	苏州德星云智能装备有限公司	德星云智能 TECH-SHINE	网络拓扑		=P3
项目名称	深圳比亚迪减振器扣压线	相城区徐家观6号		更改日期 2026/7/8 制图 仇俊杰	审核 DXY 批准 孙明明	上一页: 502 下一页:	+303 腔室组合扣压
						第 503 页 / 共 503 页