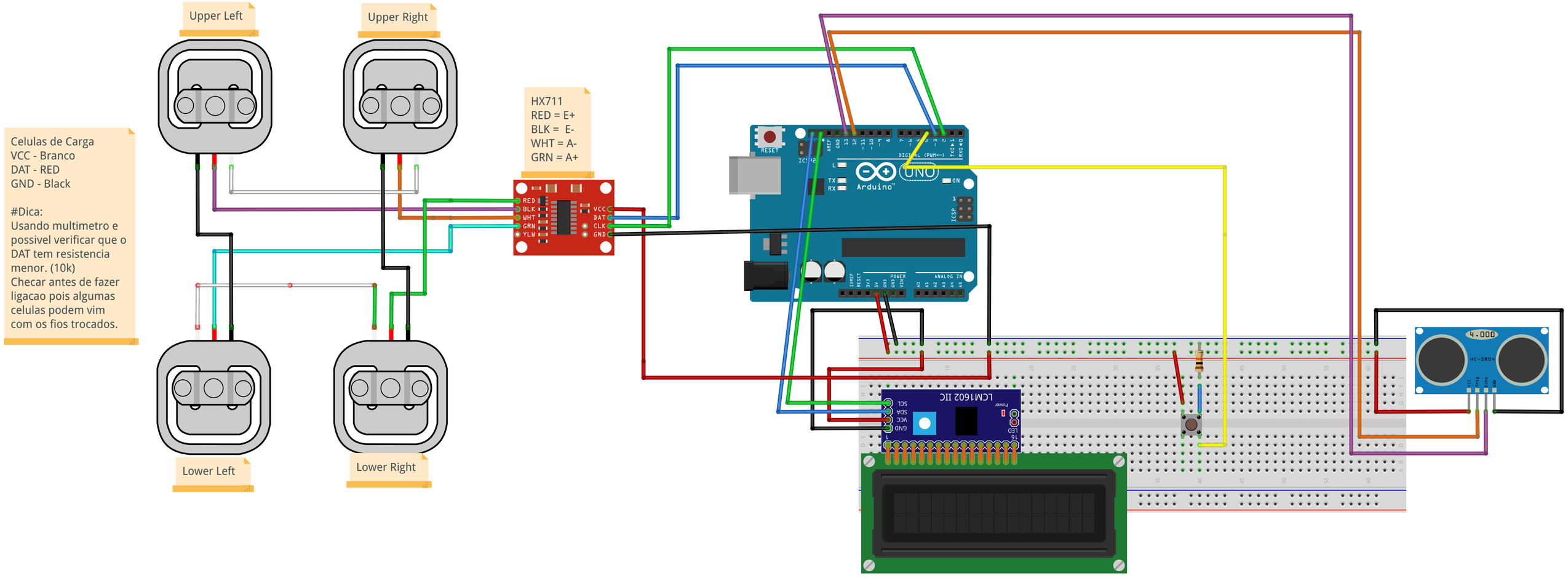
Upper Left
Upper Right
Lower Left
Lower Right
Celulas de Carga
VCC - Branco
DAT - RED
GND - Black
#Dica:
Usando multimetro e possivel verificar que o DAT tem resistencia menor. (10k)
Checar antes de fazer ligacao pois algumas celulas podem vim com os fios trocados.
HX711
RED = E+
BLK = E-
WHT = A-
GRN = A+
RED
BLK
WHT
GRN
YLW
VCC
DAT
CLK
GND
Arduino
UNO
LCM1602 IIC
HC-SR04
4.000

fritzing