26 知识产权和标准

（11）基线：业已经过正式审核与同意，可用作下一步开发的基础，并且只有通过正式的修改管理步骤方能加以修改的规格说明或产品；在配置项生存周期的某一特定时间内，正式指定或固定下来的配置标识文件和一组这样的文件。基线加上根据这些基线批准统一的改动构成了当前配置标识。对于配置管理，有以下三种基线：功能基线（最初通过的功能配置）、分配基线（最初通过的分配的配置）、产品基线（最初通过的或有条件地通过的产品配置）。

质量管理工具

老七 规划质量管理

流 因 直 点 累 制 查

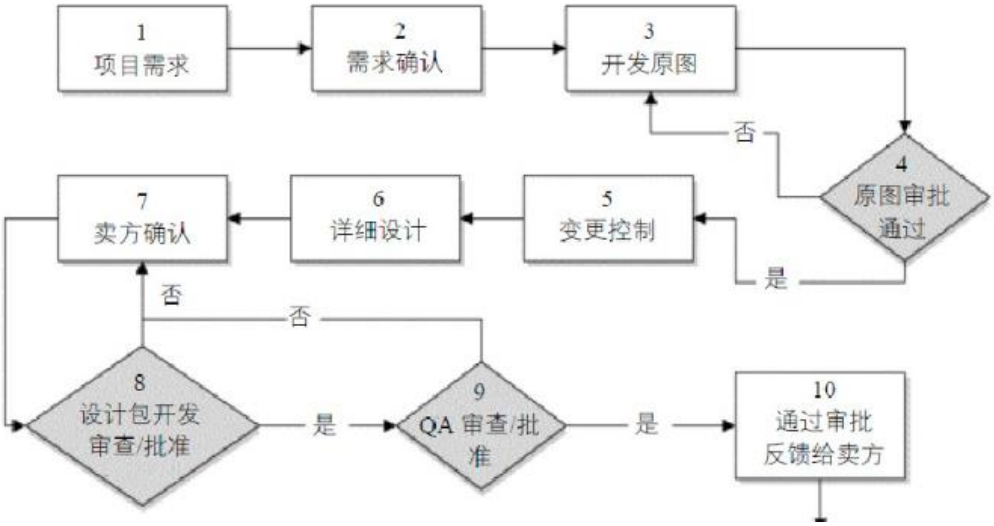

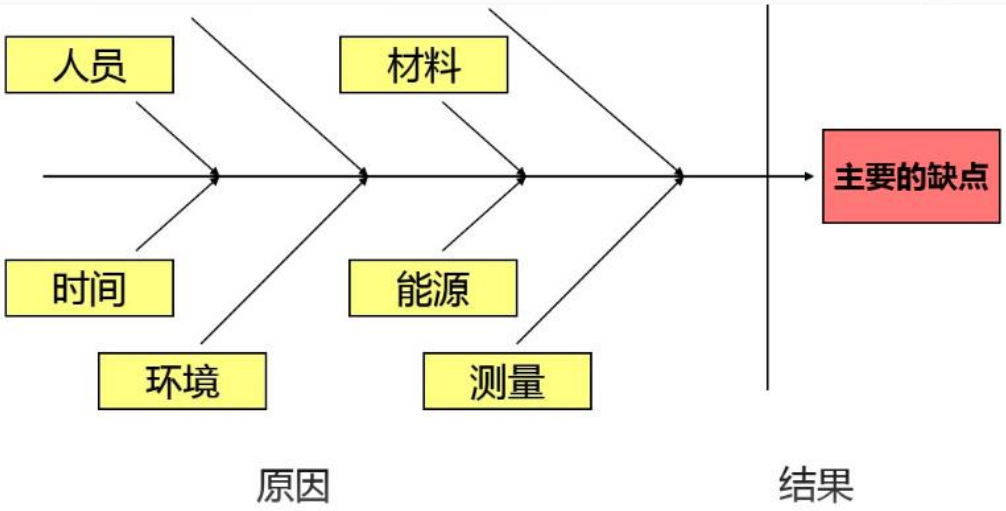

5）直方图：是一种特殊形式的条形图，用于描述集中趋势、分散程度和统计分布形状。与控制图不同，直方图不考虑时间对分布内的变化影响。

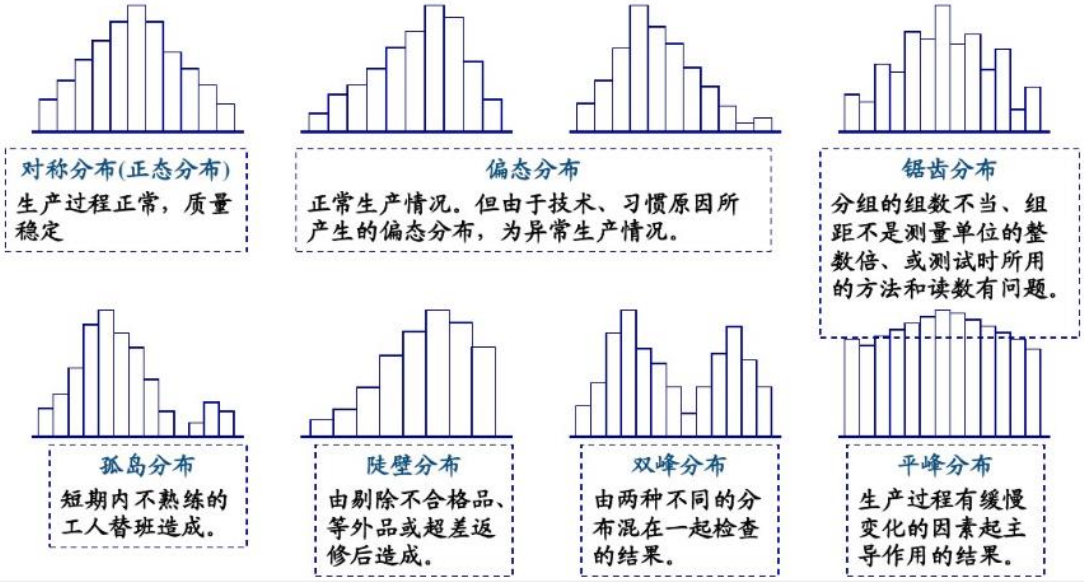

7）散点图：又称相关图，标有许多坐标点（*X,Y*），解释因变量*Y*相对于自变量*X*的变化。

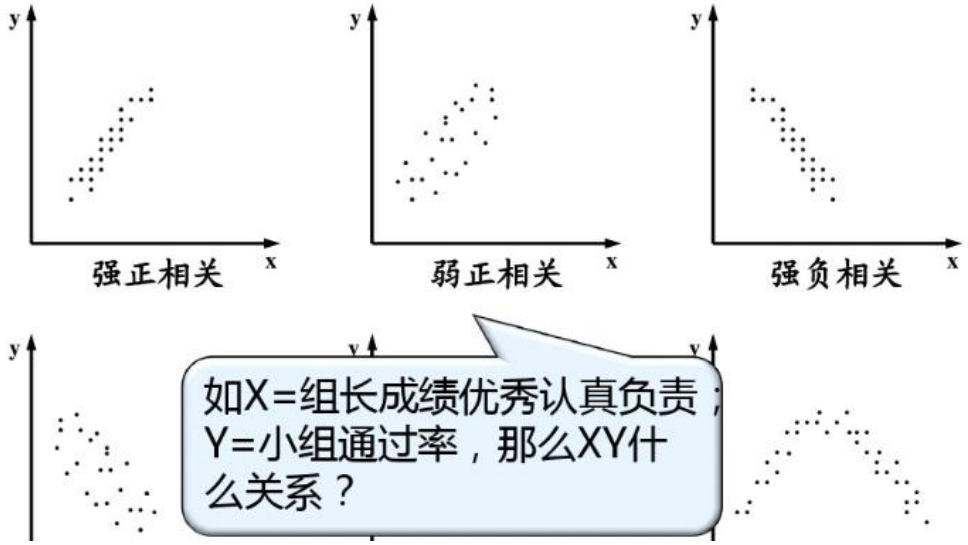

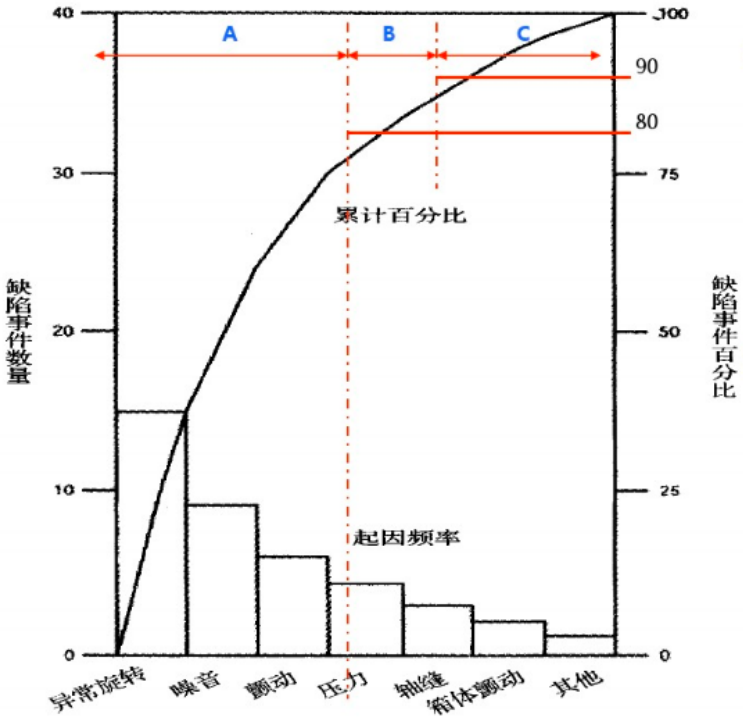

- 按照发生频率大小顺序绘制直方图，表示有多少结果是由已确认类型或范畴的原因所造成的
- 帕累托原则（20/80原理），仅仅20%的因素造成了80%的问题。它集中于解决最关键的问题。

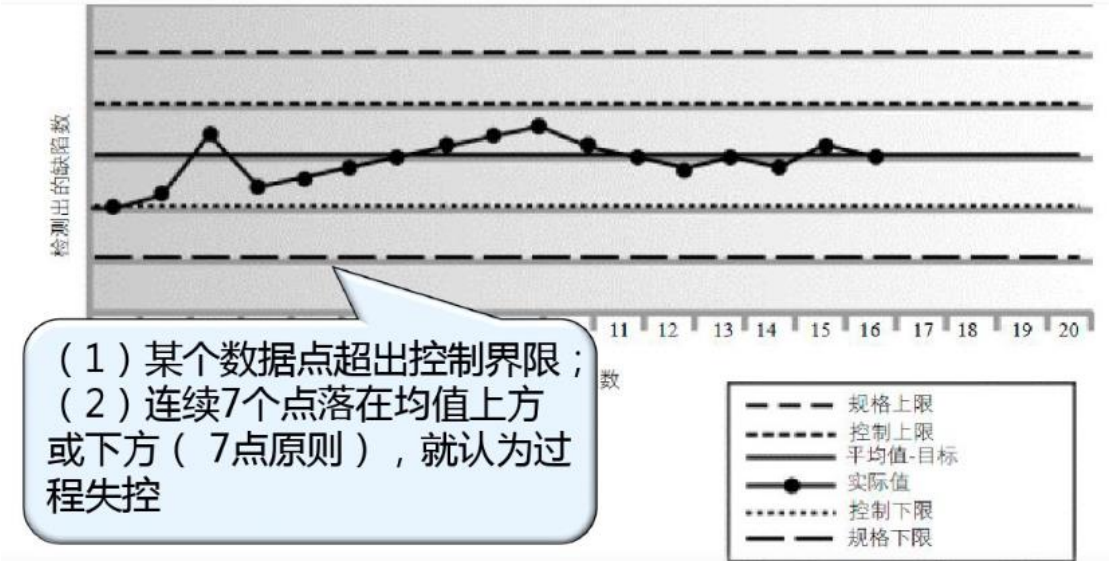

- 4）核查表:又称计数表，用于收集数据的查对清单。它合理排列各种事项，有效地收集关于潜在质量问题的有用数据。

PMP考试准备核查表			
序号	准备内容	结果	备注
1	打印准考信		
2	准备有效证件（身份证）		

？？

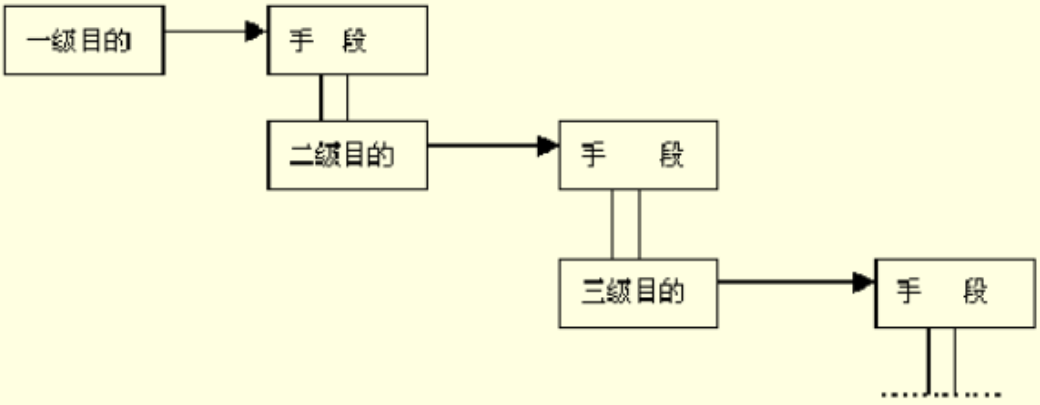

图 2 系统图

		R						
		R_1	R_2	R_3	……	R_i	……	R_n
	L_1							
	L_2							
	L_3							
	……					O		
	L_i						着眼点	
	……							
	L_n							

新七 实施质量保证

矩 树 相（关联图） 亲 策 动 优

- 7）矩阵图：使用矩阵结构对数据进行分析。在行列交叉的位置展示因素、原因和目标之间的关系强弱。

RACI图	人员				
活动	安妮	本	卡洛斯	蒂娜	埃德
制定章程	A	R	I	I	I
收集需求	I	A	R	C	C
提交变更请求	I	A	R	R	C

- 4）树形图：也称系统图，可用于表现诸如WBS、RBS（风险分解结构）和OBS（组织分解结构）的层次分解结构

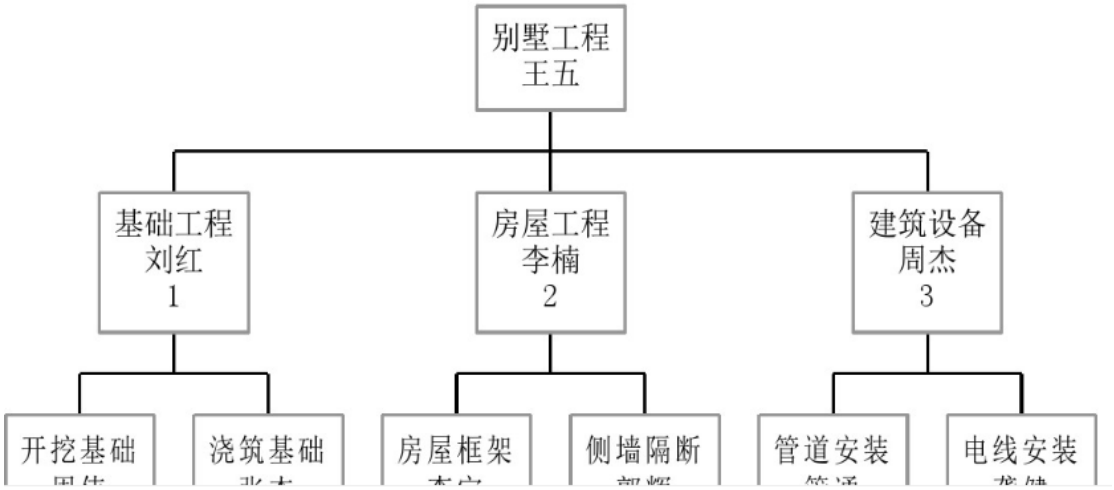

- 3）关联图：有助于在包含相互交叉逻辑关系（可有多达50个相关项）的中等复杂情形中创新性地解决问题。

关联图案例

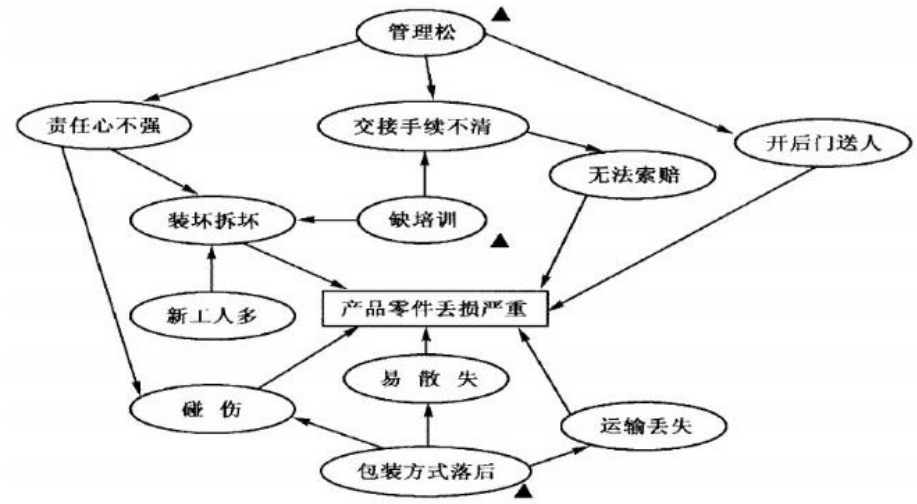

- 1）亲和图：与心智图相似。针对某个问题，产生出可联成有组织的想法模式的各种创意。在项目管理中，使用亲和图确定范围分解的结构，有助于WBS的制定。

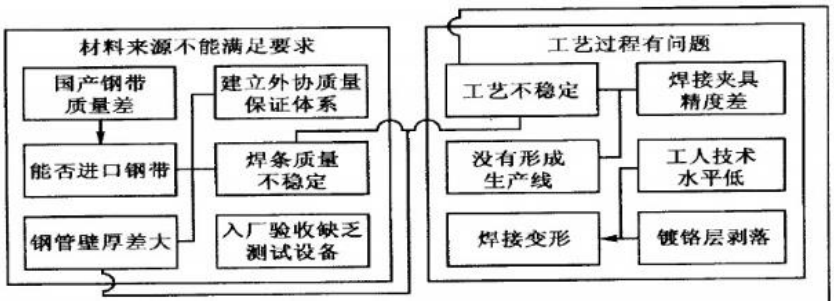

措施展开型系统图

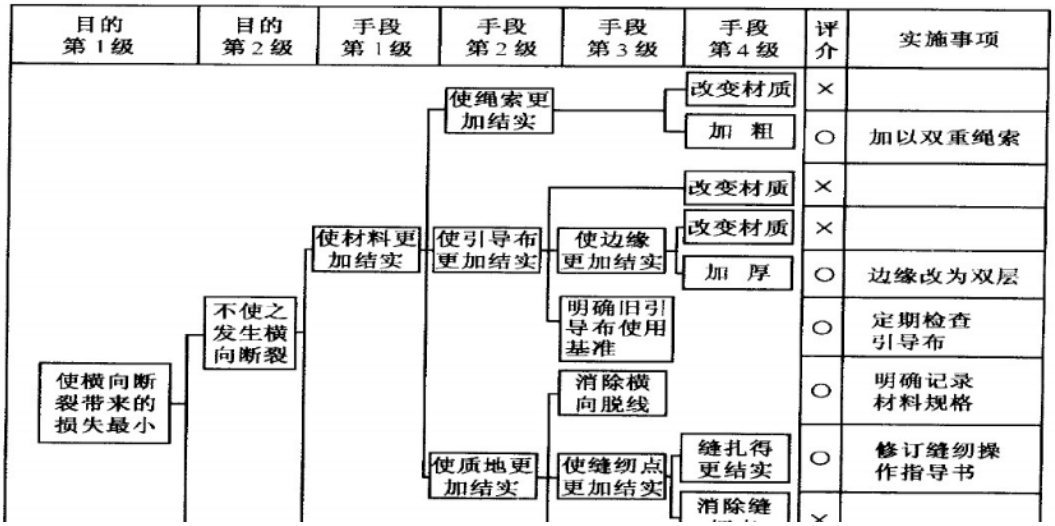

- 2）过程决策流程图（**PDPC**）：用于理解一个目标与达成此目标的步骤之间的关系。有助于制定应急计划，因为它能帮助团队预测那些可能破坏目标实现的中间环节。

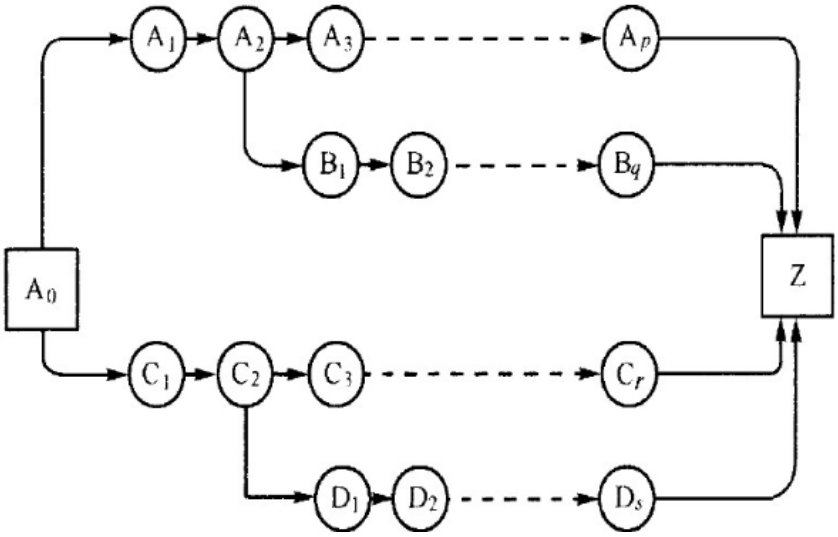

- 6）活动网络图：称为箭头图，包括两种格式的网络图：AOA（活动箭线图）和最常用的AON（活动节点图）

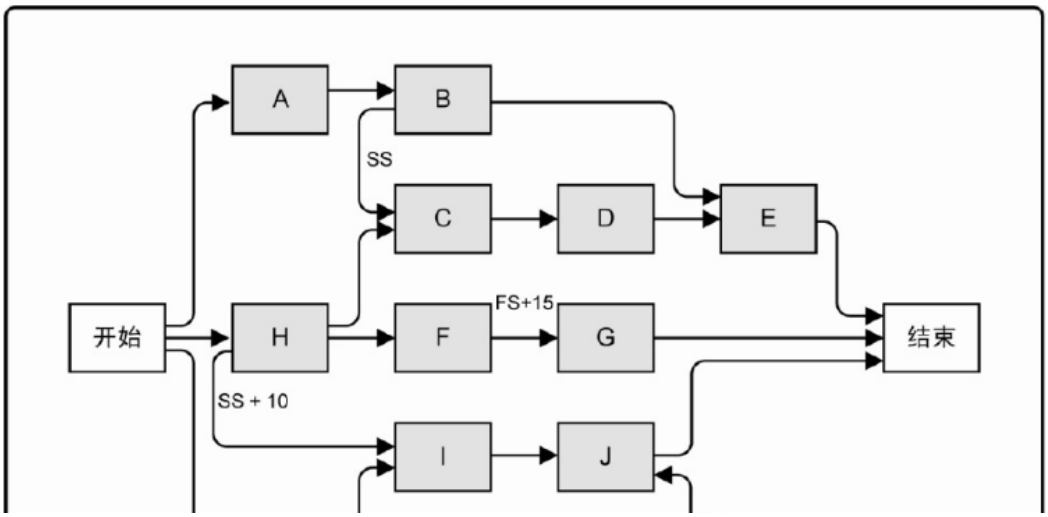

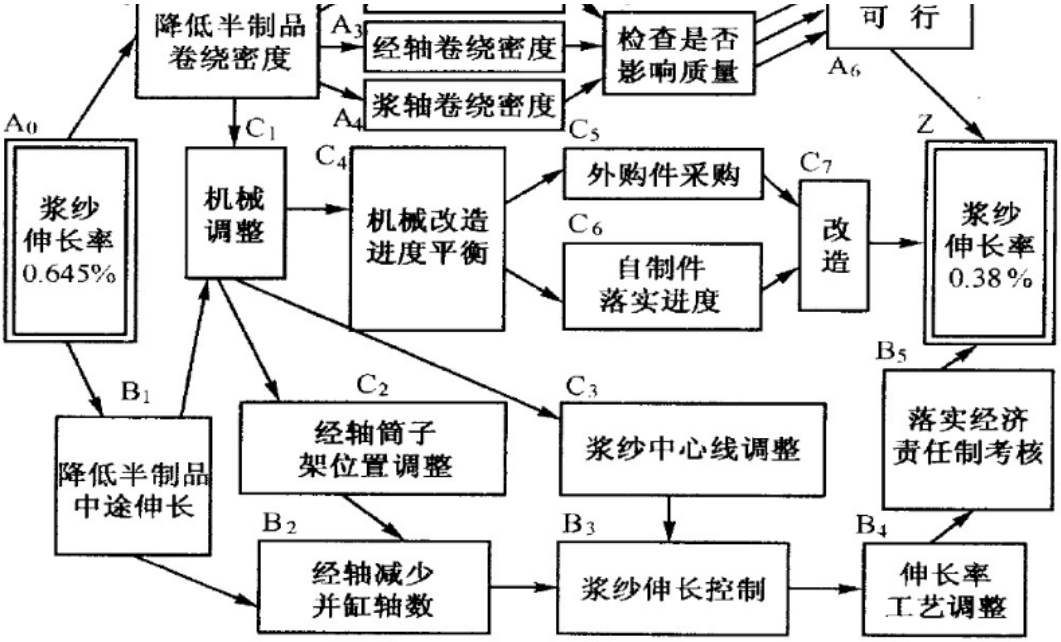

降低浆纱伸长率的 PDPC 法
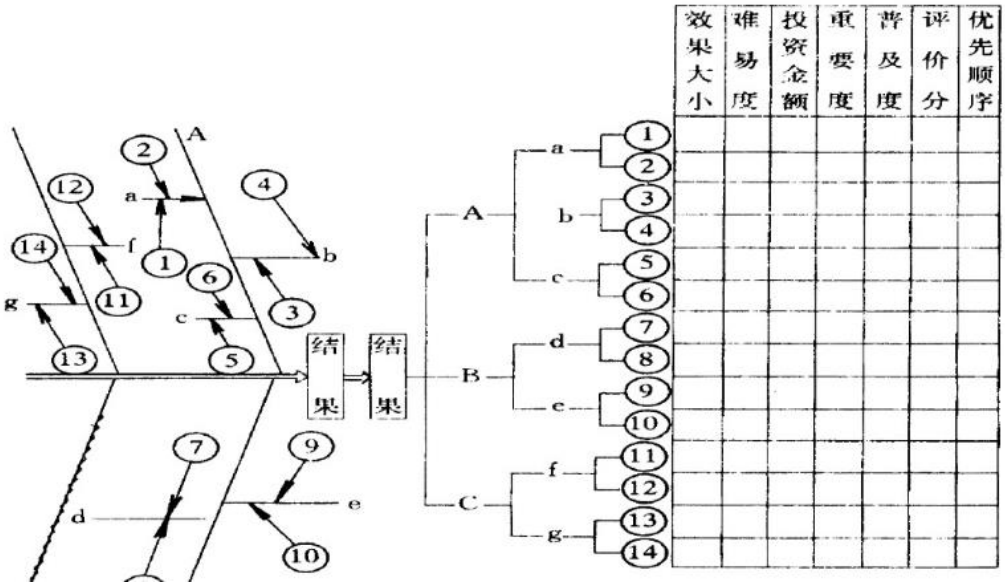
- 5）优先矩阵：用来识别关键事项和合适的备选方案，并通过一系列决策，排列出备选方案的优先顺序