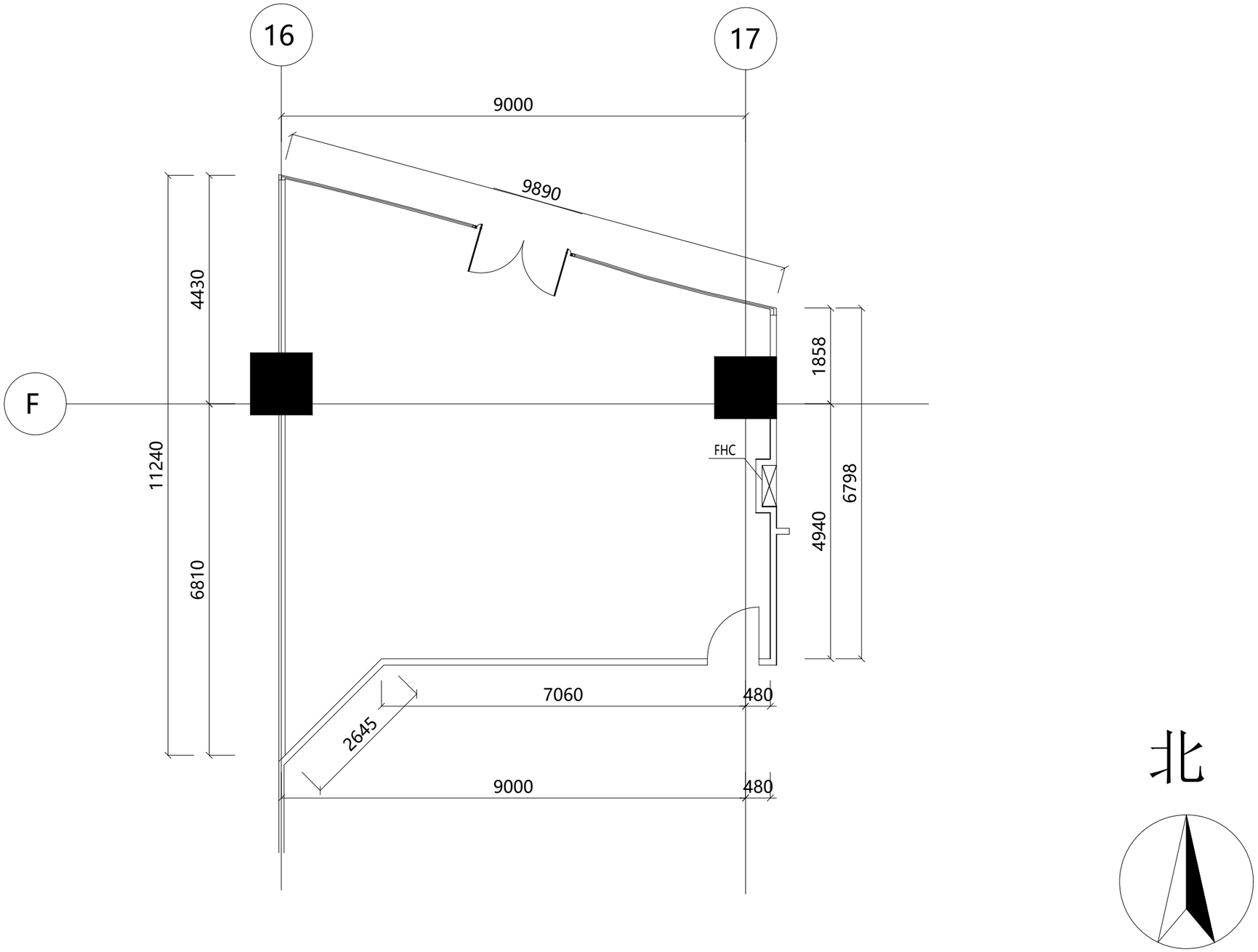

GF-08铺位平面图

PROJECT

L J Z MALL

GF-08铺位

SCALE

/ A4

DATE

2020-12-08

SHEET NO.

GF-08

SHEET TITLE

平面图

CLIENT

上海正大广场 SHANGHAI SUPER BRAND MALL

正大商业地产 CP COMMERCIAL REAL ESTATE

LOCATION

图纸版权归上海帝泰发展有限公司所有