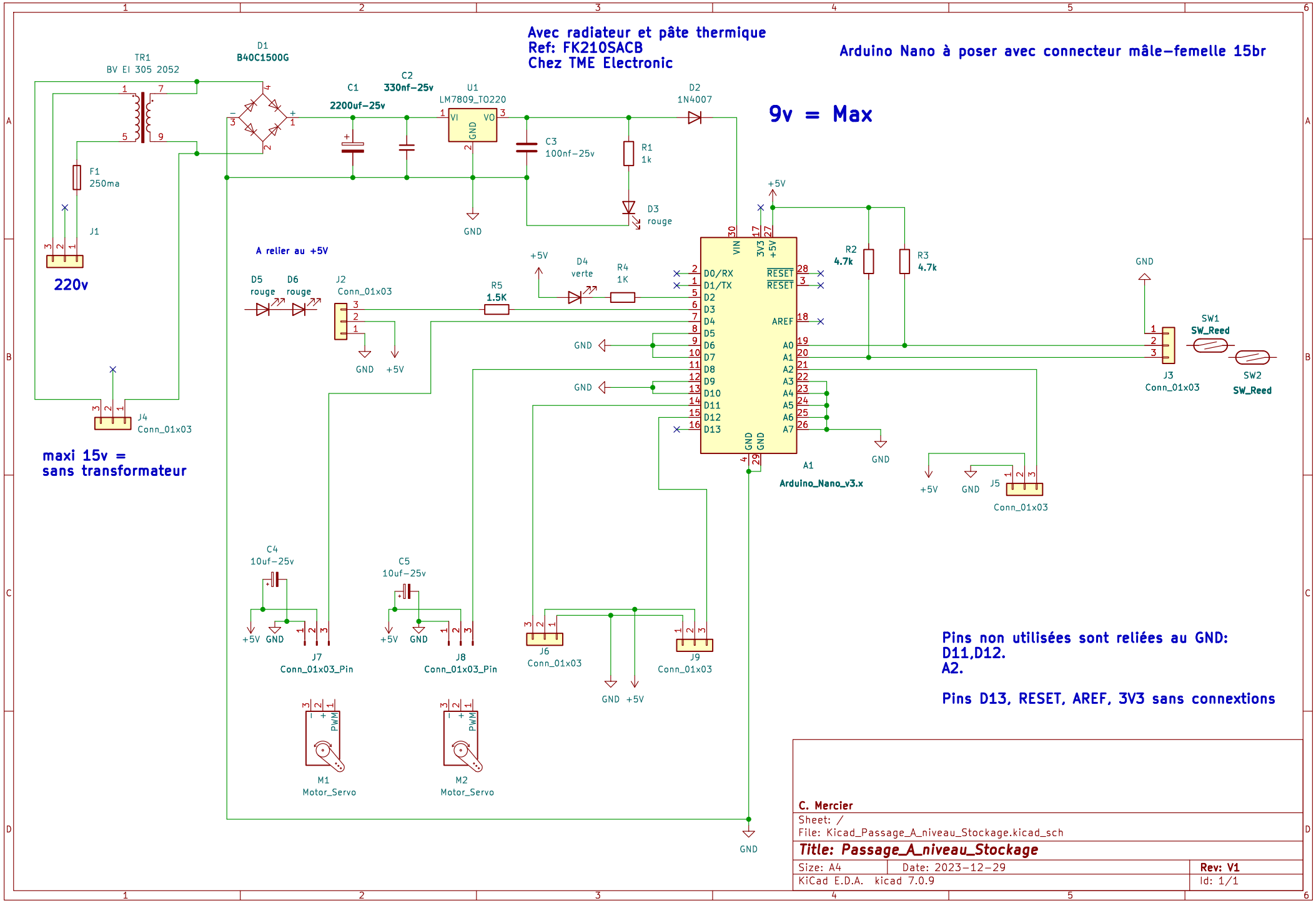
Avec radiateur et pâte thermique
Ref: FK210SACB
Chez TME Electronic
Arduino Nano à poser avec connecteur mâle-femelle 15br
9v = Max
TR1
BV EI 305 2052
D1
B40C1500G
C1
2200uf-25v
C2
330nf-25v
U1
LM7809_TO220
VI
VO
GND
D2
1N4007
C3
100nf-25v
R1
1k
D3
rouge
F1
250ma
J1
220v
J4
Conn_01x03
maxi 15v =
sans transformateur
A relier au +5V
D5
rouge
D6
rouge
J2
Conn_01x03
R5
1.5K
D4
verte
R4
1K
+5V
GND
R2
4.7k
R3
4.7k
VIN
3V3
RESET
AREF
D0/RX
D1/TX
D2
D3
D4
D5
D6
D7
D8
D9
D10
D11
D12
D13
A0
A1
A2
A3
A4
A5
A6
A7
A1
Arduino_Nano_v3.x
J3
Conn_01x03
SW1
SW_Reed
SW2
SW_Reed
J5
Conn_01x03
C4
10uf-25v
C5
10uf-25v
J7
Conn_01x03_Pin
J8
Conn_01x03_Pin
J6
Conn_01x03
J9
Conn_01x03
M1
Motor_Servo
M2
Motor_Servo
PWM
Pins non utilisées sont reliées au GND:
D11,D12.
A2.
Pins D13, RESET, AREF, 3V3 sans connextions
C. Mercier
Sheet: /
File: Kicad_Passage_A_niveau_Stockage.kicad_sch
Title: Passage_A_niveau_Stockage
Size: A4
Date: 2023-12-29
Rev: V1
KiCad E.D.A. kicad 7.0.9
Id: 1/1