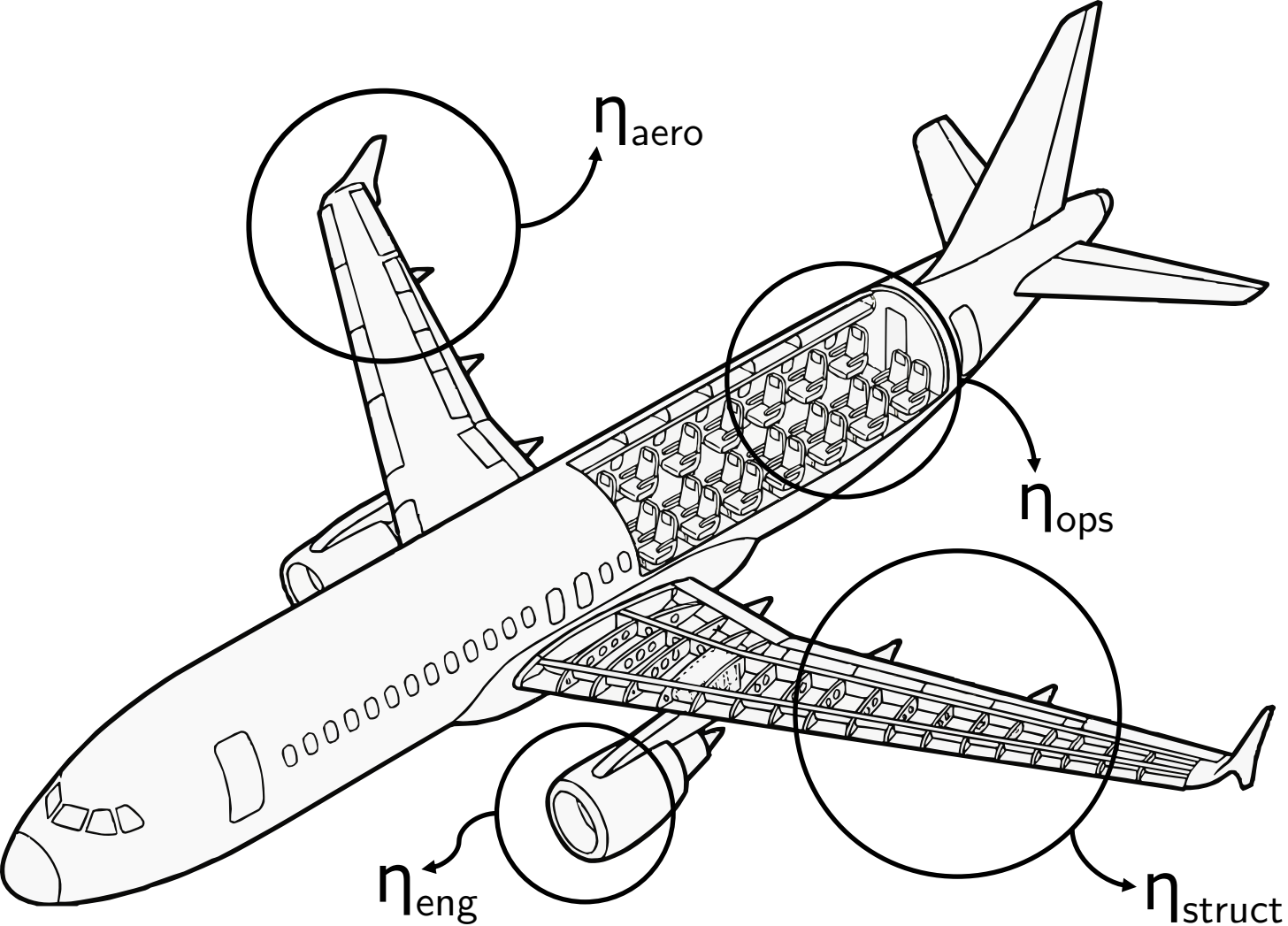
η_{aero}
η_{ops}
η_{eng}
η_{struct}