第四篇

# 精選 3D 生活用品

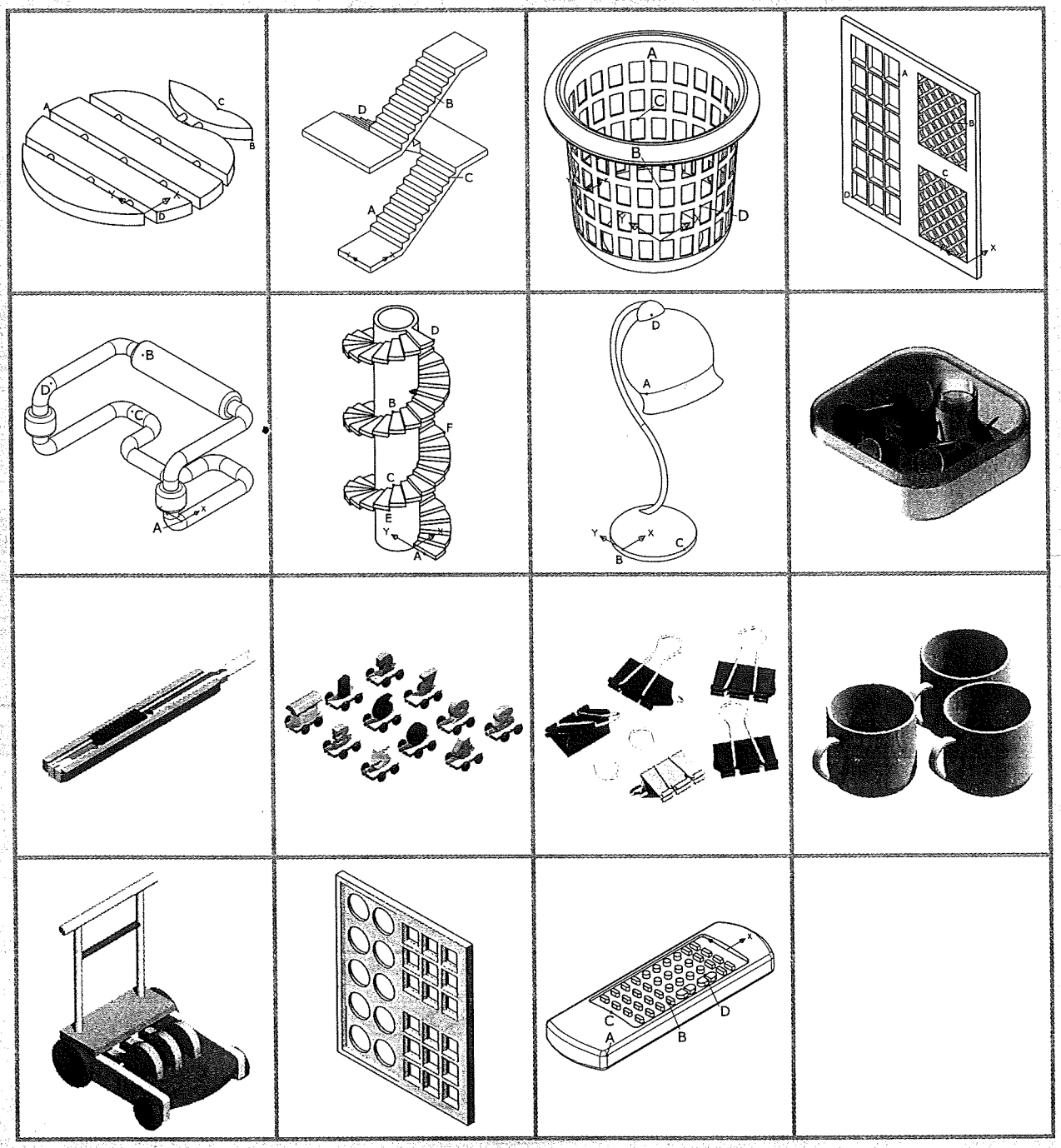

## 1 精選範例：桌墊

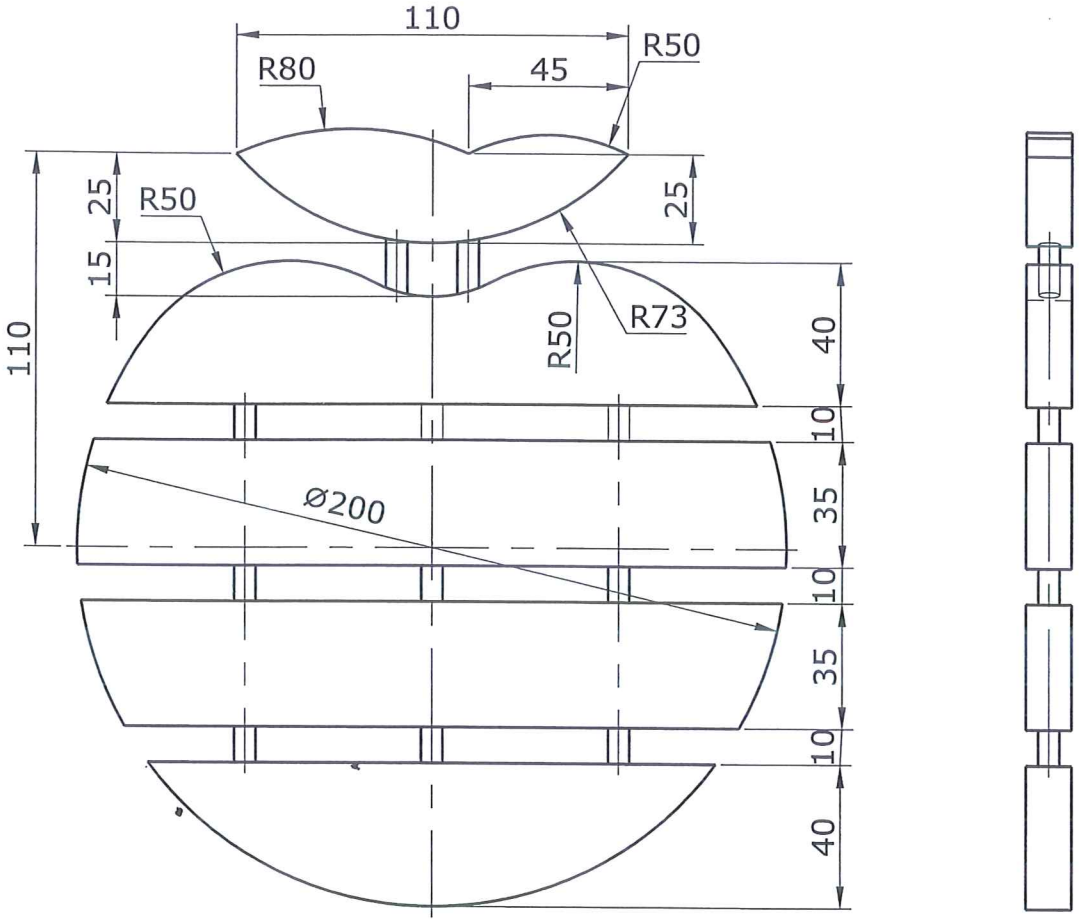
110
R80
45
R50
25
R50
25
15
110
R50
R73
40
10
Ø200
35
10
35
10
40

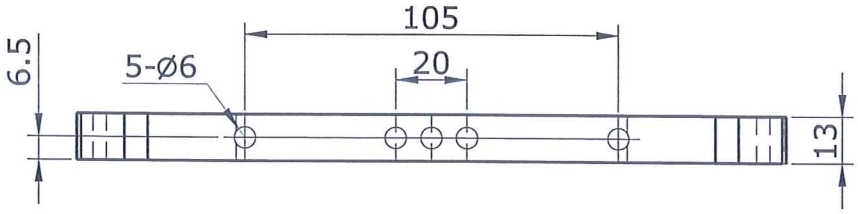
105
6.5
5-Ø6
20
13

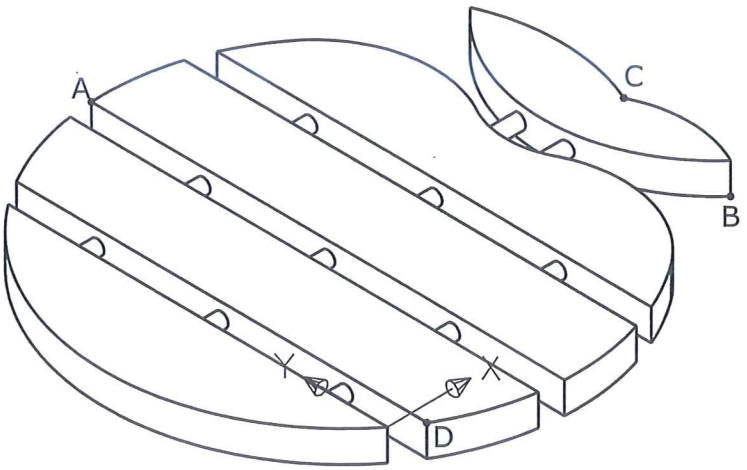
A
C
B
D

## 2 精選範例：樓梯

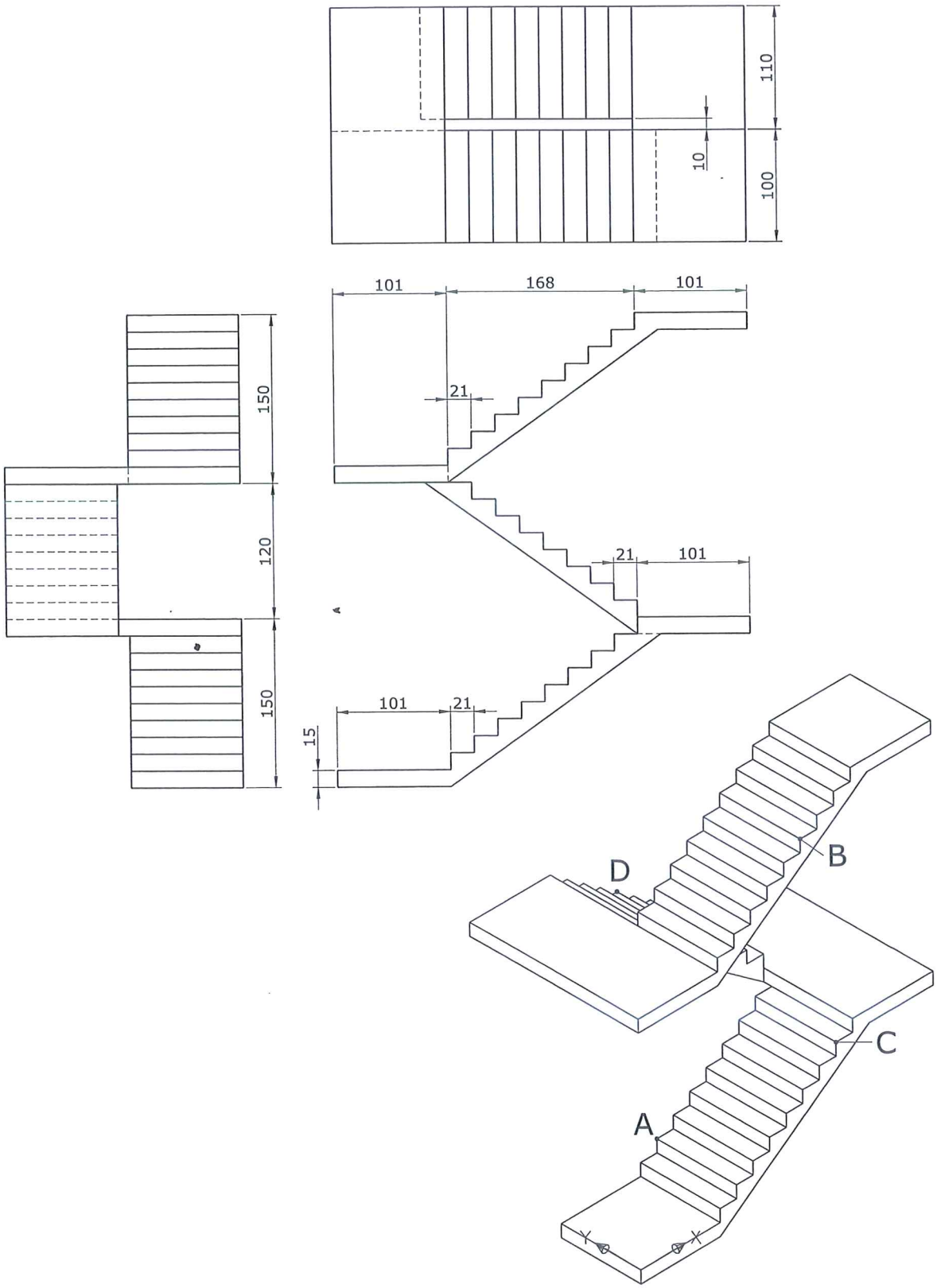

## 3 精選範例：洗衣籃

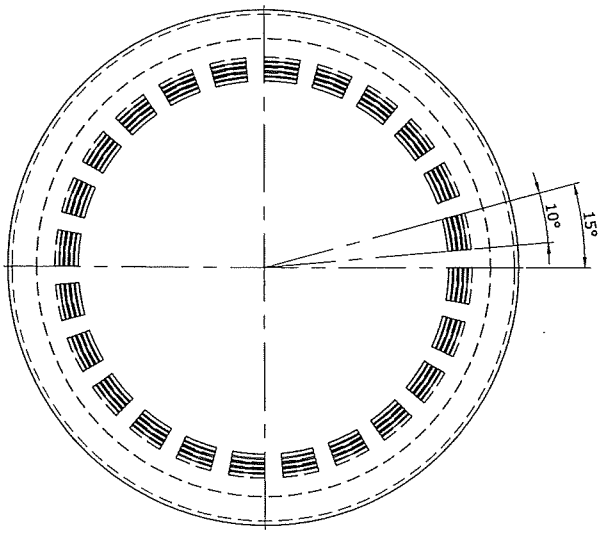
10°
15°

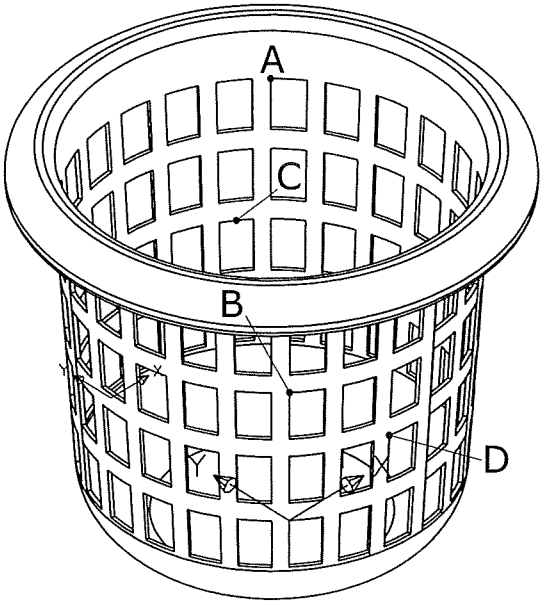
A
B
C
D

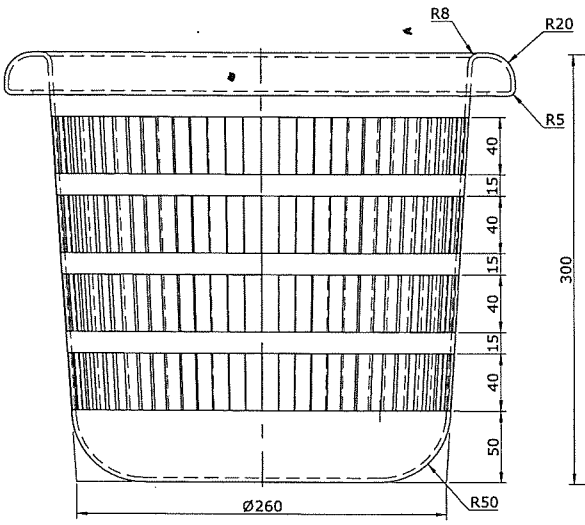
R8
R20
R5
40
15
40
15
40
15
40
50
Ø260
R50

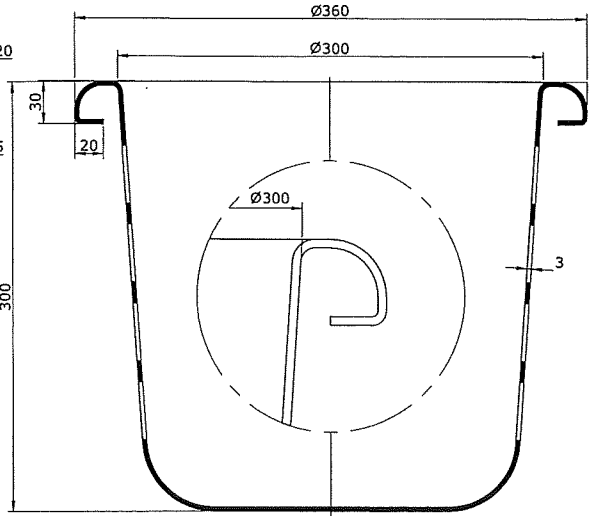
Ø360
Ø300
30
20
Ø300
300
3

## 4 精選範例：超酷雙開門

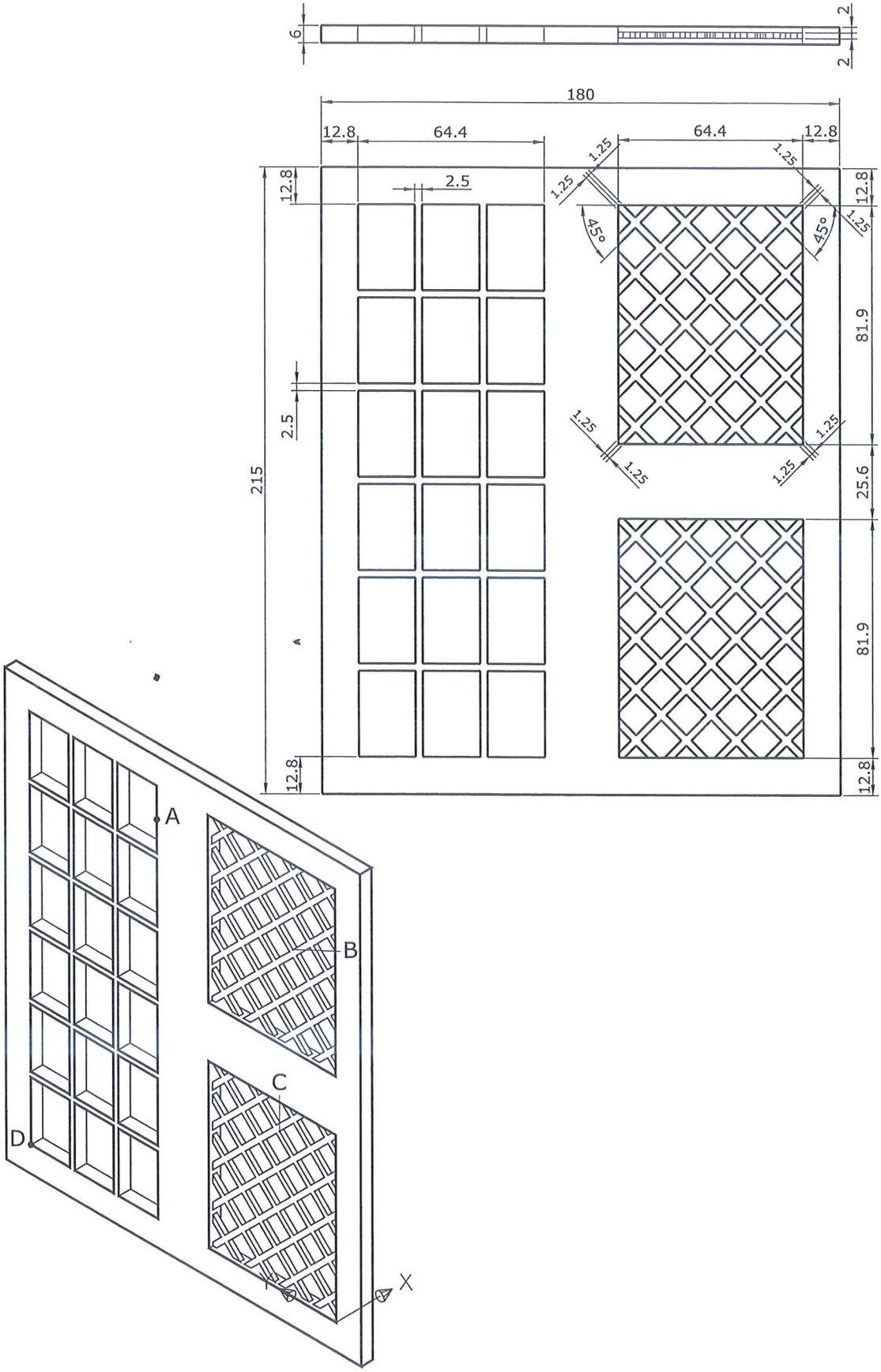
6
2
2
180
12.8
64.4
64.4
12.8
1.25
1.25
1.25
1.25
2.5
45°
45°
12.8
12.8
1.25
81.9
2.5
1.25
1.25
1.25
1.25
215
25.6
81.9
12.8
12.8
A
B
C
D
X

## 5 精選範例：輕巧鋼管椅

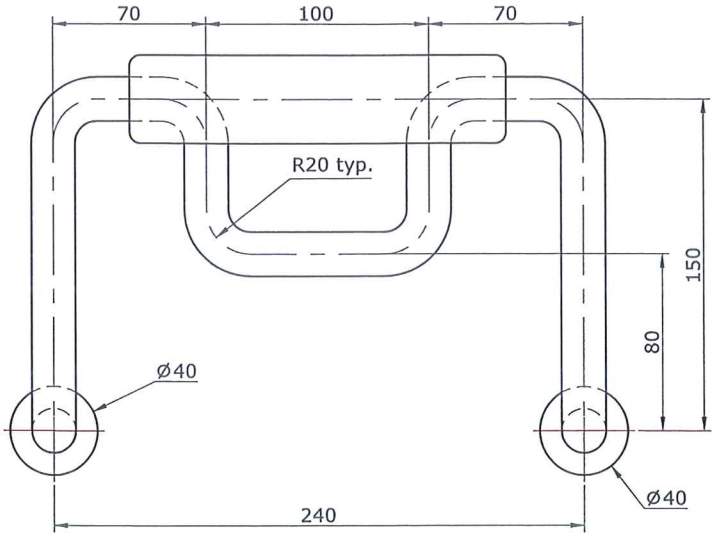
70
100
70
R20 typ.
150
80
Ø40
Ø40
240

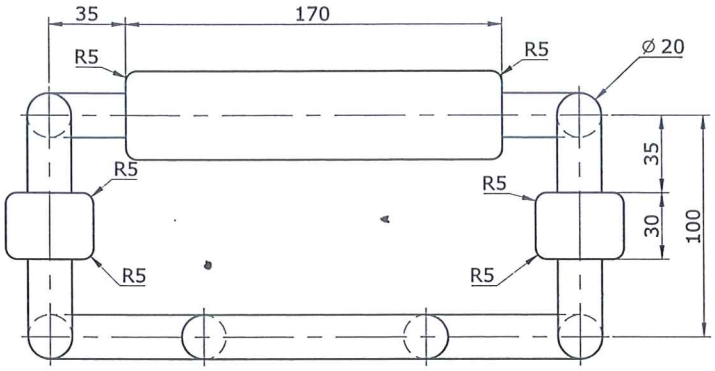
35
170
R5
R5
Ø 20
R5
R5
R5
R5
35
30
100

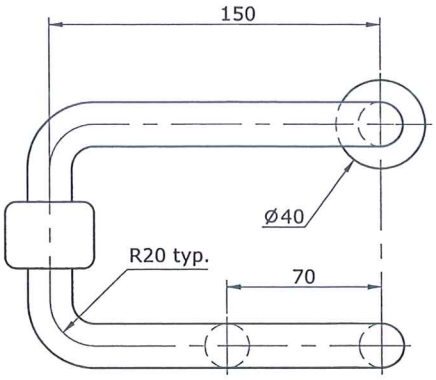
150
Ø40
R20 typ.
70

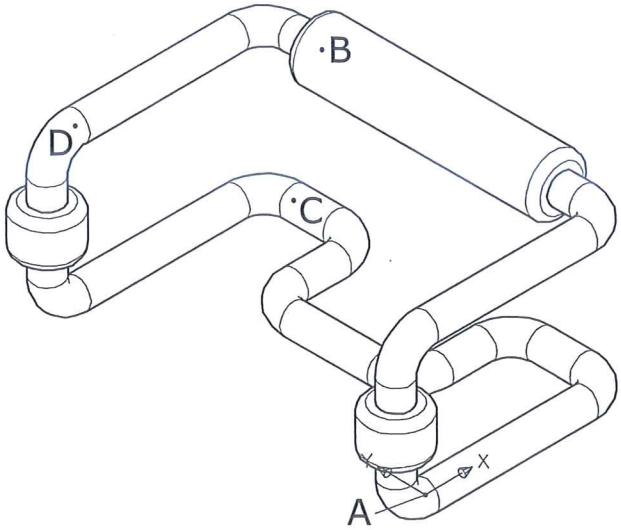
B
D
C
A
X

## 6 精選範例：螺旋梯

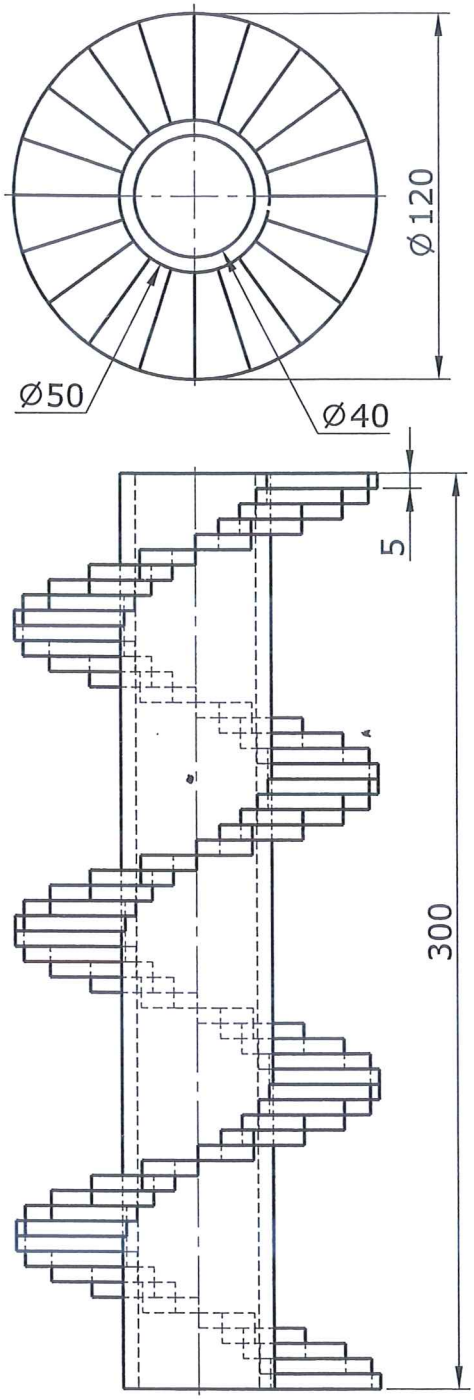


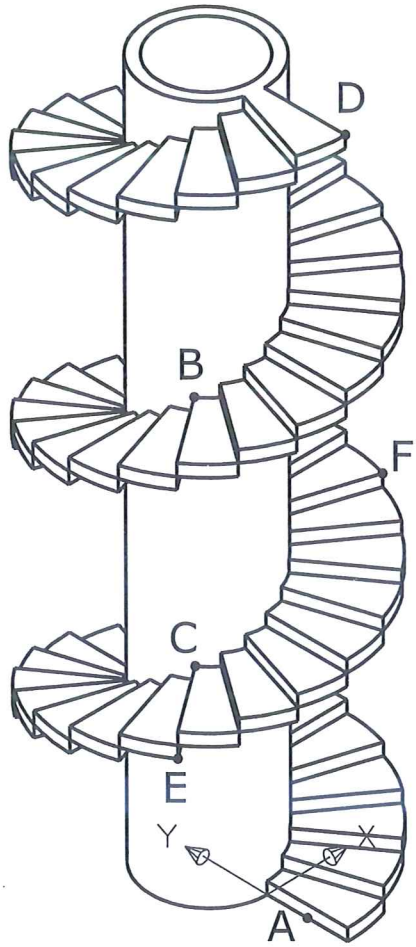

## 7 精選範例：可愛小桌燈

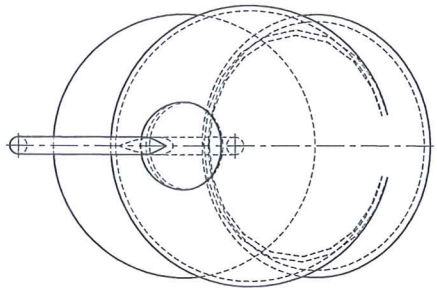

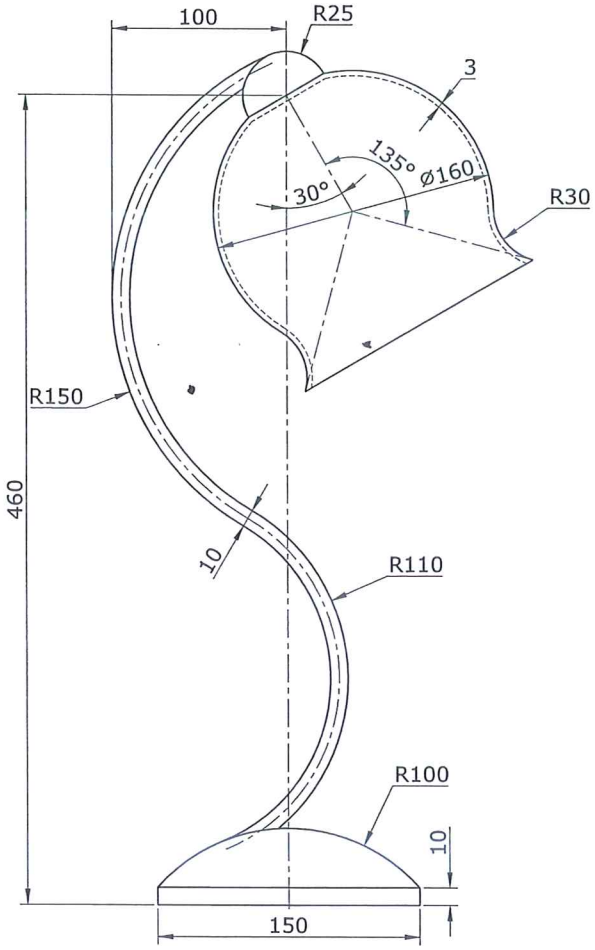


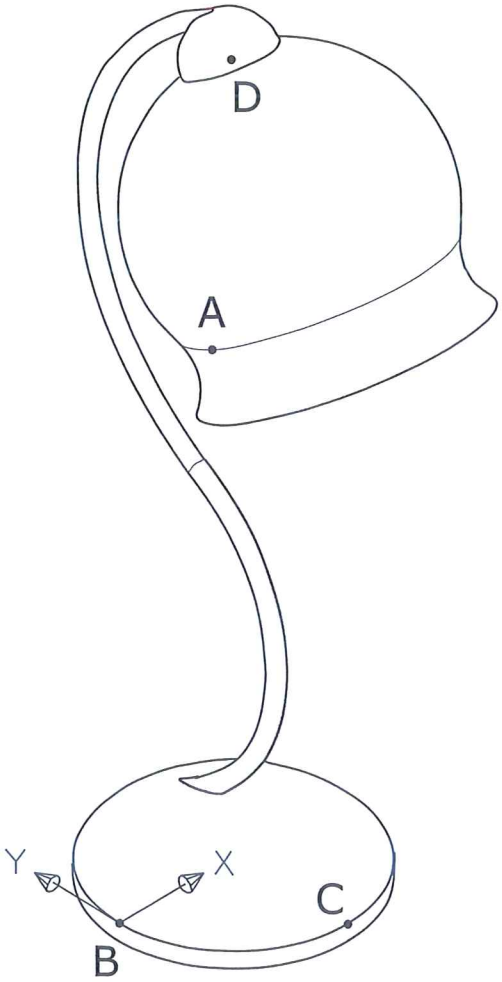

## 8 精選範例：圖釘盒+圖釘

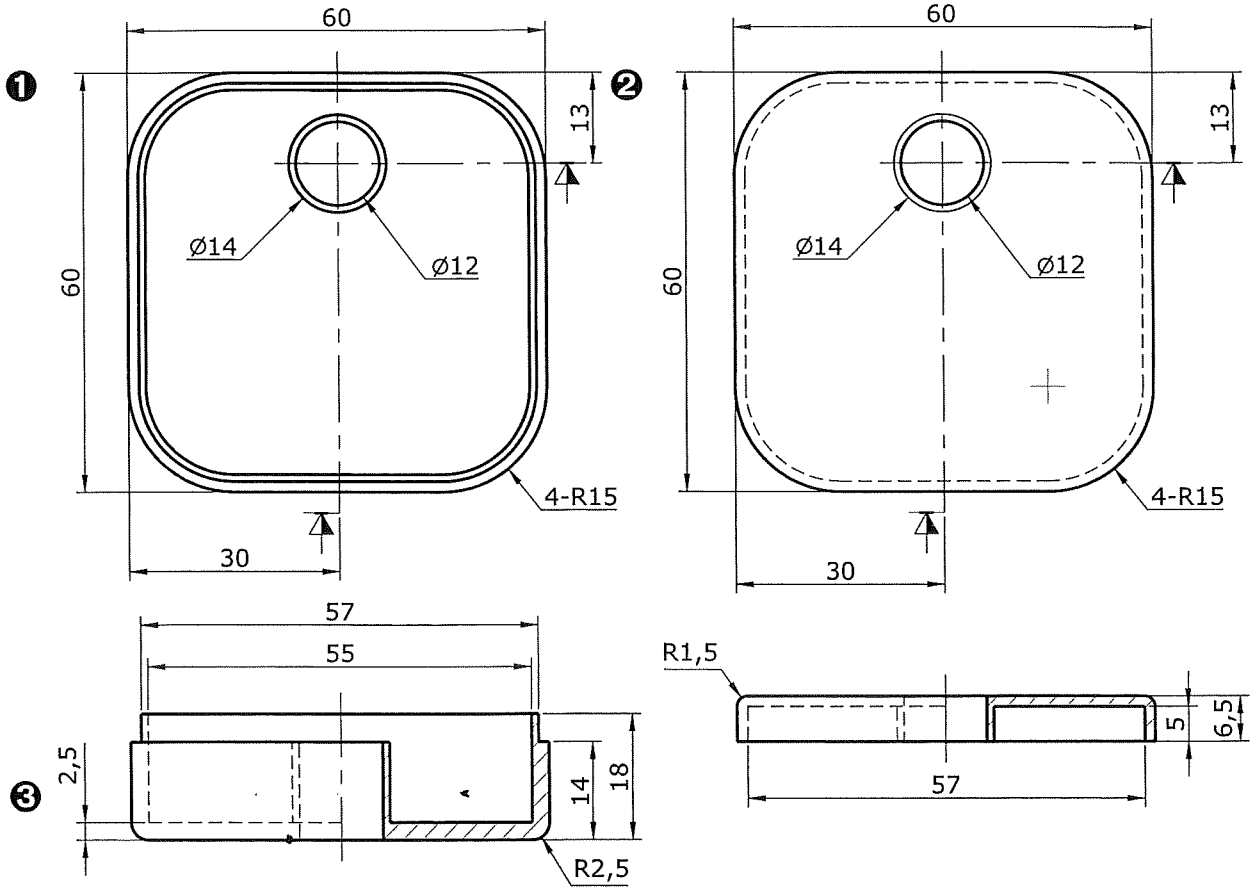


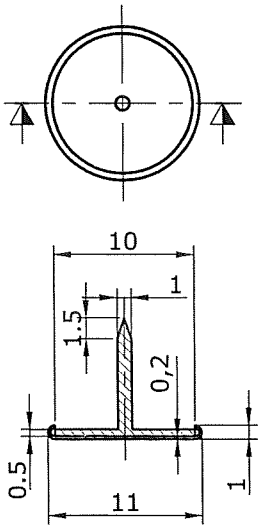


比例=2:1

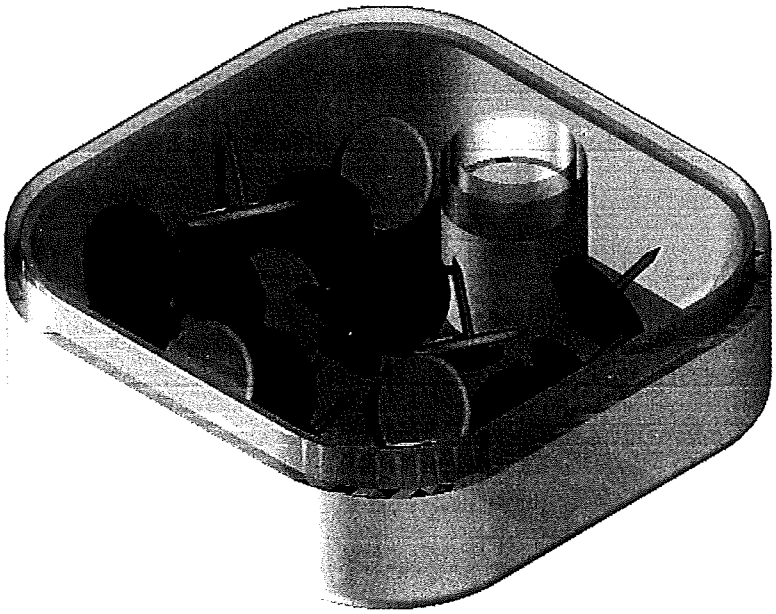

## 9 精選範例：美工刀

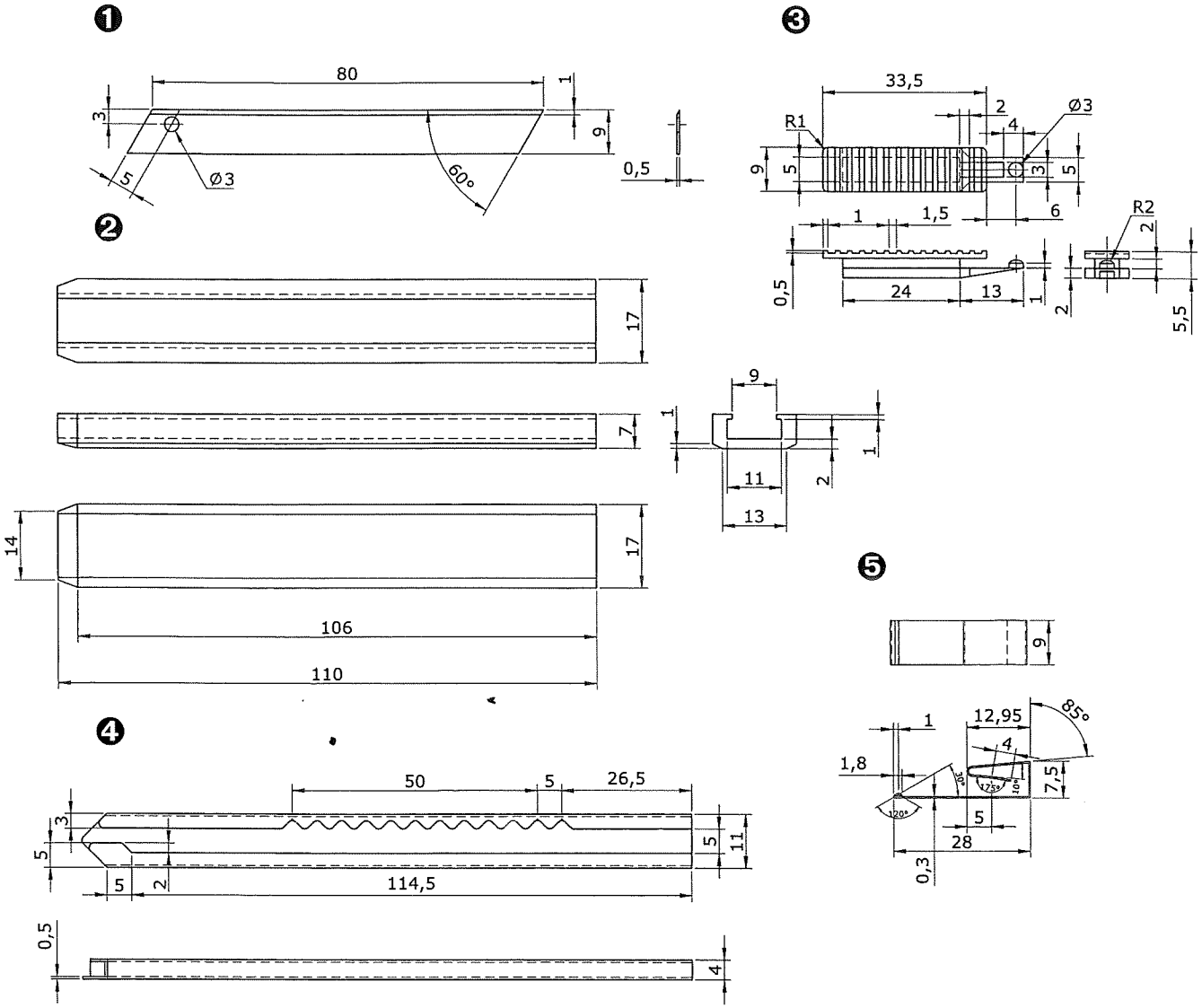


✪ 本圖尺寸僅供參考，如不足部分請自行給予概略的數值，也可以由隨書附贈光碟中呼叫 4-9a.DWG 來製作 3D 圖檔。

註：凡未標註半徑均為 R1

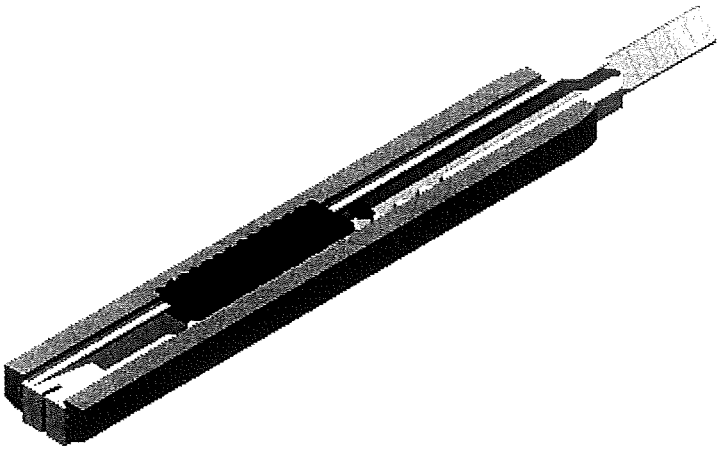

## 10 精選範例：數字車

❶

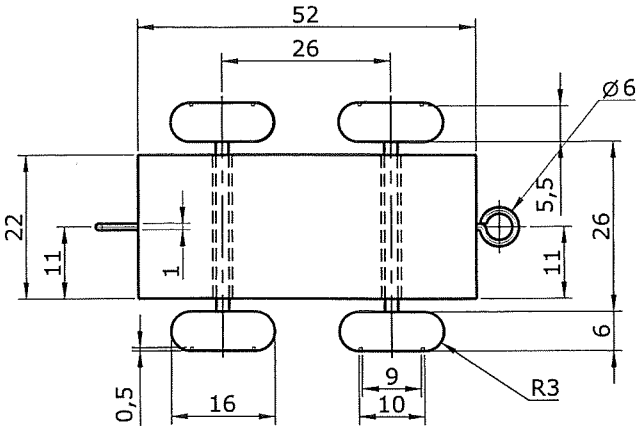


❷

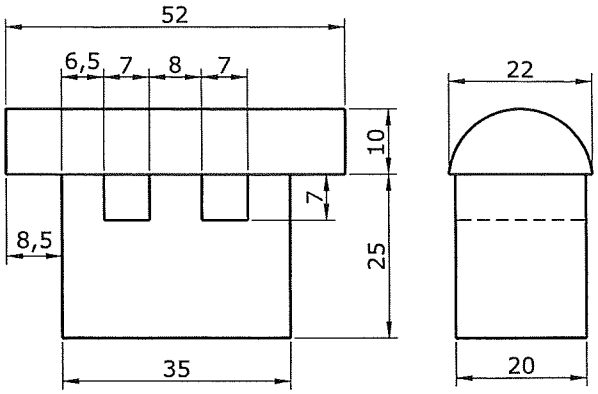


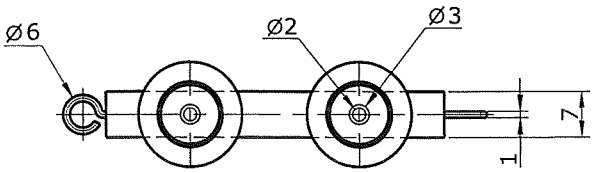


✪ 本圖尺寸僅供參考，如不足部分請自行給予概略的數值，數字部分可以由隨書附贈光碟中呼叫 4-10a.DWG 來製作 3D 圖檔。

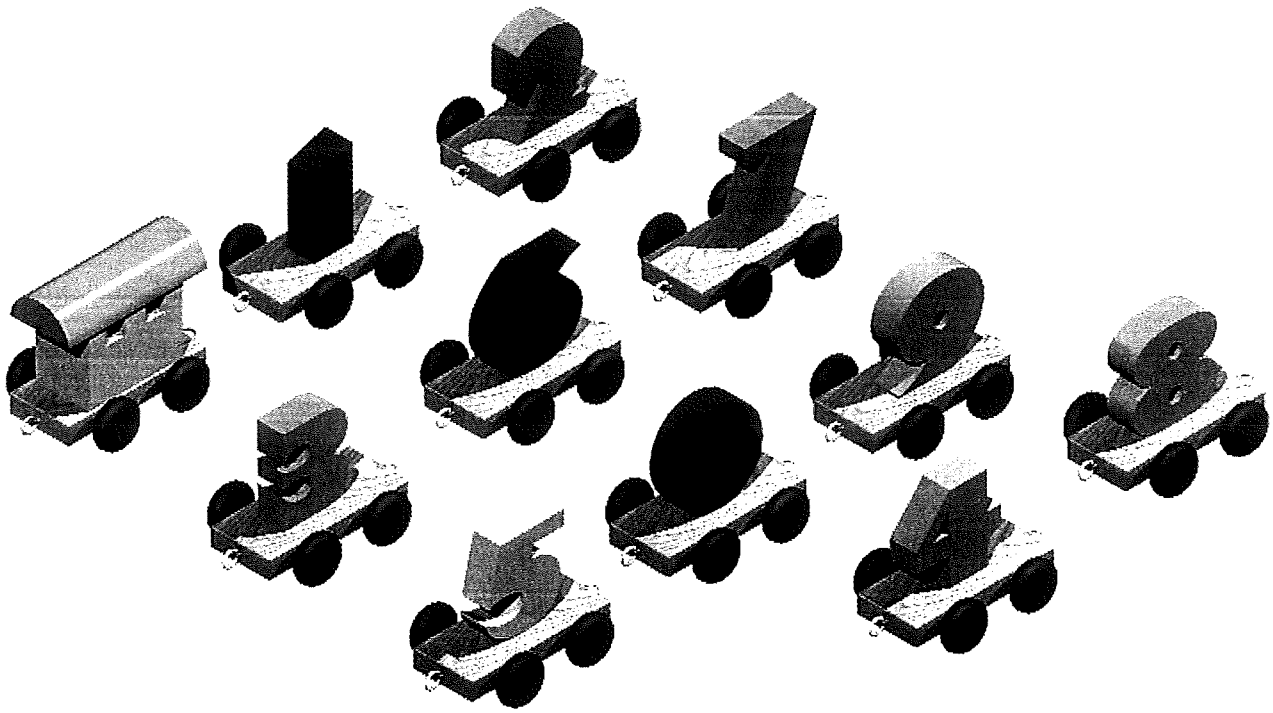

## 11 精選範例：小夾子

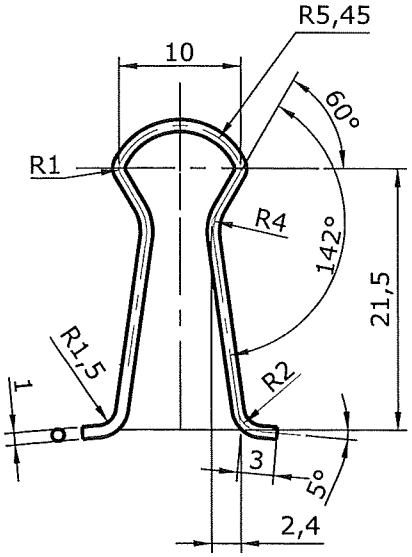


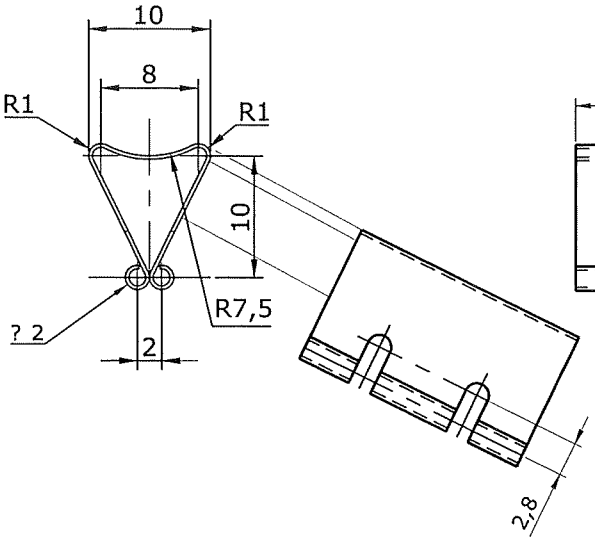


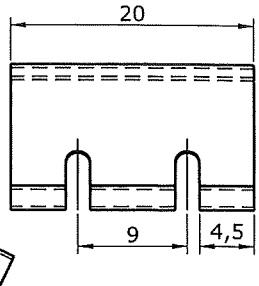


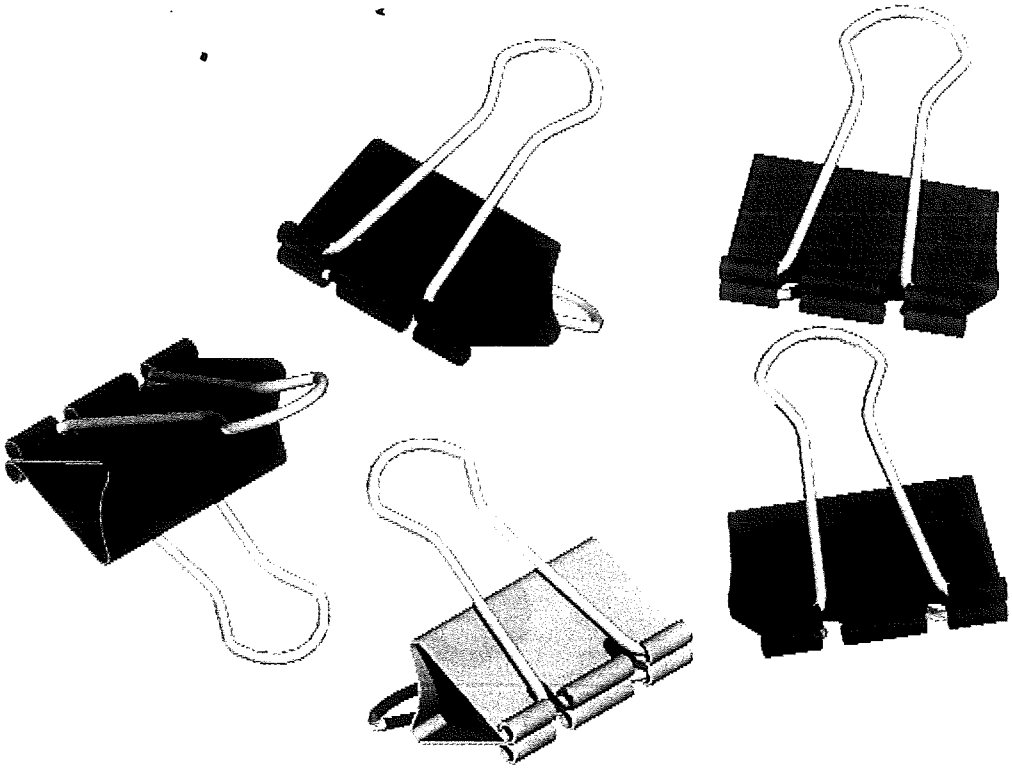

## 12 精選範例：馬克杯

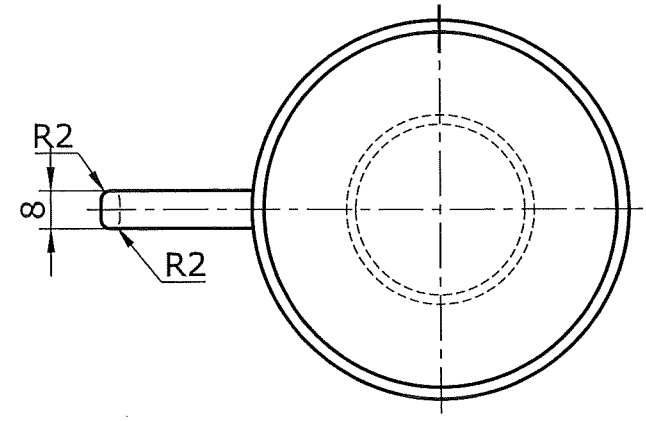


✪本圖尺寸僅供參考，如不足部分請自行給予概略的數值，也可以由隨書附贈光碟中呼叫 4-12a.DWG 來製作 3D 圖檔。

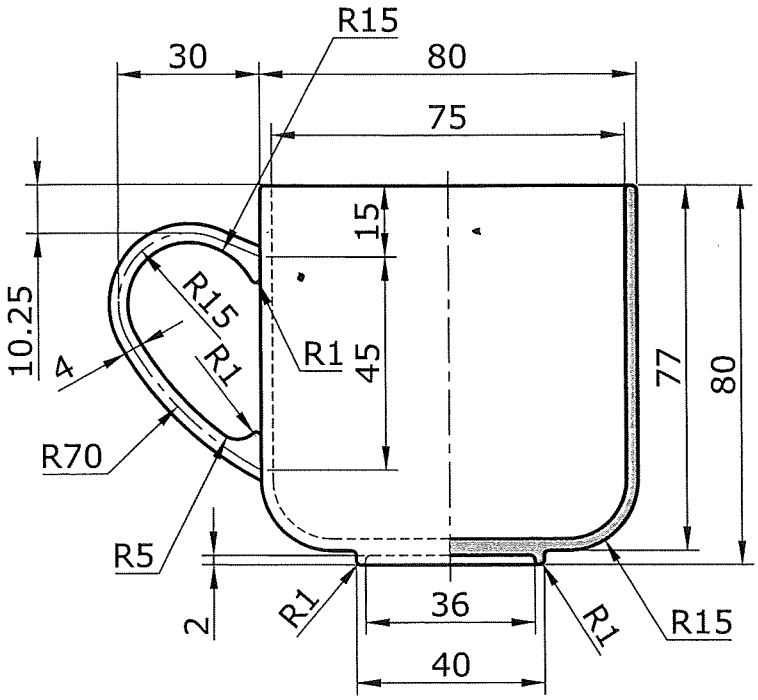


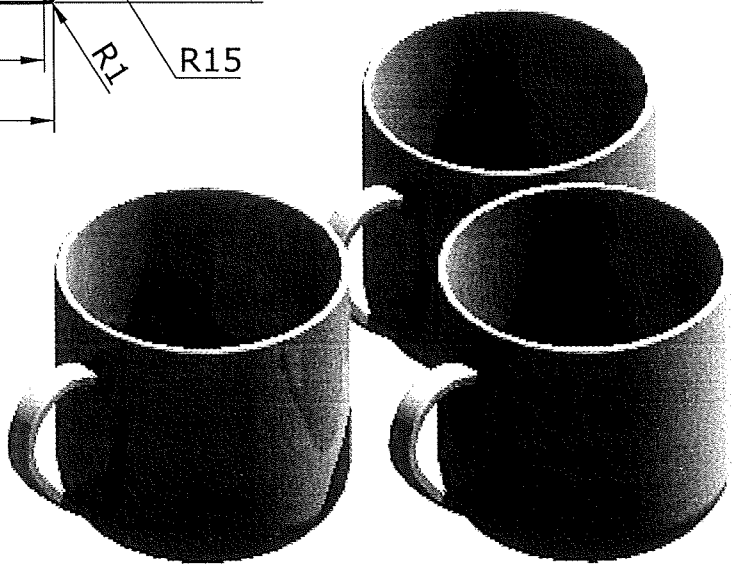

## 13 精選範例：幼兒學步車

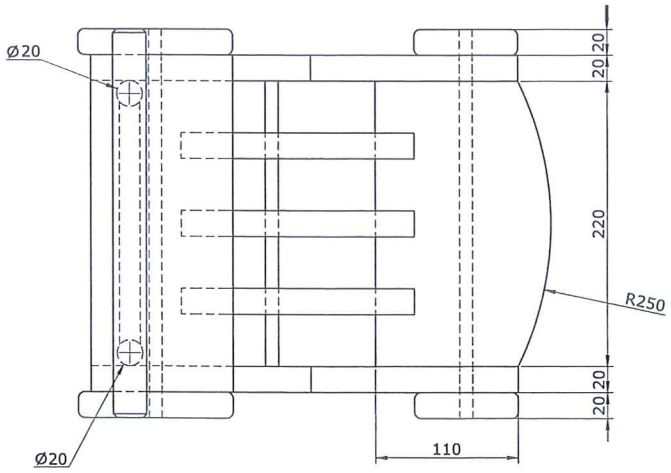


附註：凡為標註圓角均為 R5

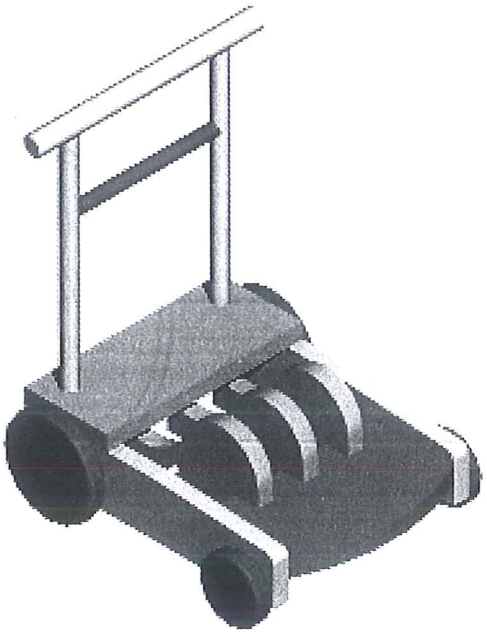

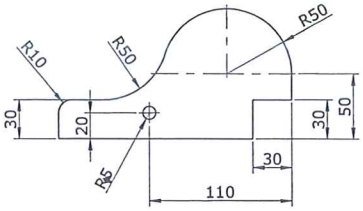


總長度 180

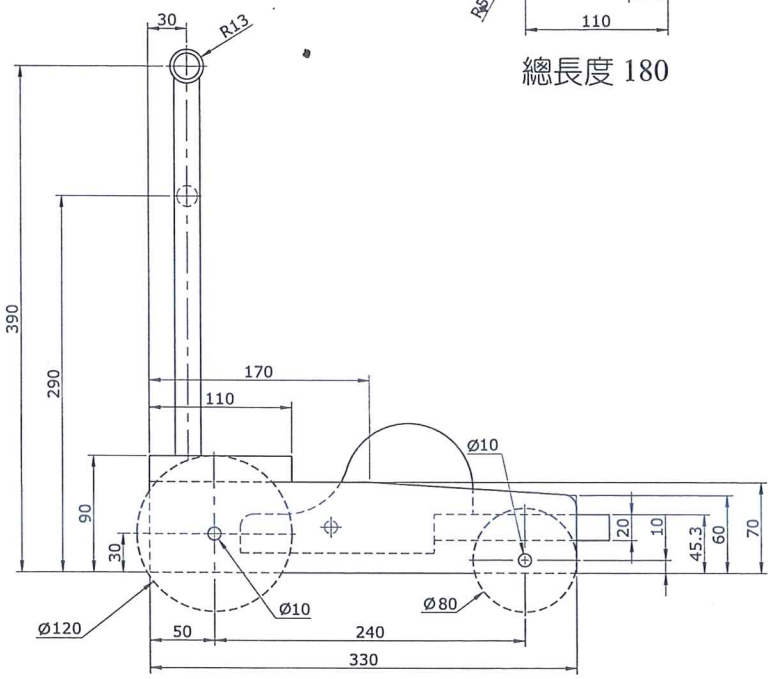


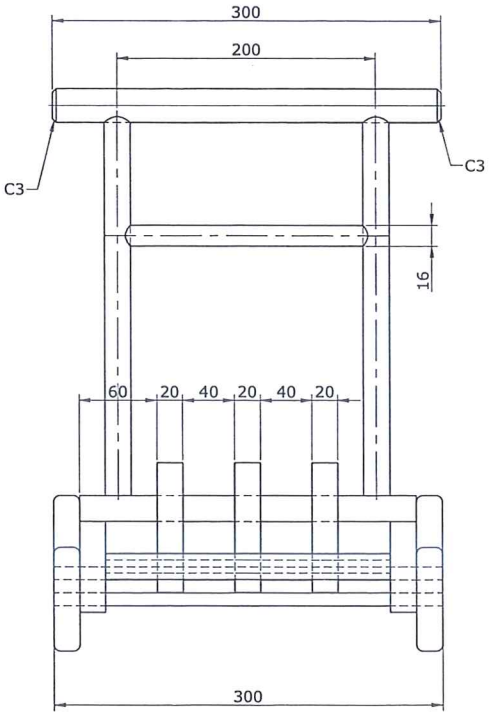

## 14 精選範例：特殊門框

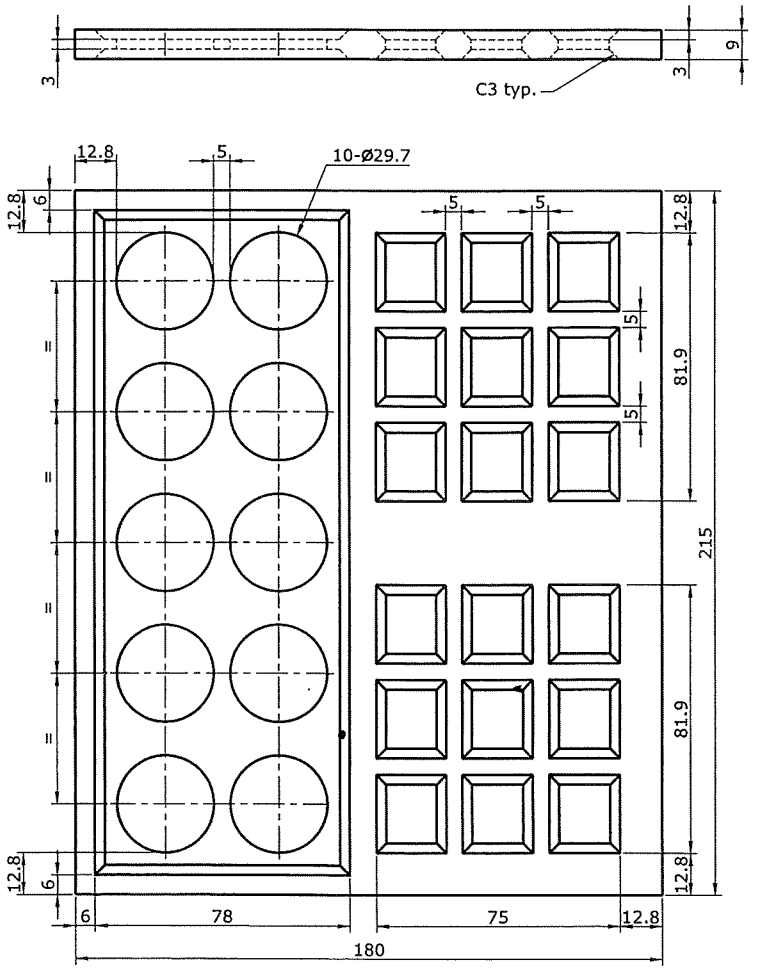
3
9
3
C3 typ.
12.8
5
10-Ø29.7
12.8
6
5
5
12.8
5
5
81.9
215
81.9
12.8
6
12.8
6
78
75
12.8
180

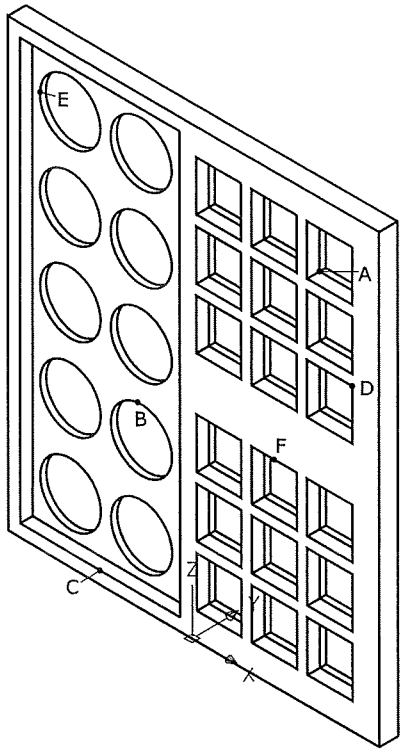
E
A
D
B
F
C
Z
Y
X

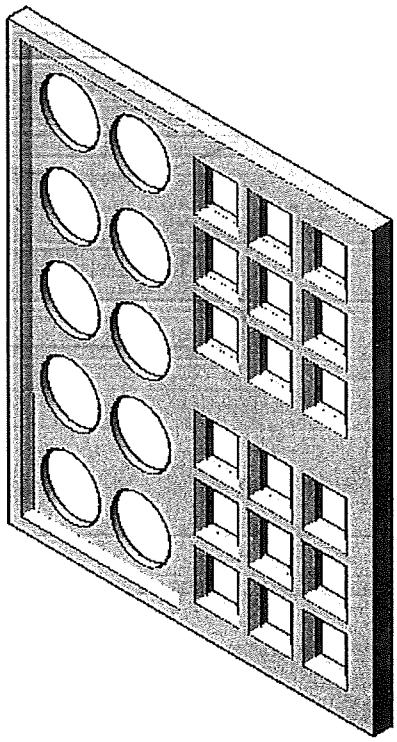

## 15 精選範例：遙控器

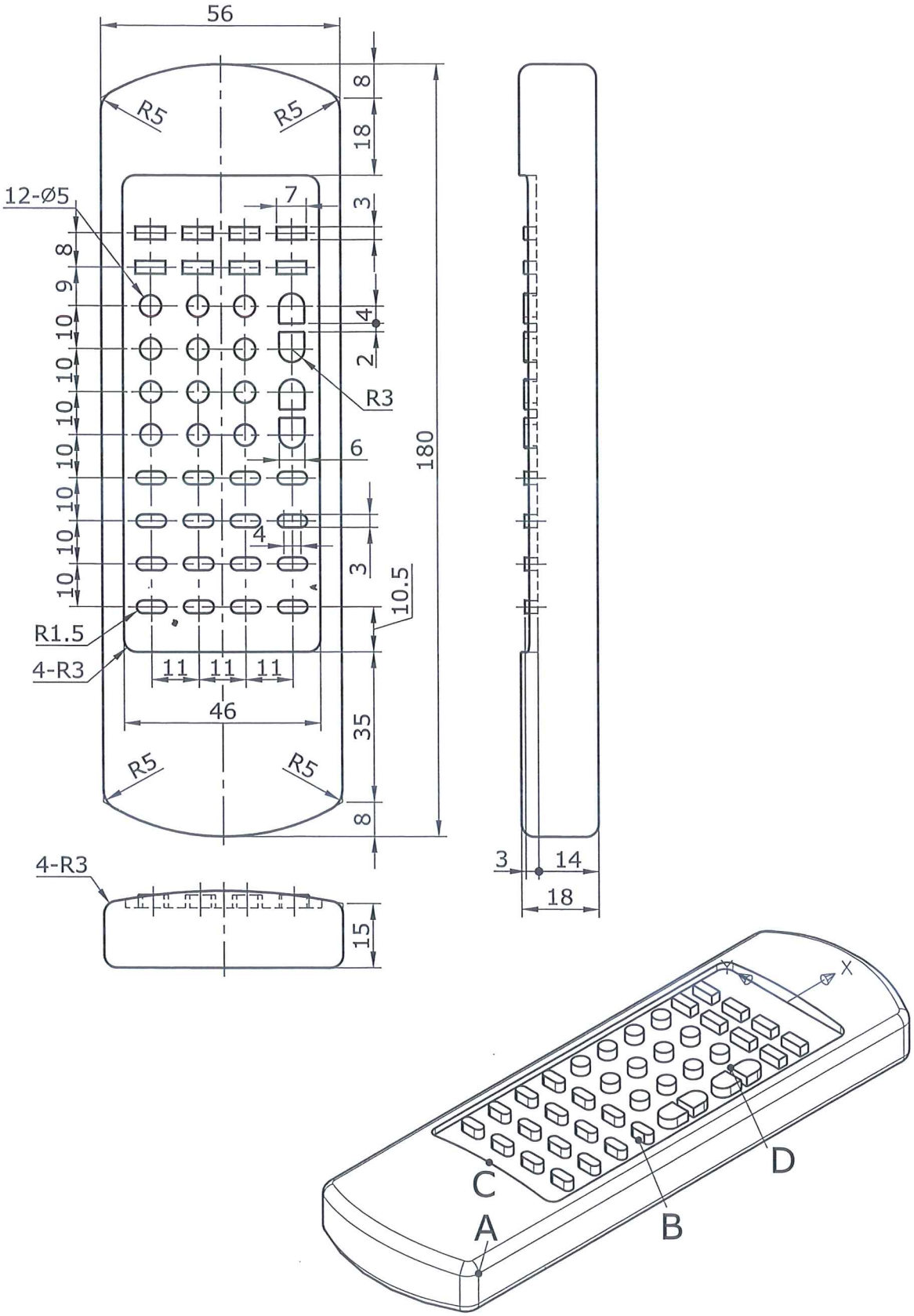
56
R5
R5
8
18
12-Ø5
7
3
8
9
10
10
10
10
10
10
10
10
4
2
R3
6
180
4
3
10.5
R1.5
4-R3
11
11
11
46
35
R5
R5
8
4-R3
15
3
14
18
X
Y
C
A
B
D