第五篇

精選 AutoCAD 技能檢定試題

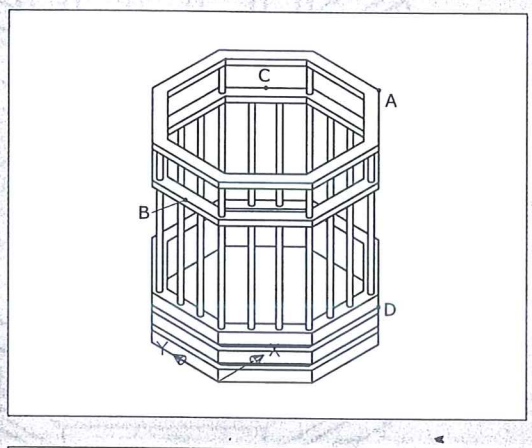

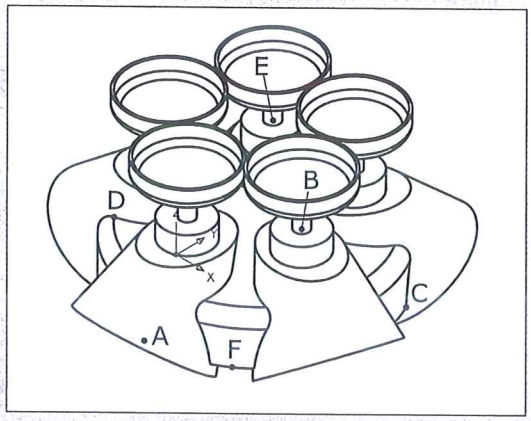

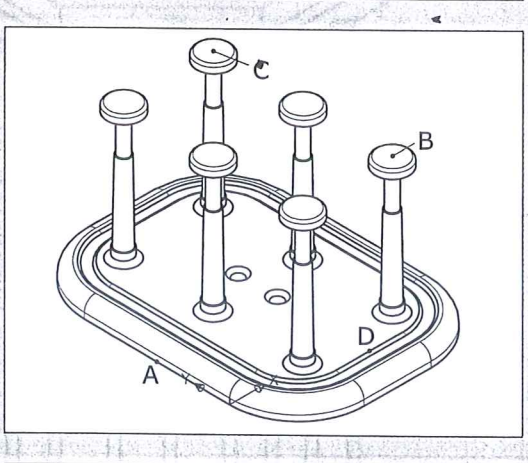

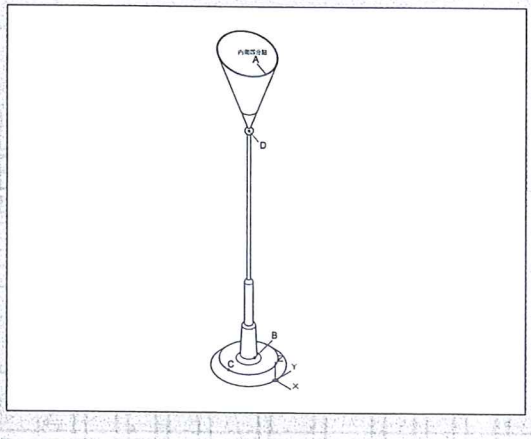

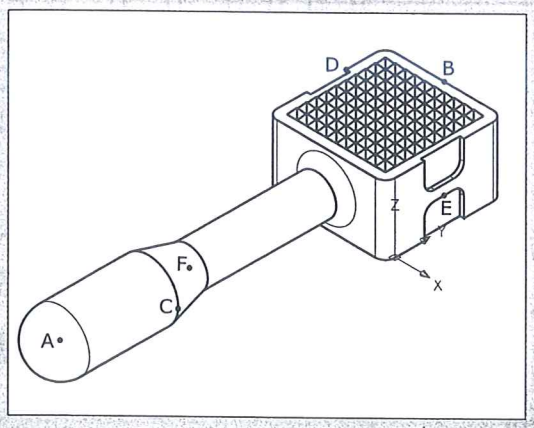

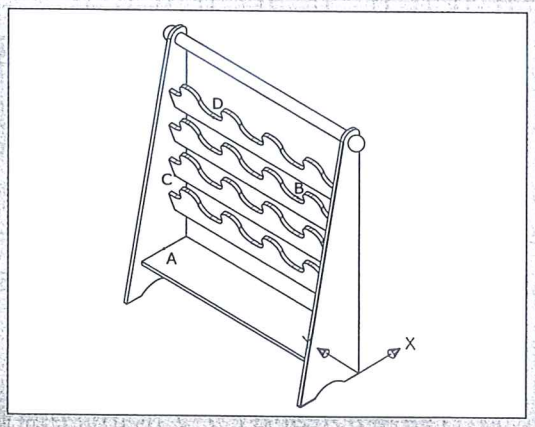

1 精選範例 1

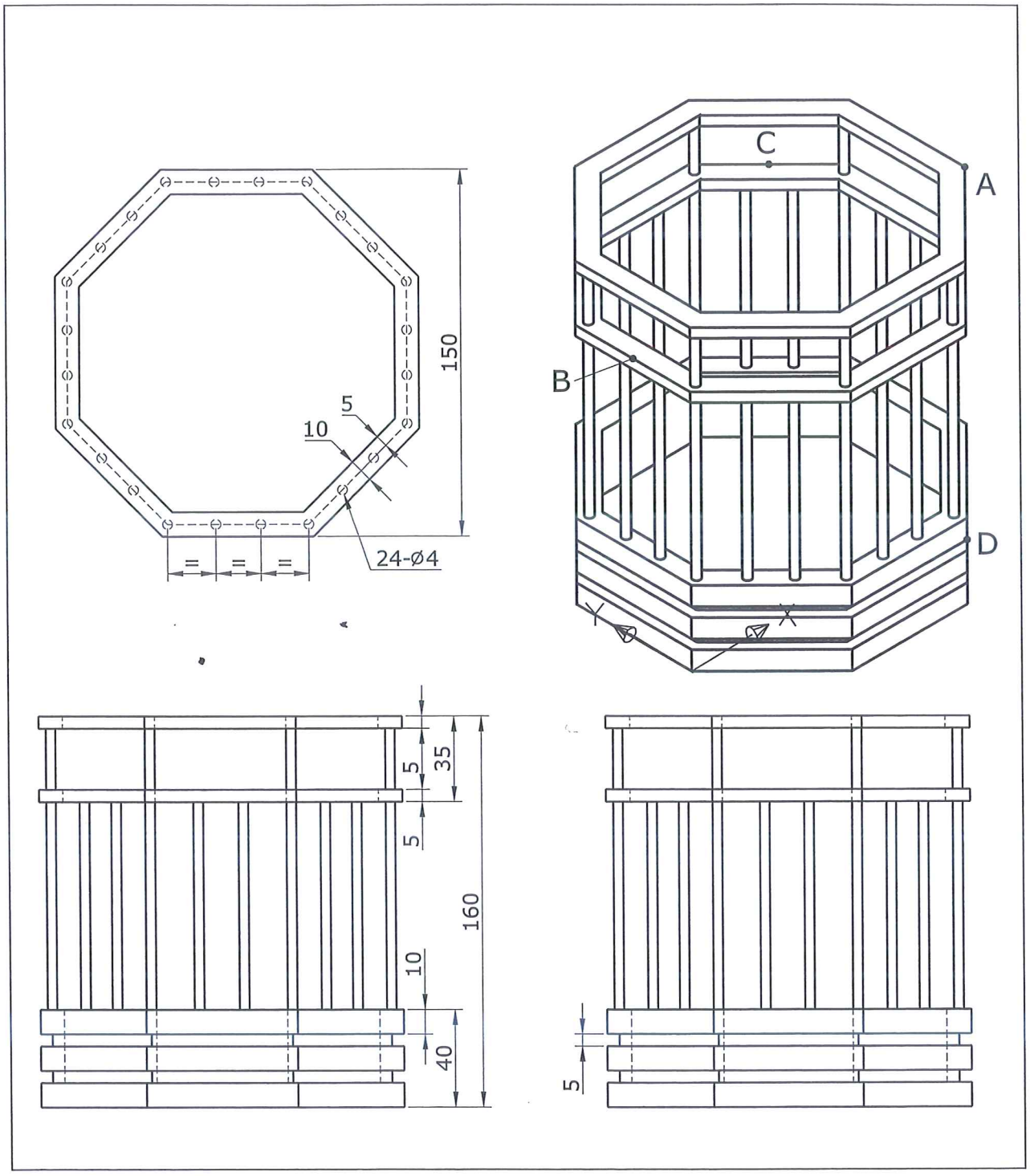

1. 此立體圖形表面積的近似值為何？
2. 此立體圖形的體積為何？
3. 此立體圖形形心在 Z 方向的座標值的近似值為何？
4. 端點 A 至中點 B 兩點間距離為何？
5. 中點 C 至端點 D 兩點間距離為何？

2 精選範例 2

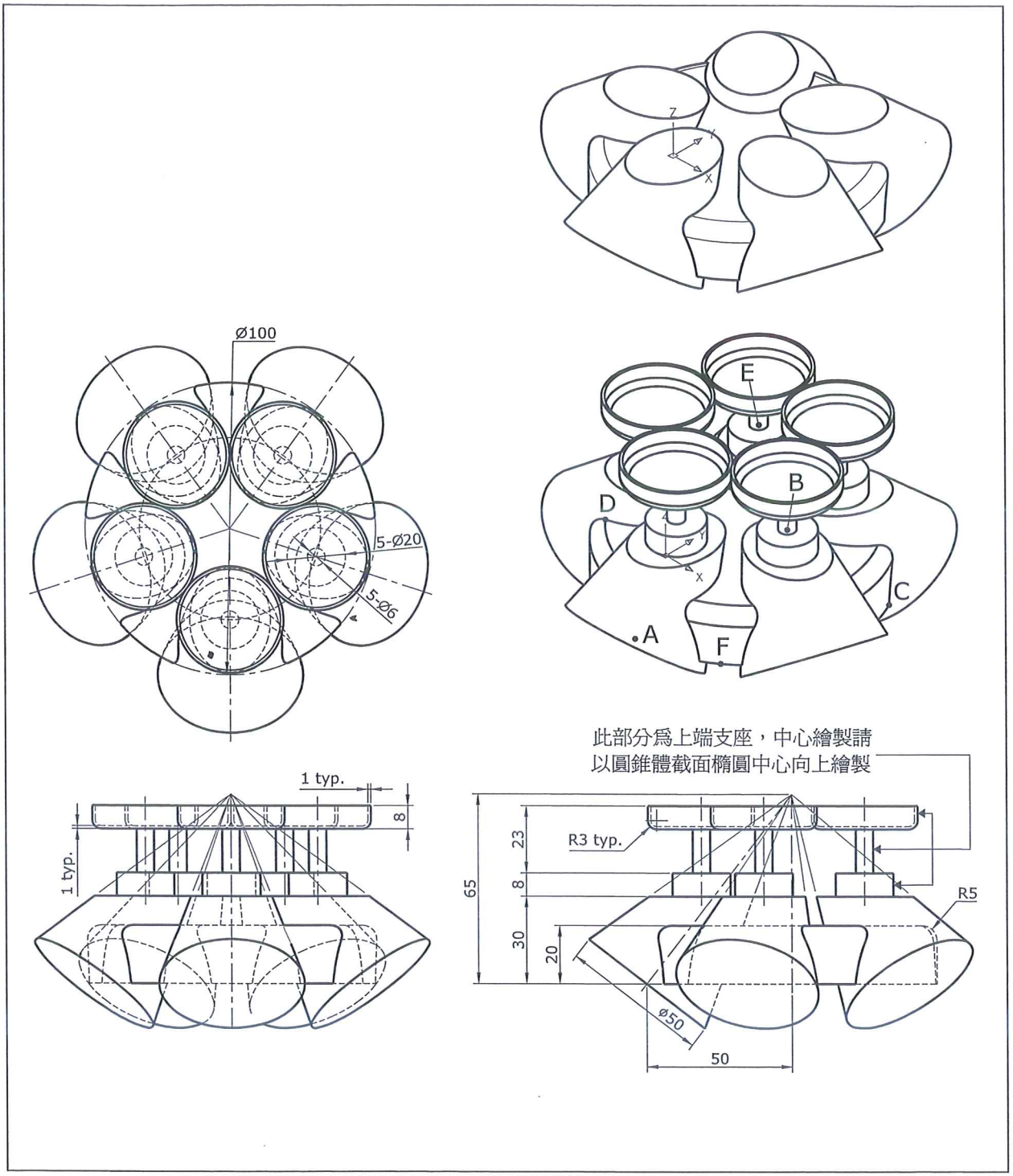

1. 此立體圖形表面積的近似值為何？
2. 此立體圖形底座表面積的近似值為何？
3. 中心點 A 至中心點 B 兩點間距離為何？
4. 端點 C 至端點 D 兩點間距離為何？
5. 中心點 E 至中點 F 兩點間距離為何？

3 精選範例 3

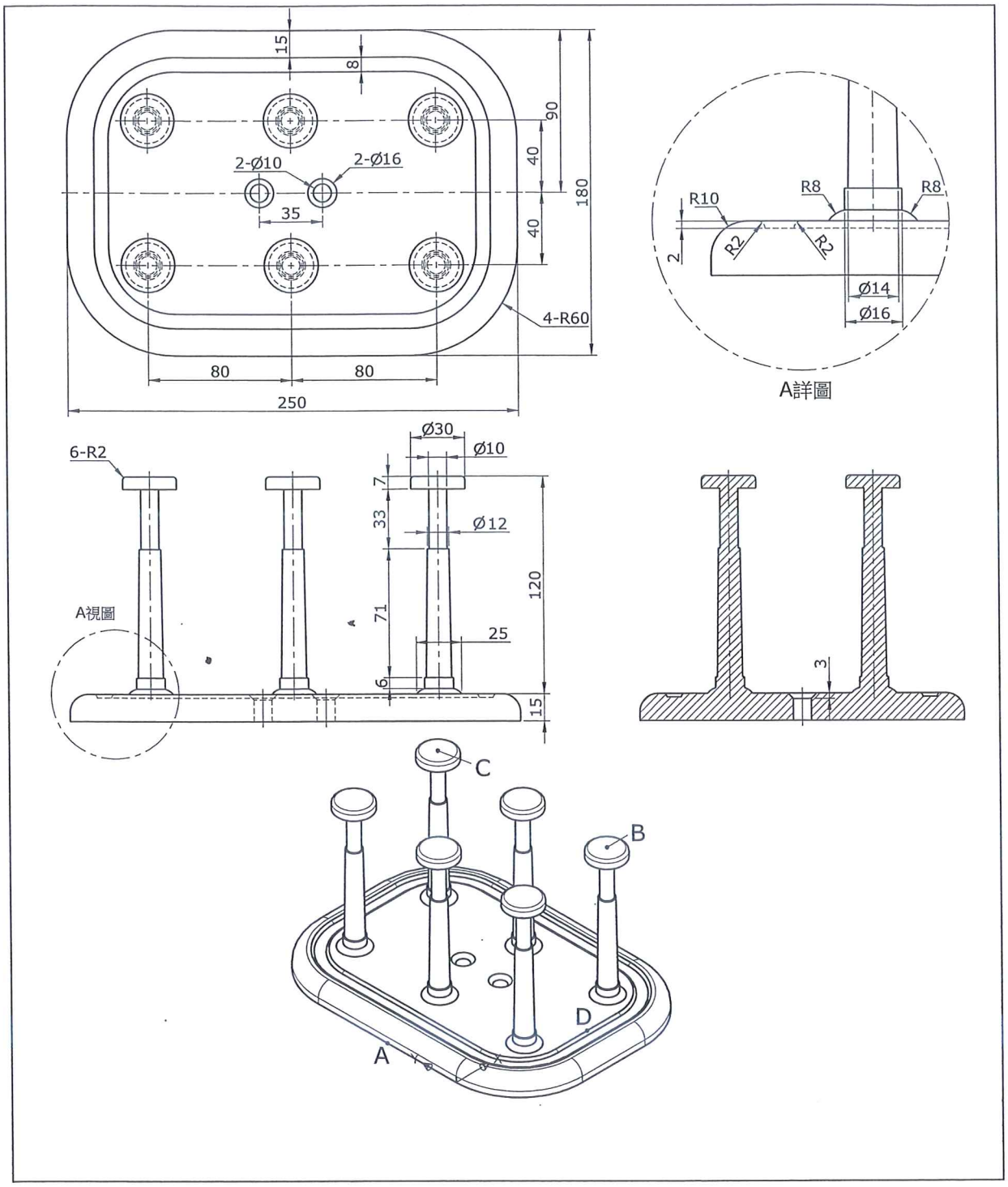

1. 此立體圖形表面積的近似值為何？
2. 此立體圖形體積的近似值為何？
3. 此立體圖形形心在 Z 方向的座標值的近似值為何？
4. 中點 A 至中心點 B 兩點間距離為何？
5. 中心點 C 至中點 D 兩點間距離為何？

4 精選範例 4

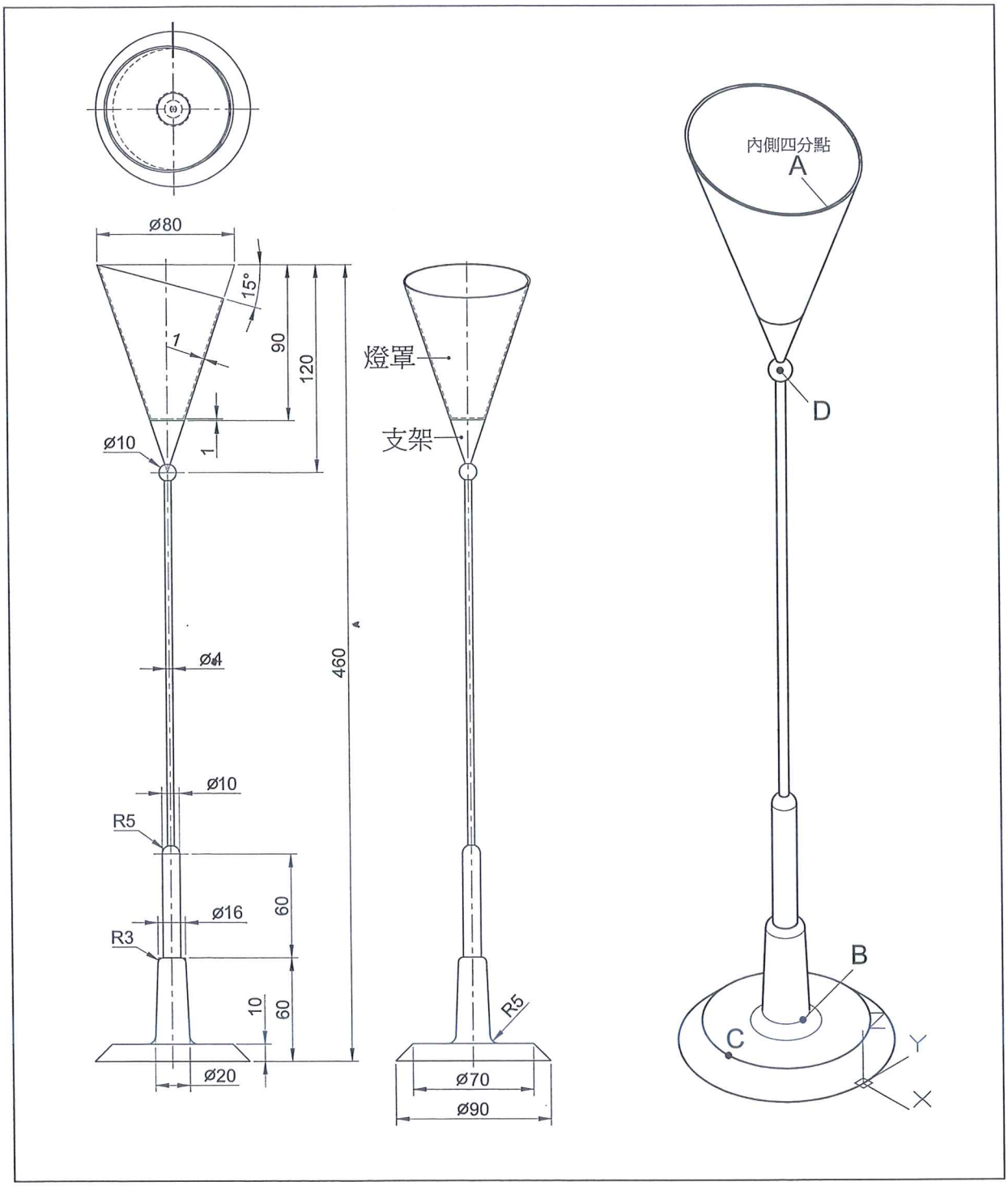

1. 此立體全部聯集表面積的近似值為何？
2. 此燈罩圖形體積的近似值為何？
3. 此支架圖形體積的近似值為何？
4. 四分點A至四分點B兩點間距離為何？
5. 四分點C至中心點D兩點間距離為何？

5 精選範例 5

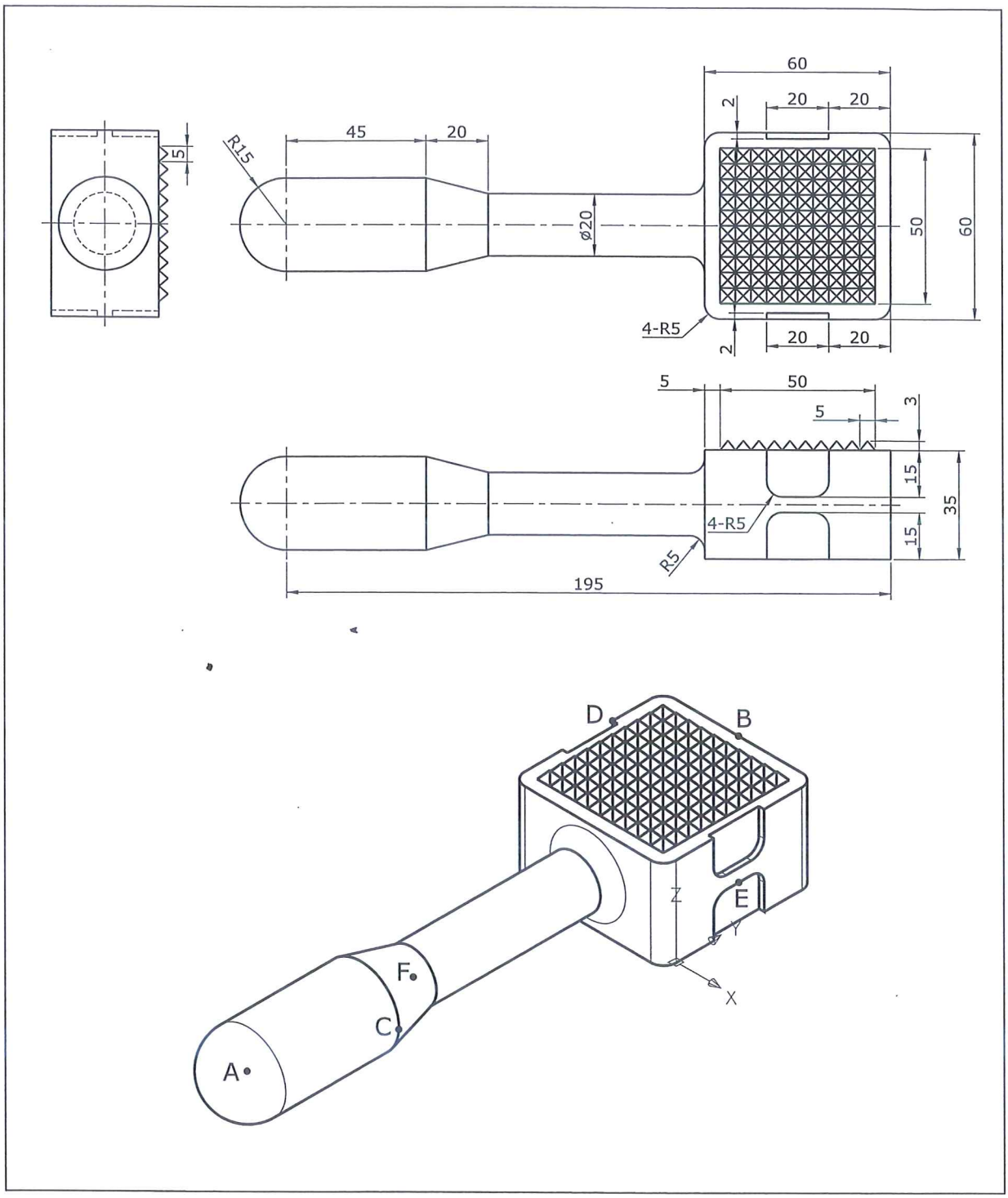

1. 此立體圖形表面積的近似值為何？
2. 此立體圖形體積的近似值為何？
3. 中心點 A 至中點 B 兩點間距離為何？
4. 四分點 C 至端點 D 兩點間距離為何？
5. 中點 E 至中心點 F 兩點間距離為何？

6 精選範例 6

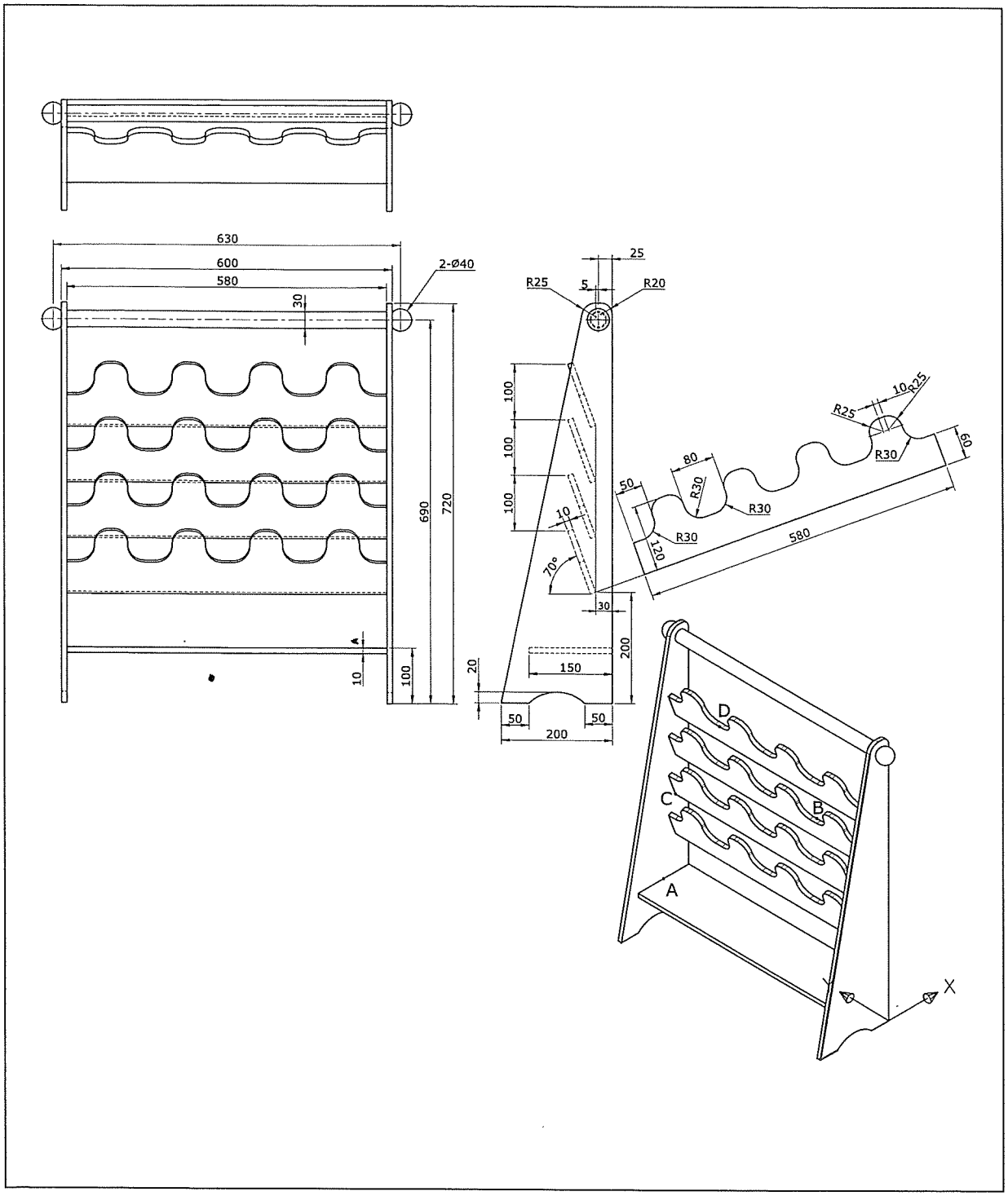

1. 此立體圖形表面積的近似值為何？
2. 此立體圖形體積的近似值為何？
3. 此立體圖形形心在 Z 方向的座標值的近似值為何？
4. 中點 A 至中點 B 兩點間距離為何？
5. 端點 C 至中點 D 兩點間距離為何？