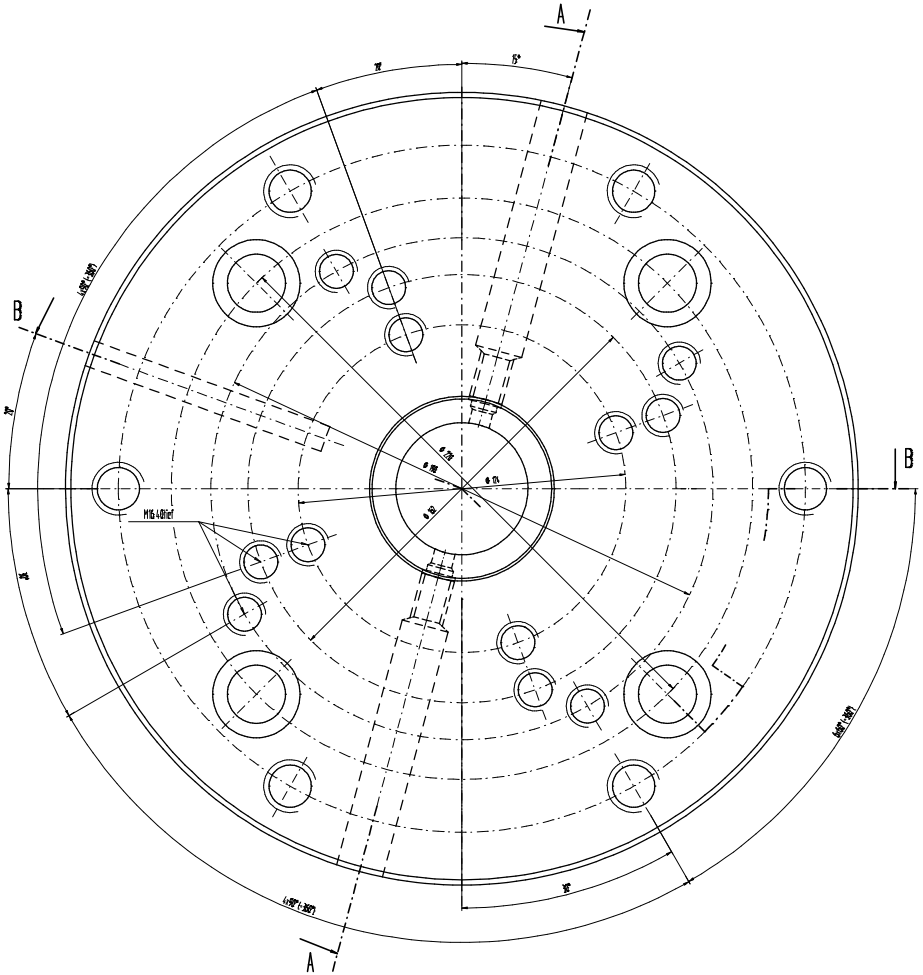

Schnitt A-A

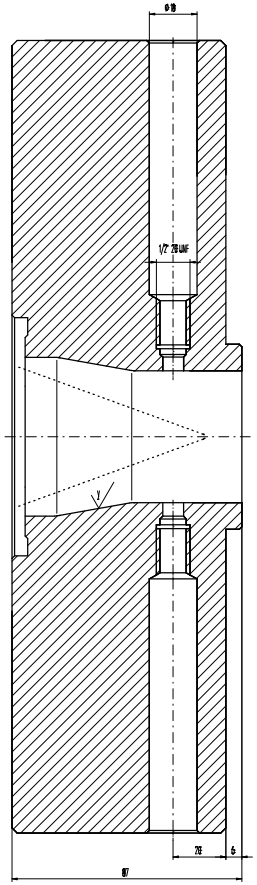

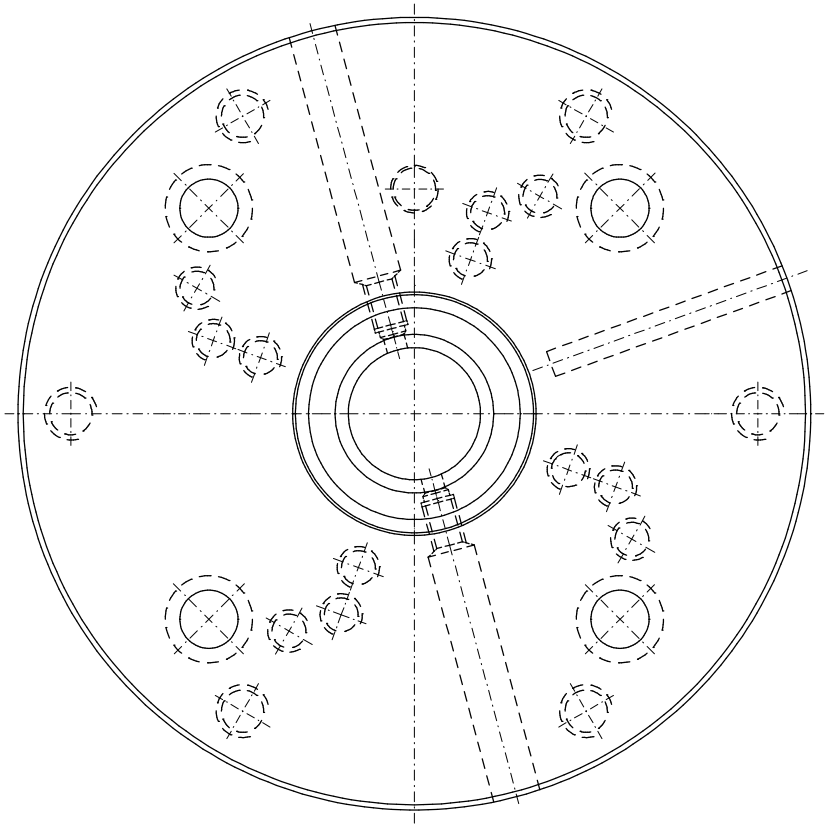

Schnitt B-B

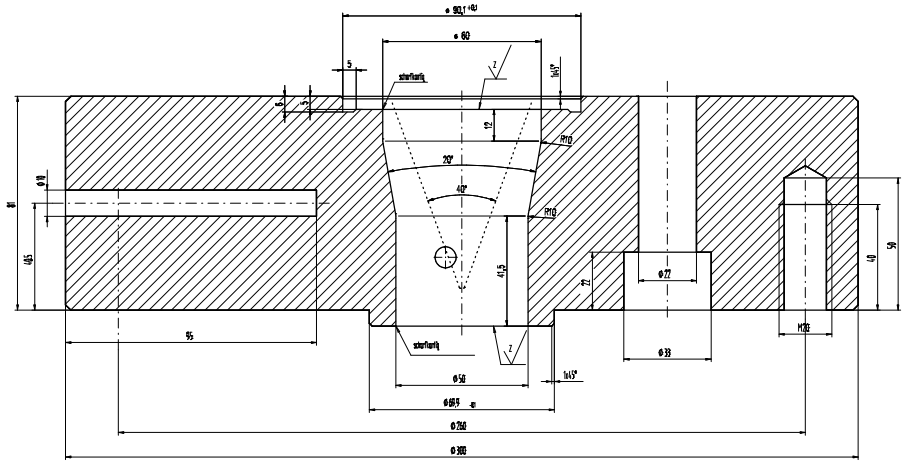

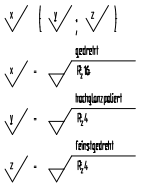

unbemaßte Außenkanten 2x45° angefast

Heizband:
200.01.004.01.219

Zchn.-Vers.					Datum	Name	
Teile-Index	A				Datum	Name	
Salamander Industrie-Produkte GmbH Am Devarhafen 4 D-26871 Papenburg Tel. 04961 / 914- 267 Fax. 04961 / 914- 237			Maßstab 1:1	A1/2/3: / / mm G1/2/3: / / g/m			
			Toleranzen:	Werkstoff-1			M-Nr
				Werkstoff-2			M-Nr
			Zeichn-Status	Werkstoff-3			M-Nr
		Br-Ugmann	In Arbeit	Kunde			
Im Anhang ist unser Eigentum. Jede Verwendung, Weitergabe an Dritte bzw. Kopien ist nur mit unserer Zustimmung zulässig. Zuwiderhandlungen; Ersatz gegen etwaigen Schaden vorbehalten.		Datum	Name	Benennung Extruderanschluß IDE 60 Adapter mit 50er Bohrung			
	Erst.	27.07.2018	Memering				
	Gepr.						
	Norm						
Seite	Z-Art	Verwendung	Index/Klasse	Typ-Nr.	Zeichnungs-Ident-Nr.		Blatt
	EZ		A WZ	200.01.001.01.147	77281 - 1 - 1		1
Ers. f.:	Ers. d.:		Format:	Ursprung:	Ers. f.:		