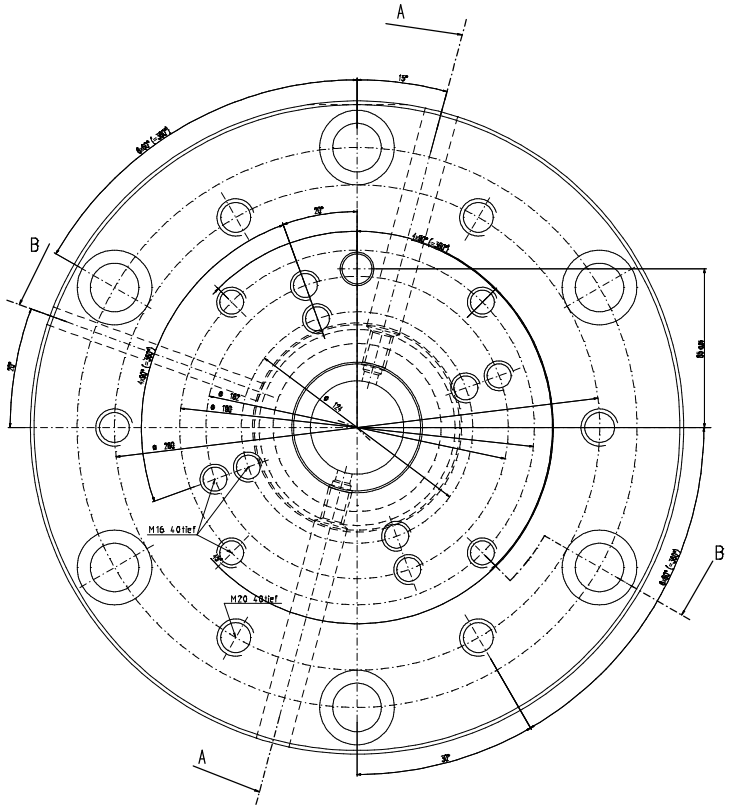


Schnitt A-A

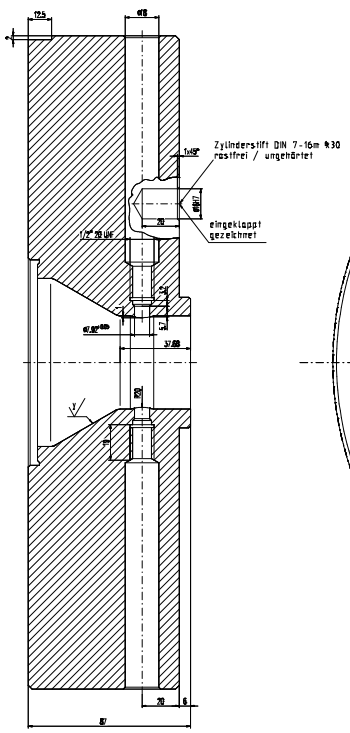


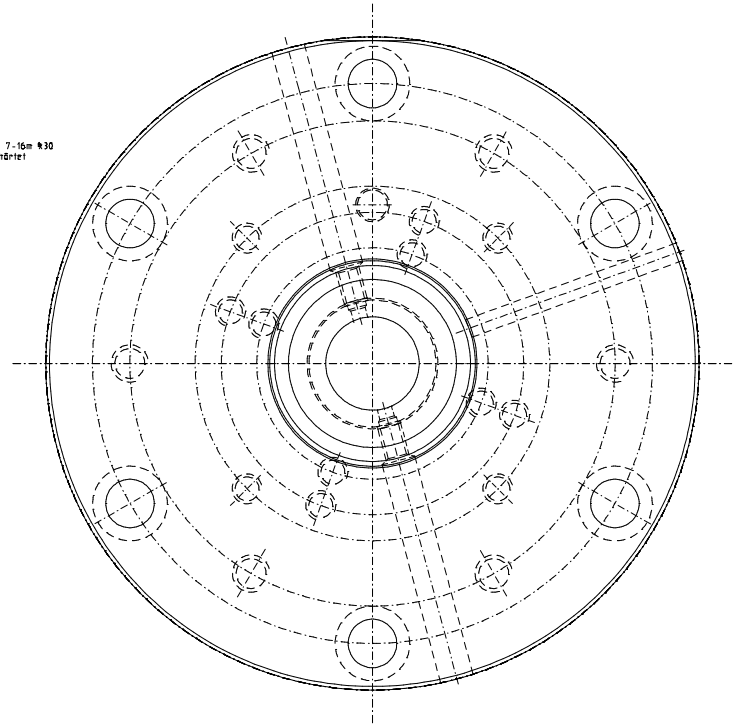

Schnitt B-B

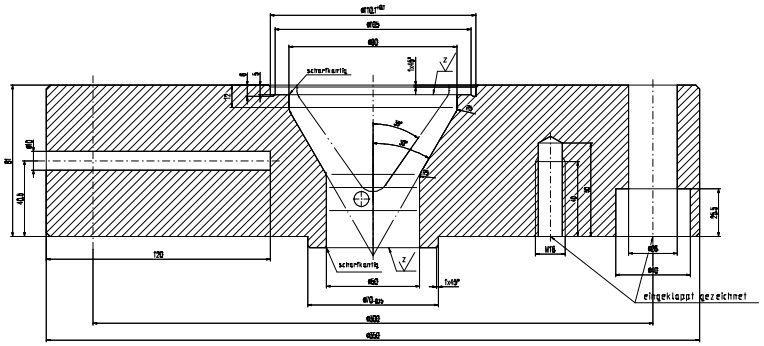


$\sqrt{}$ ($\sqrt{}$; $\sqrt{}$)

$\sqrt{}$ - $\nabla$ gedreht $R_a 16$

$\sqrt{}$ - $\nabla$ hochglanzpoliert $R_a 0{,}4$

$\sqrt{}$ - $\nabla$ feinstgedreht $R_a 0{,}4$

unbemaßte Außenkanten 2x45° angefast

Heizband:
200.01.004.01.220

| | | | | | | | |
|---|---|---|---|---|---|---|---|
| Zeichn.-Verw. | 1 | | | | Datum | Name | |
| Teile-Index | A | | | | Datum | Name | |
| Drägemann Fräsanlagen GmbH Hanscheidgen 26871 Papenburg Tel. 0 49 60 / 94-326 Fax. 0 49 60 / 94-297 | | | Maßstab . | M 1:1 | $\sqrt{}$ / $\sqrt{}$ // | m$^{\pm}$ $\sqrt{}$ / $\sqrt{}$ // | 6/0 |
| | | | Teile-Status Z2. Teilnr. | A | Werkstoff-1 | 316L | R-Nr |
| | | | | | Werkstoff-2 | | R-Nr |
| | | | Zeichn.-Status Nr. 1 Blatt | A | Werkstoff-3 | | R-Nr |
| | | | | | Kunde | | |
| Die Weitergabe sowie Vervielfältigung dieser Unterlage, Verwertung und Mitteilung ihres Inhalts sind verboten soweit nicht ausdrücklich zugestanden. Zuwiderhandlungen verpflichten zu Schadenersatz. Alle Rechte für den Fall der Patenterteilung oder Gebrauchsmustereintragung vorbehalten. | Datum | Name | Benennung | | | | |
| | Erst. | Gb.Nr. | Extruderumschuß ME90 Adapter mit Fütterstrumpen | | | | |
| | Geprüft | | | | | | |
| | Norm | | | | | | |
| Zeichnungs-Nr. | Verwendg-Nr.-Bild | Teile-Ident-Nr. | Typ-Nr. | Zeichnungs-Ident-Nr. | | | BRATT |
| | | 7703-1-WZ | 200.01.001.01.101 | 18194-1-1-D2 | | | 1 |
| Ers.f.- | Ersetzt - | Verwendbar Projekt 1 | Ers.f.- | Ersetzt - | | | |