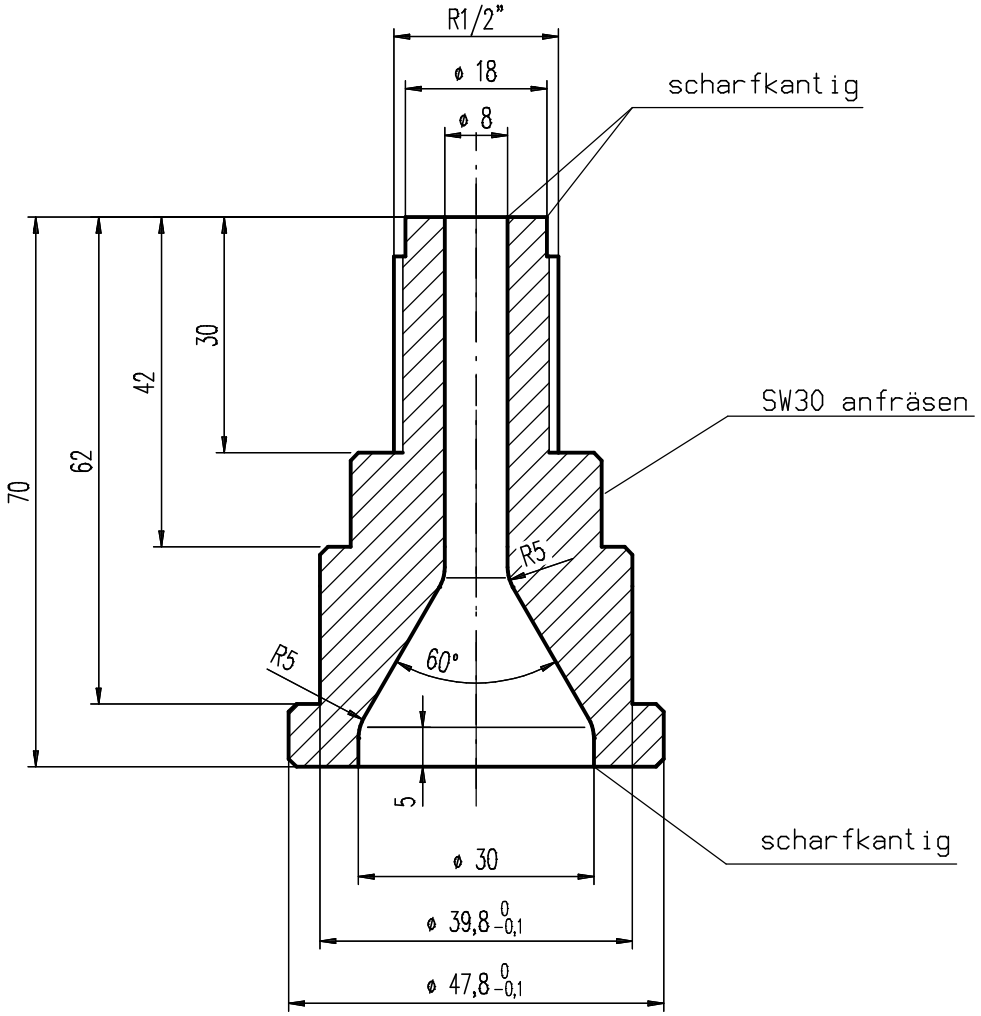

Außenkanten 1x45° angefast

Zchn.-Vers.			Datum	Name
Teile-Index	A		Datum	Name

ttp GmbH
Technische Teile und Profile
D-26871 Papenburg
Tel. 04961 / 914- 308
Fax. 04961 / 914- 348

Maßstab 1:1	A1/2/3: / / mm²	G1/2/3: / / g/m	
Toleranzen:	Werkstoff-1		M-Nr
	Werkstoff-2		M-Nr
Zeichn-Status	Werkstoff-3		M-Nr
In Arbeit	Kunde		

Die Zeichnung ist unser Eigentum. Jede Vervielfältigung, Verwertung oder Mitteilung an dritte Personen ist strafbar und wird gerichtlich verfolgt. (Urheberrechtgesetz, Gesetz gegen unlauteren Wettbewerb BGB).

	Datum	Name
Erst.	14.02.2006	hoppmann
Gepr.		
Norm		

Benennung

Coexanschlußröhrchen ZE45
für 30er Lochscheibe

Seite	Z-Art	Verwendung	Index/Klasse	Typ-Nr.	Zeichnungs-Ident-Nr.	Blatt
	ET	intern	A AT	200.01.014.02.033A	50972-1-1	1
Ers. f.:	Ers. d.:		Format:	Ursprung:	Ers. f.:	