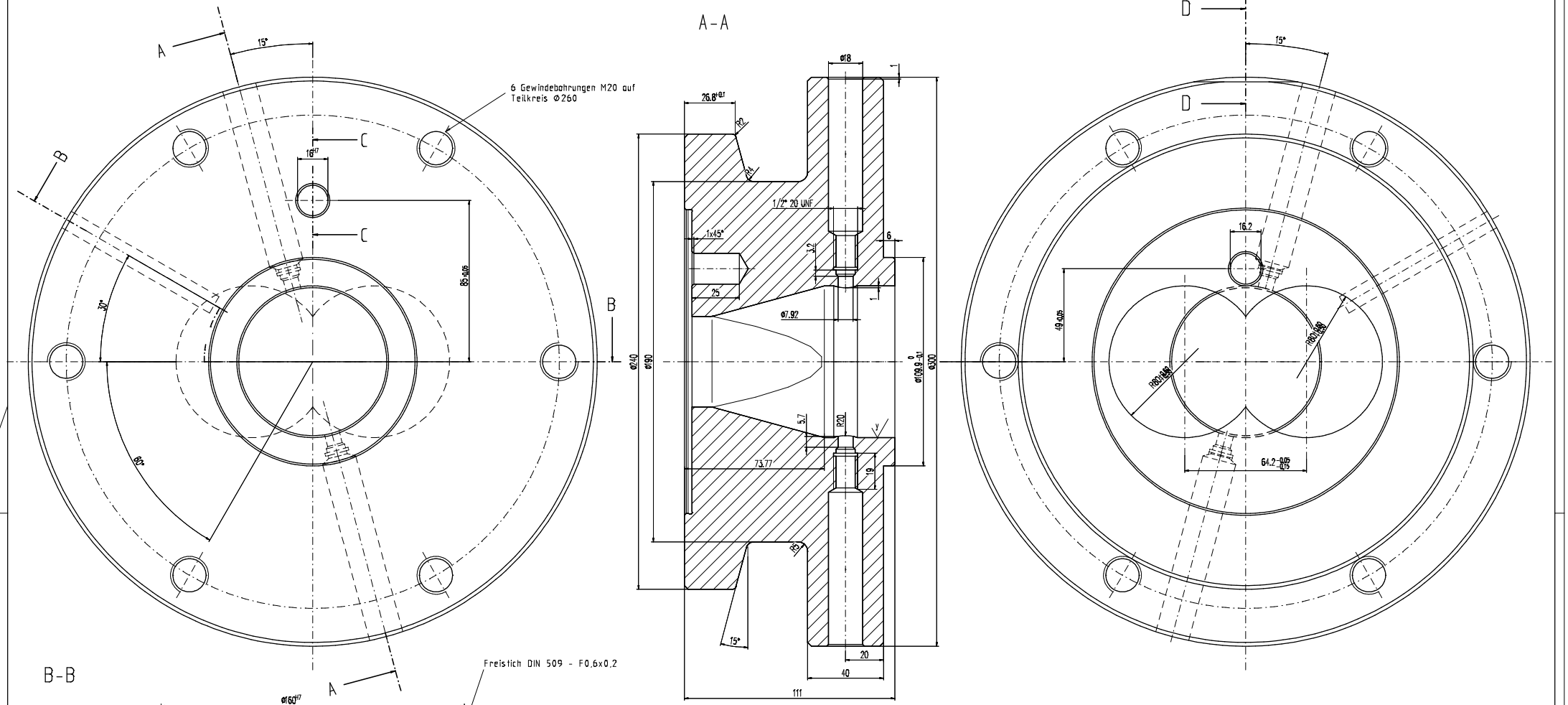

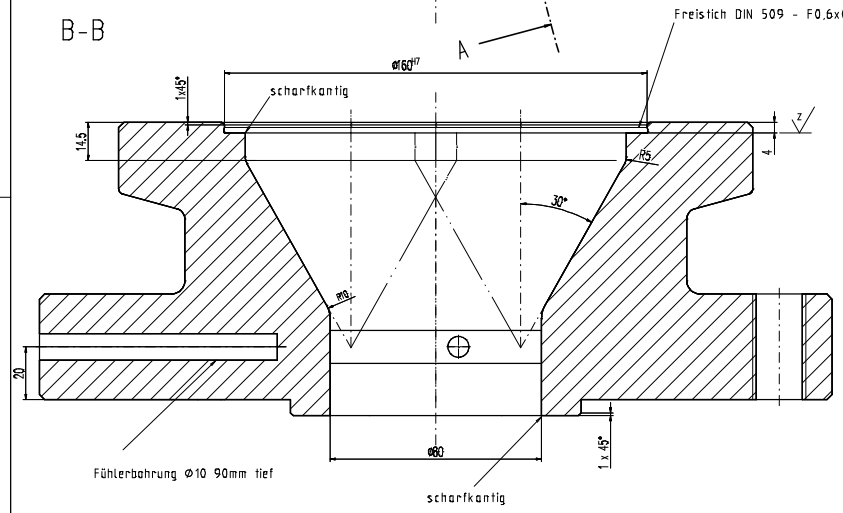

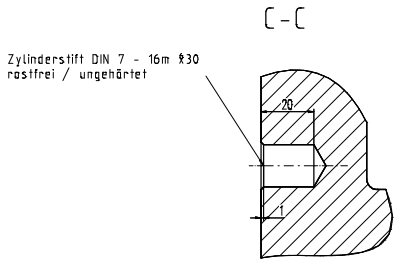

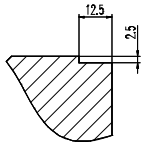

x/ (y/; z/)

x/ = gedreht $R_z 16$

y/ = hochglanzpoliert $R_z 4$

z/ = feinstgedreht $R_z 4$

unbemaßte Außenkanten 2x45° angefast

Zchn.-Vers. 1					Datum	Name	
Teile-Index A					Datum	Name	
Brügmann Fenster-Systeme GmbH Werkzeugbau D-26871 Papenburg Tel. 04961 / 914-329 Fax. 04961 / 914-237		Toleranzen: - -	N 1:1	A1/2/3 //		DIN A1/2/3 //	g/m
		Teile-Status LA. Konstr. A	Werkstoff-1				M-Nr
			Werkstoff-2				M-Nr
		Zchn.-Status Nr Arbeit A	Werkstoff-3				M-Nr
			Kunde				
Die Zeichnung ist unser Eigentum und darf weder vervielfältigt noch einem Mitbewerber zur Kenntnis gegeben werden. Sie ist nur für den vorgesehenen Zweck bestimmt. Zuwiderhandlungen werden gerichtlich verfolgt.		Datum	Name		Bemerkung Extruderanschluß CM80 Adapter mit Fühlerbohrungen Ø80mm		
	Erst.	12.07.99	wzazubf				
	Gepr.	-	-				
	Norm	-					
Zeichnungs-Nr.	Werkzeug-Nr-Bild		Teile-Ident-Nr.		Typ-Nr.	Zeichnungs-Ident-Nr.	Blatt
	Werkzeug-Nr-Kalibrator		2085-A-WZ		200.01.001.01.106	23911-1-1-DQ	1
Ers.f.r. -	Ers.d.r. -		Verwendung: Intern I		Ers.f.r. -	Ers.d.r. -	