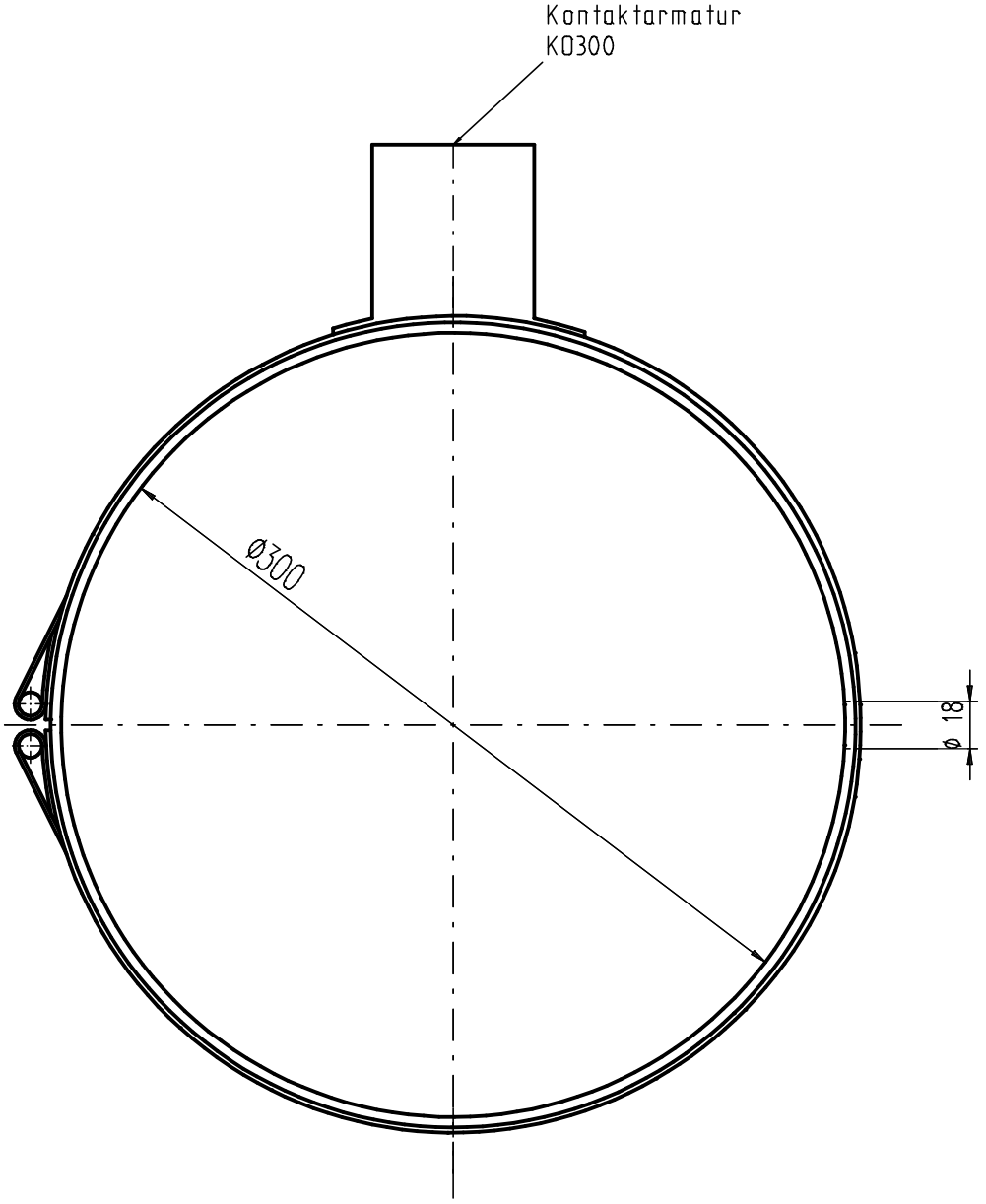

Breite: 35mm
Leistung: 3,5W / cm²

Zchn.-Vers.	2	Leistung und Höhe geändert	Datum 22.04.2013	Name Santen
Teile-Index	A		Datum	Name

Salamander Industrie-Produkte GmbH

Am Deverhafen 4
D-26871 Papenburg
Tel. 04961 / 914- 267
Fax. 04961 / 914- 237

Brügmann

Maßstab 1:3	A1/2/3: / / mm²	G1/2/3: / / g/m	
Toleranzen:	Werkstoff-1		M-Nr
	Werkstoff-2		M-Nr
Zeichn-Status	Werkstoff-3		M-Nr
Freigegeben	Kunde		

Die Zeichnung ist unser Eigentum. Jede Vervielfältigung, Verwertung oder Mitteillung an dritte Personen ist strafbar und wird gerichtlich verfolgt. (Urheberrechtgesetz, Gesetz gegen unlauteren Wettbewerb BGB).

	Datum	Name
Erst.	11.04.2002	wzazubi
Gepr.	22.04.2013	Patzwahl
Norm		

Benennung
Heizband rund
für Verschraubungsring

Seite	Z-Art	Verwendung	Index/Klasse	Typ-Nr.	Zeichnungs-Ident-Nr.	Blatt
	TZ	intern	A WZ	200.01.004.01.235	40914-2-1	1

Ers. f.:	Ers. d.:	Format: A4H_LJMV_F	Ursprung:	Ers. f.: