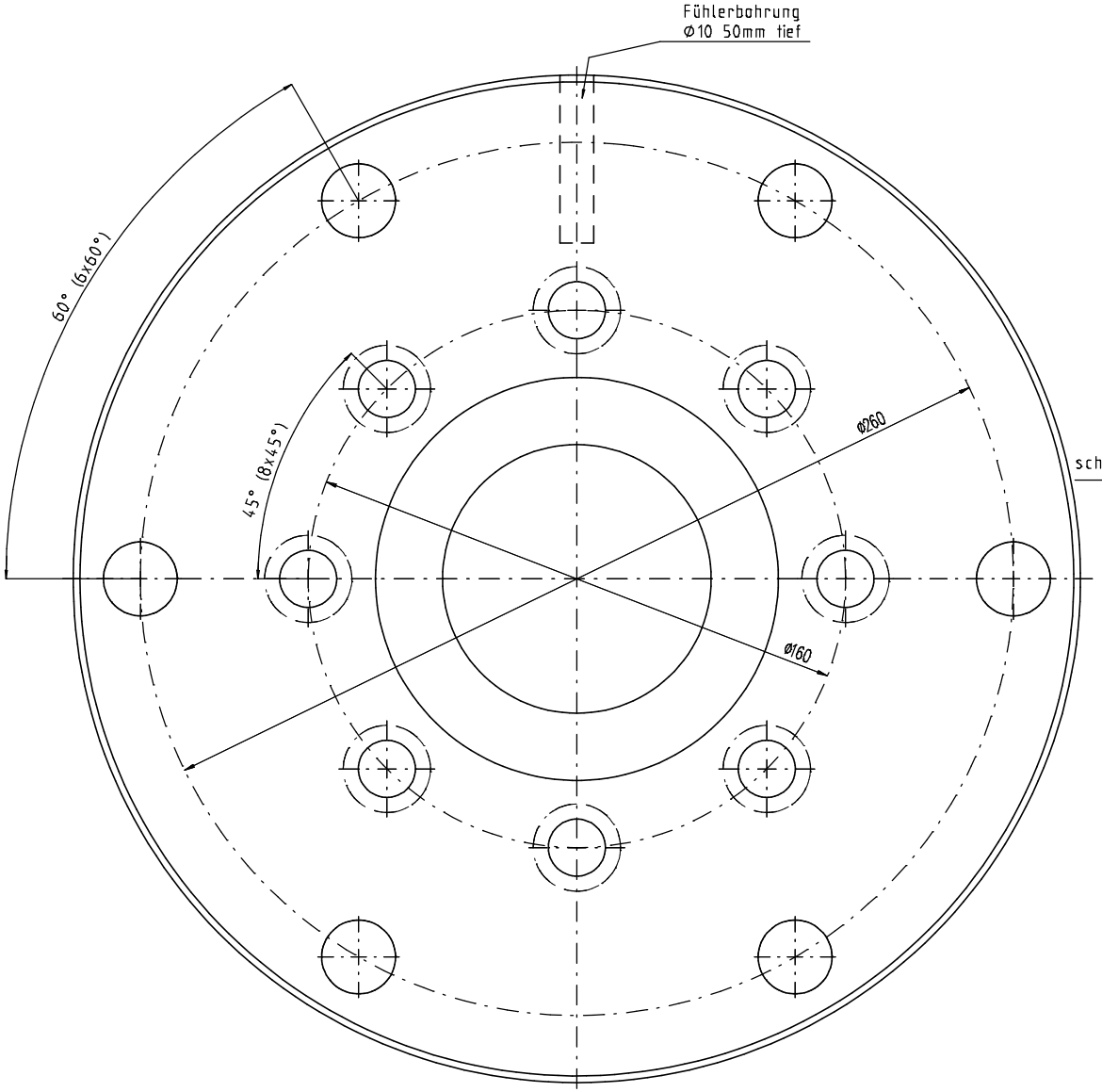

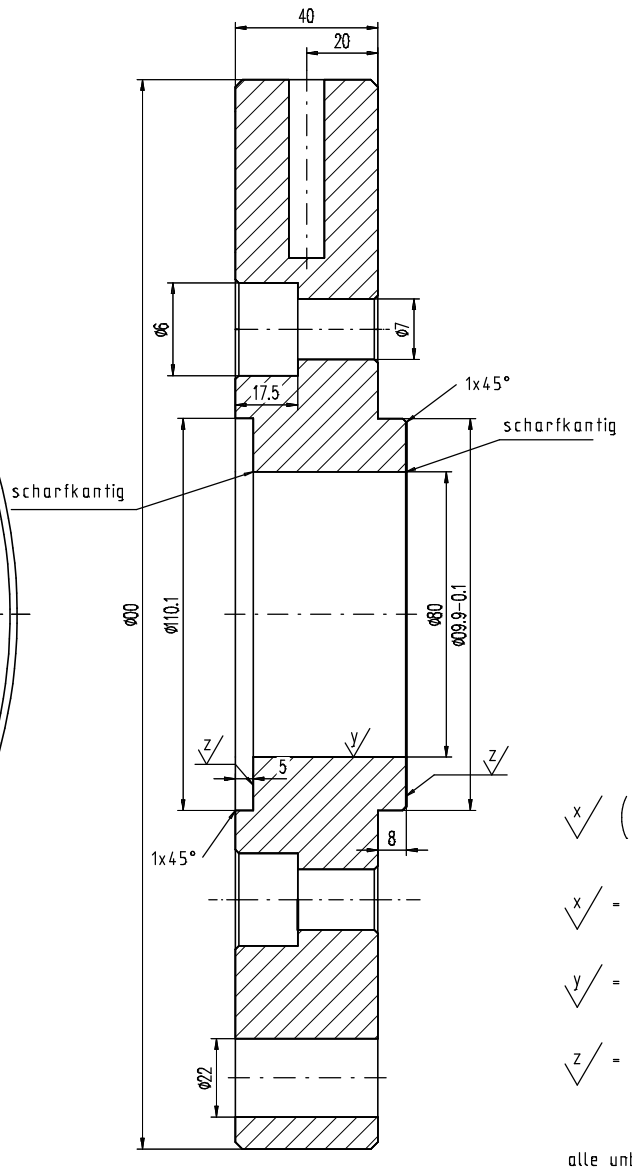

x (y ; z)

x = gedreht R_z16

y = hochglanzpoliert R_z4

z = feinstgedreht R_z4

alle unbemaßten Fasen 2x45°

Zchn.-Vers.	2	Maß geändert	Datum 28.05.99	Name Santen
Teile-Index	A		Datum	Name

Brügmann Frisoplast GmbH
Werkzeugbau
26871 Papenburg
Tel. 0 49 61 / 914-329
Fax. 0 49 61 / 914-237
Brügmann

Toleranzen: .
.

Teile-Status i.A. Konstr.	A
Zeichn-Status In Arbeit	A

M 1:1 | A1/2/3: // mm² | G1/2/3: // g/m

Werkstoff-1		M-Nr
Werkstoff-2		M-Nr
Werkstoff-3		M-Nr
Kunde		

Die Zeichnung ist unser Eigentum Jede Vervielfältigung, Verwertung oder Mitteilung an dritte Personen ist strafbar und wird gerichtlich verfolgt. (Urheberrechtsgesetz, Gesetz gegen unlauteren Wettbewerb BGB).

	Datum	Name
Erst.	27.05.99	wzazubi
Gepr.		
Norm	.	

Benennung
Verschraubungsring
für Düsengehäuse Ø155x250 Ø80

Zeichnungs-Nr.	Werkzeug-Nr-Düse	Teile-Ident-Nr.	Typ-Nr.	Zeichnungs-Ident-Nr.	Blatt
	Werkzeug-Nr-Kalibrator	2004-A-WZ	200.01.006.01.070	23316-2-1-DO	1
Ers.f.: .	Ers.d.: .	Verwendung: intern 1	Ers.f.: .	Ers.d.: .	