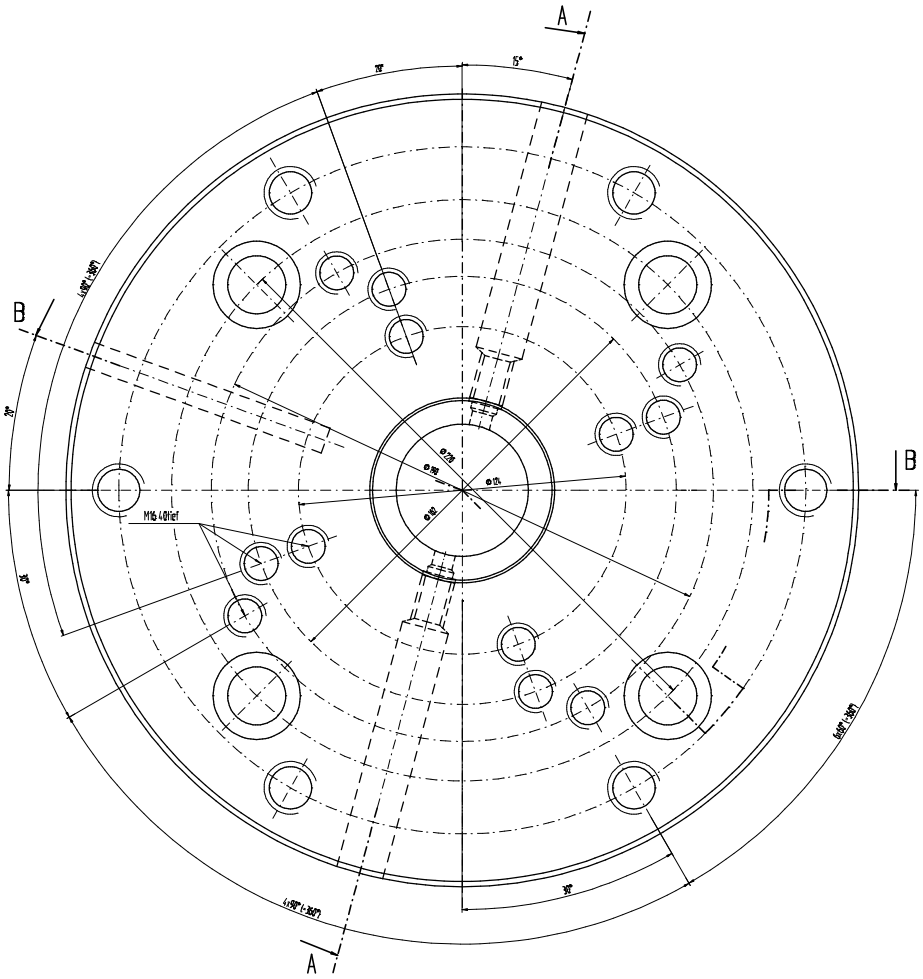

Schnitt A-A

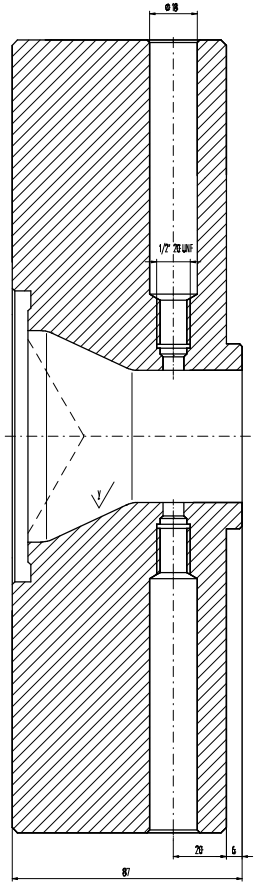

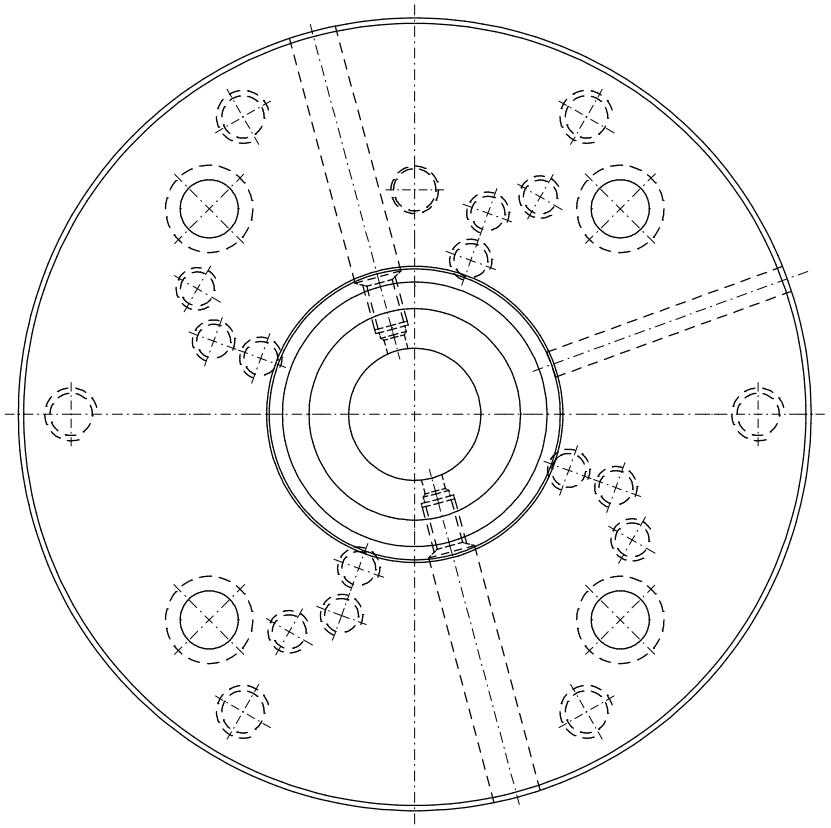

Schnitt B-B

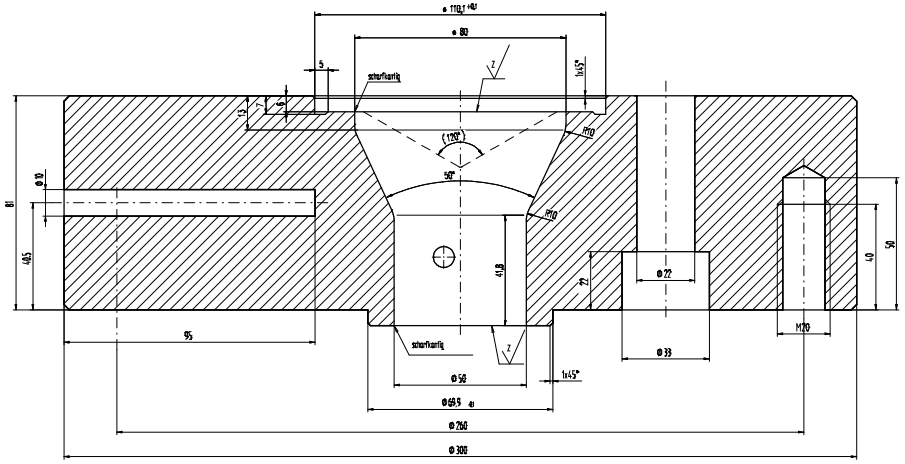

$\sqrt{x}$ ($\sqrt{y}$; $\sqrt{z}$)

$\sqrt{x}$ = $\sqrt{R_z 16}$ gedreht

$\sqrt{y}$ = $\sqrt{R_z 4}$ hochglanzpoliert

$\sqrt{z}$ = $\sqrt{R_z 4}$ feinstgedreht

unbemaßte Außenkanten 2x45° angefast

Heizband:
200.01.004.01.219

Zchn.-Vers.					Datum	Name	
Teile-Index	A				Datum	Name	
Salamander Industrie-Produkte GmbH Am Devarhafen 4 D-26871 Papenburg Tel. 04961 / 914- 257 Fax. 04961 / 914- 237			Maßstab 1:1	A1/2/3: / / mm² G1/2/3: / / g/m			
			Toleranzen:	Werkstoff-1			M-Nr
				Werkstoff-2			M-Nr
			Zeichn-Status	Werkstoff-3			M-Nr
			Freigegeben	Kunde			
Im Anlehnung DIN unter Eigenhaftung zur Verwendung der Zeichnung an Dritte Personen ausgeschlossen und eine gerichtlich verfolgt. Urheberrechtsgesetz basiert gegen etwaiseren Verlusers BGB.		Datum	Name	Benennung			
		Erst.	03.09.2012	Memering	Extruderanschluß ES 80		
		Gepr.	03.09.2012	Memering	Adapter mit 50er Bohrung		
		Norm					
Seite		Z-Art	Verwendung	Index/Klasse	Typ-Nr.	Zeichnungs-Ident-Nr.	Blatt
		EZ		A WZ	200.01.001.01.134	63952-1-1	1
Ers. f.:		Ers. d.:		Format:	Ursprung:	Ers. f.:	