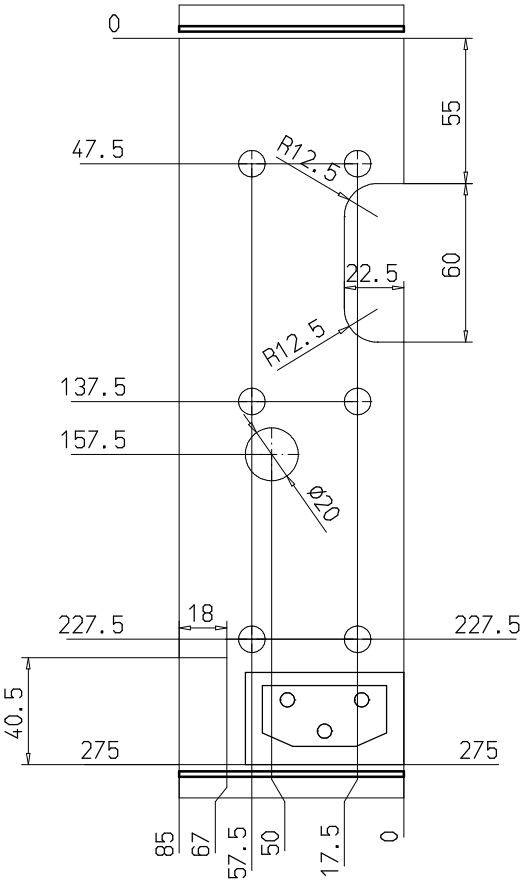

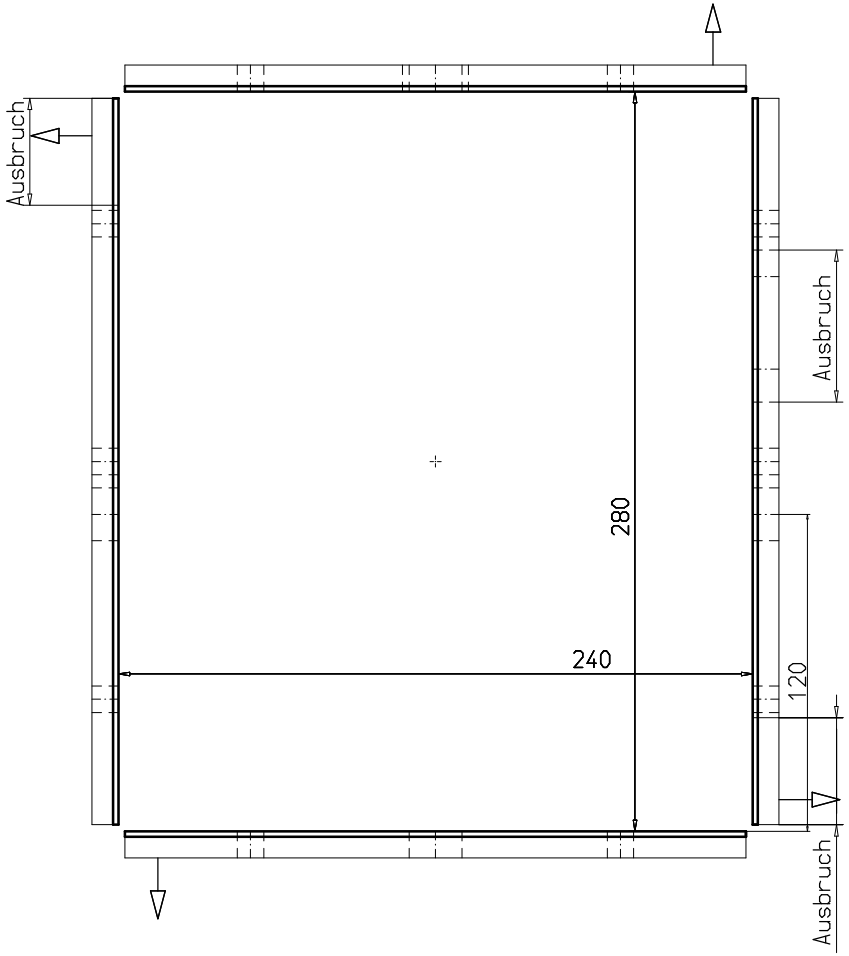

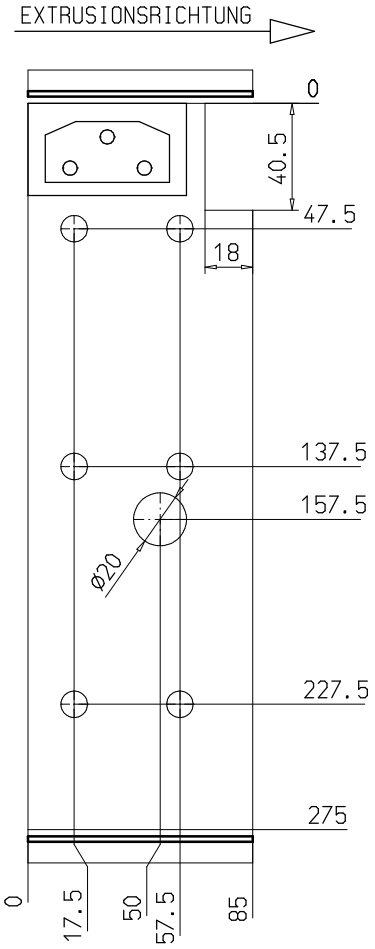

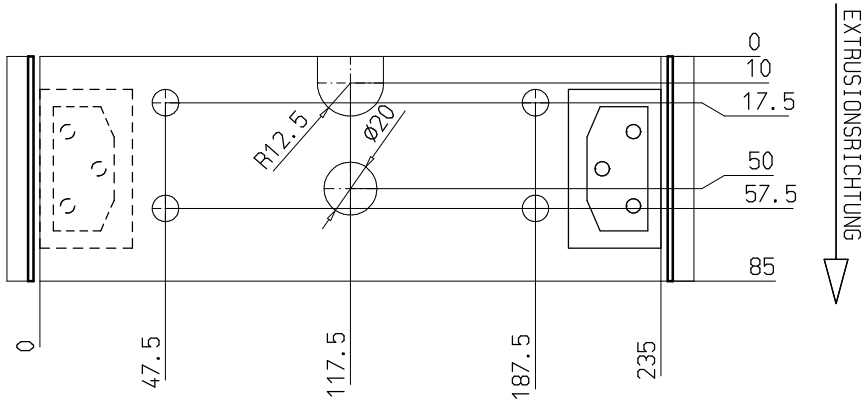

Alle unbemaßten Bohrungen Ø10

Technische Daten:

Spannung 230 V
Leistung 3 W/cm

Einbaustecker
3-polig

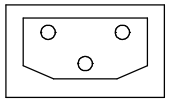

Zchn.-Vers.					Datum	Name	
Teile-Index	A				Datum	Name	
Salamander Industrie-Produkte GmbH Am Devarhafen 4 D-26871 Papenburg Tel. 04961 / 914- 267 Fax. 04961 / 914- 237			Maßstab 1:1	A1/2/3: / / mm² G1/2/3: / / g/m			
			Toleranzen:	Werkstoff-1			M-Nr
				Werkstoff-2			M-Nr
			Zeichn-Status	Werkstoff-3			M-Nr
			Freigegeben	Kunde			
Bei Zuleitung (bei unser Eigentum, zur Verfügung-Verwendung oder Zustellung an Dritte Personen ist unsere Zustimmung erforderlich. Verletzungen werden gegen unseren Urheberrechtsschutz ahnden.		Datum	Name	Benennung			
	Erst.	17.09.2012	Patzwahl	Heizrahmen für HD1720W7			
	Gepr.	17.09.2012	Patzwahl				
	Norm						
Seite	Z-Art	Verwendung	Index/Klasse	Typ-Nr.	Zeichnungs-Ident-Nr.	Blatt	
	ET	intern	A WZ	200.01.004.02.153	64011-1-1	1	
Ers. f.:	Ers. d.:		Format:	Ursprung:	Ers. f.:		