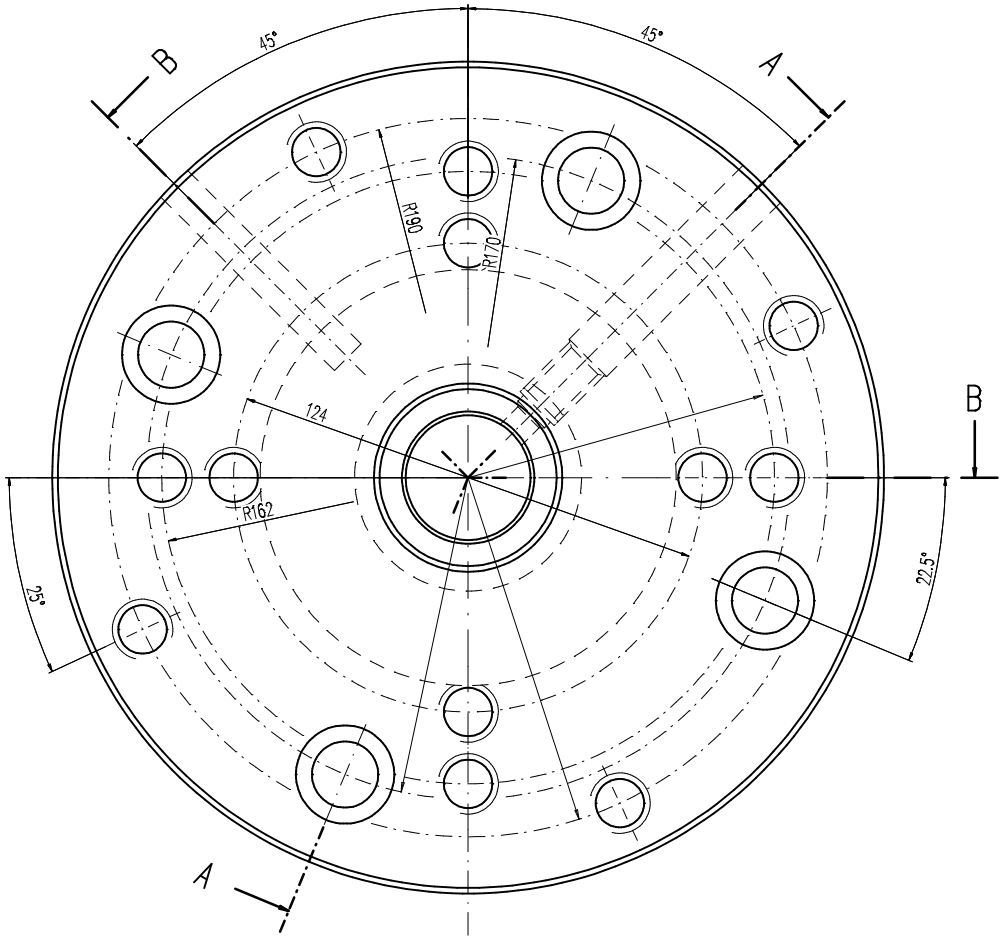

A-A

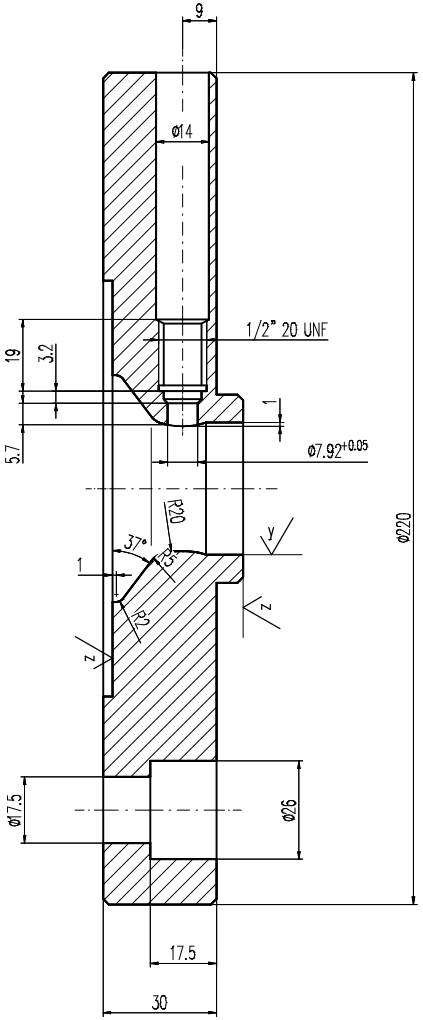

B-B

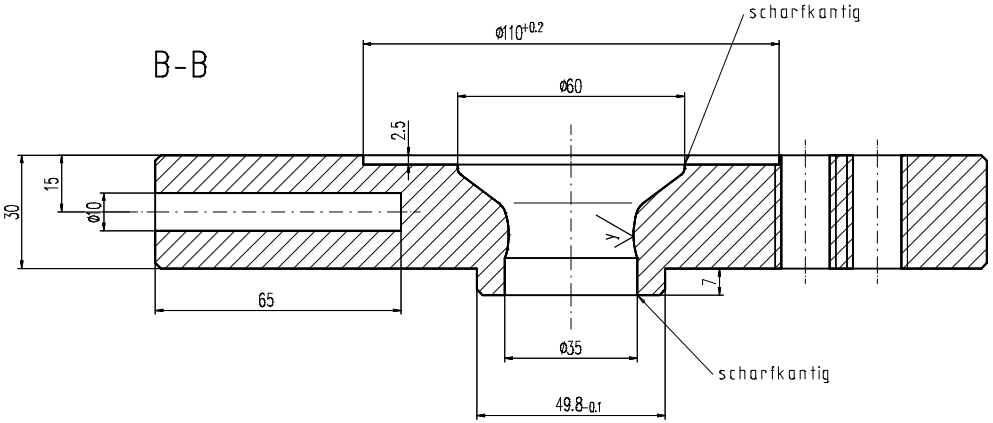

$\sqrt{x}$ ($\sqrt{y}$; $\sqrt{y}$)

$\sqrt{x}$ = gedreht $R_z 16$

$\sqrt{y}$ = hochglanzpoliert $R_z 4$

$\sqrt{z}$ = feinstgedreht $R_z 4$

Heizband Zeichn.-Nr.: 200.01.004.01.200

Alle unbemaßten Gewindebohrungen = M16

Alle unbemaßten Außenkanten 1x45° angefast

Zchn.-Vers.	2	Innenkontur geändert			Datum 16.01.96	Name leemtuis	
Teile-Index	A				Datum	Name	
Brügmann Frisoplast GmbH Werkzeugbau 26871 Papenburg Tel. 0 49 61 / 914-329 Fax. 0 49 61 / 914-237		Toleranzen: . Teile-Status i.A. Konstr. A Zeichn-Status in Arbeit A	M 1:1	A1/2/3: // mm² G1/2/3: // g/m			
			Werkstoff-1	2316		M-Nr	
			Werkstoff-2			M-Nr	
			Werkstoff-3			M-Nr	
			Kunde				
Die Zeichnung ist unser Eigentum. Jede Verfielfältigung, Verwendung oder Mitteilung an dritte Personen ist strafbar und wird gerichtlich verfolgt. Urheberrechtsgesetz, Gesetz gegen unlauteren Wettbewerb UGW.		Datum	Name		Benennung Extruderanschluß CM60 für Norylextruder		
	Erst.	16.01.96	leemtuis				
	Gepr.	.	.				
	Norm	.					
Zeichnungs-Nr.	Werkzeug-Nr-Düse		Teile-Ident-Nr.		Typ-Nr.	Zeichnungs-Ident-Nr.	Blatt
	Werkzeug-Nr-Kalibrator		41-A-WZ		200.01.001.01.076	275-2-1-DO	1
Ers.f.: .	Ers.d.: .		Verwendung: Intern	I	Ers.f.: .	Ers.d.: .	