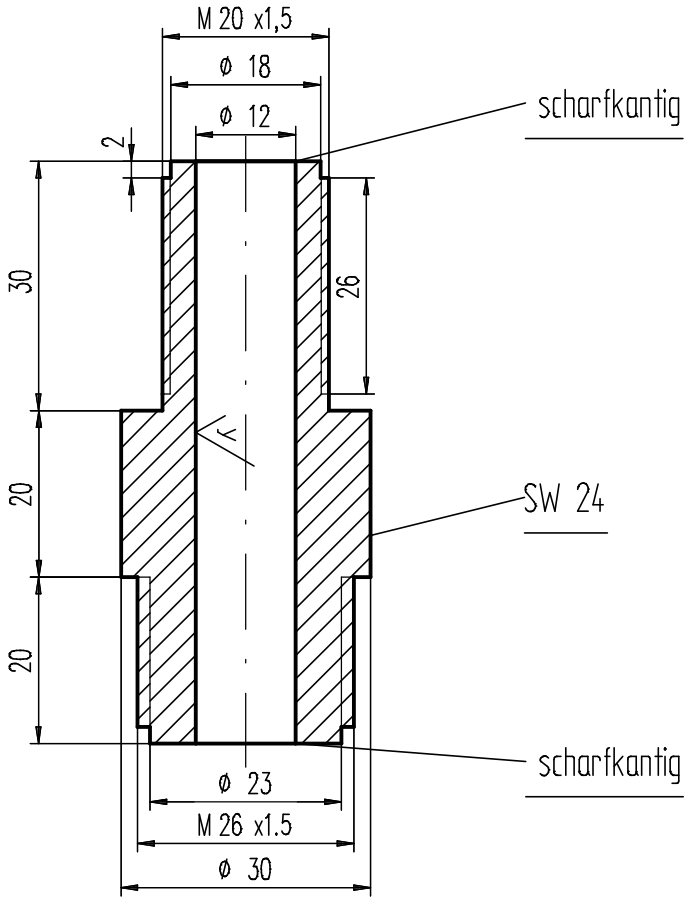


x = gedreht Rz 16

y = hochglanzpoliert Rz 4

z = feinstgedreht Rz 4

| | | | | |
|---|---|---|---|---|
| Zchn.-Vers. | | | Datum | Name |
| Teile-Index | A | | Datum | Name |


Salamander Industrie-Produkte GmbH

Am Deverhafen 4
D-26871 Papenburg
Tel. 04961 / 914- 267
Fax. 04961 / 914- 237

Brügmann


| | | | |
|---|---|---|---|
| Maßstab 1:1 | A1/2/3: / / mm² | G1/2/3: / / g/m | |
| Toleranzen: | Werkstoff-1 | | M-Nr |
| | Werkstoff-2 | | M-Nr |
| Zeichn-Status | Werkstoff-3 | | M-Nr |
| Freigegeben | Kunde | | |


Die Zeichnung ist unser Eigentum. Jede Vervielfältigung, Verwertung oder Mitteilung an dritte Personen ist strafbar und wird gerichtlich verfolgt. (Urheberrechtgesetz, Gesetz gegen unlauteren Wettbewerb BGB).


| | Datum | Name |
|---|---|---|
| Erst. | 17.01.2011 | janssena |
| Gepr. | 17.01.2011 | janssena |
| Norm | | |

Benennung

**Coexanschlußröhrchen**

**PCE-Adapter**

| Seite | Z-Art | Verwendung | Index/Klasse | Typ-Nr. | Zeichnungs-Ident-Nr. | Blatt |
|---|---|---|---|---|---|---|
| | ET | intern | A WZ | 200.01.014.02.124 | 60236-1-1 | 1 |
| Ers. f.: | Ers. d.: | | Format: | Ursprung: | Ers. f.: | |