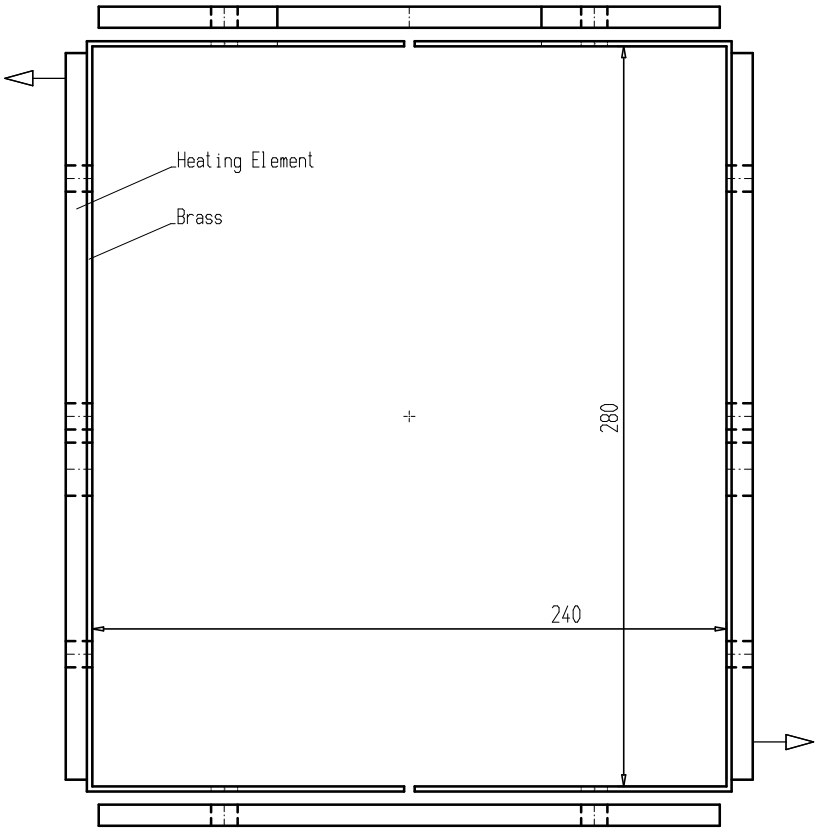

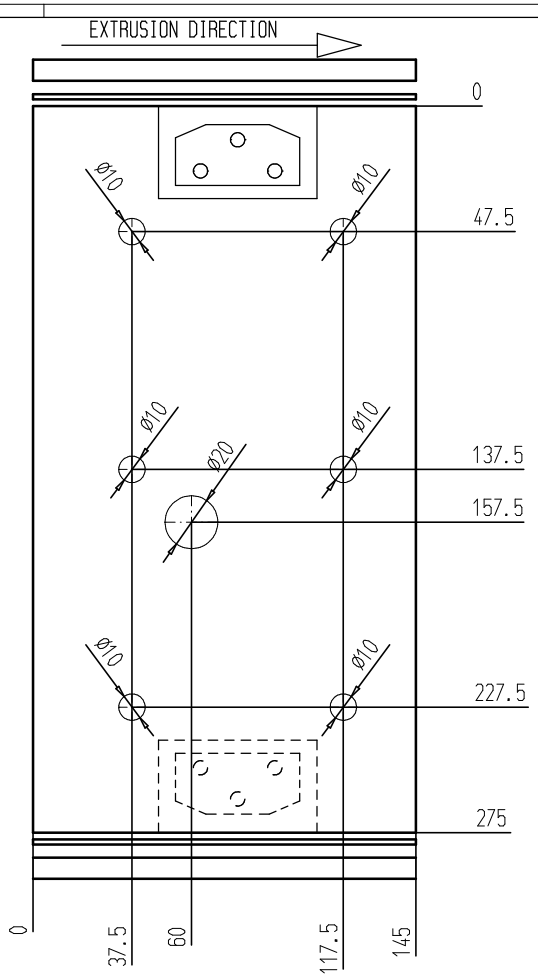

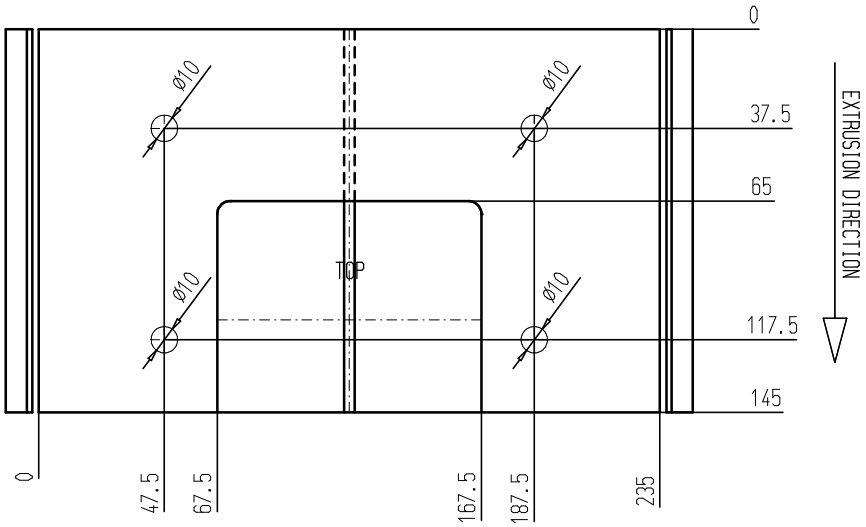

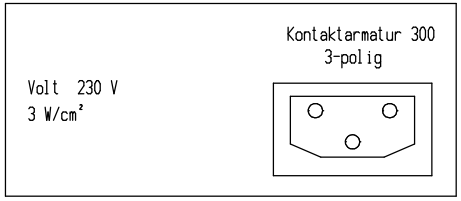

Zchn.-Vers.					Datum	Name	
Teile-Index	A				Datum	Name	
Salamander Industrie-Produkte GmbH Am Devarhafen 4 D-26871 Papenburg Tel. 04961 / 914- 257 Fax. 04961 / 914- 237		Maßstab 1:1	A1/2/3: / /	mm² G1/2/3: / /	g/m		
		Toleranzen:	Werkstoff-1			M-Nr	
			Werkstoff-2			M-Nr	
		Zeichn-Status	Werkstoff-3			M-Nr	
	Brüggemann	Freigegeben	Kunde				
Die Zeichnung ist unser Eigentum. Jede Vervielfältigung/Bearbeitung ist nur mit unserer Zustimmung zulässig. Zuwiderhandlungen werden gerichtlich verfolgt. Schutzrechtsvermerk basiert gegen etwaiges Fehlen DIN.		Name	Benennung				
		Datum	Heizrahmen für HP1220 W8/W9 /H01220W7				
		Erst. 14.11.2011	Patzwahl				
		Gepr. 17.09.2012	Patzwahl				
		Norm					
Seite	Z-Art	Verwendung	Index/Klasse	Typ-Nr.	Zeichnungs-Ident-Nr.	Blatt	
	ET	intern	A WZ	200.01.004.02.14B	62098-1-1	1	
Ers. f.:	Ers. d.:		Format:	Ursprung:	Ers. f.:		