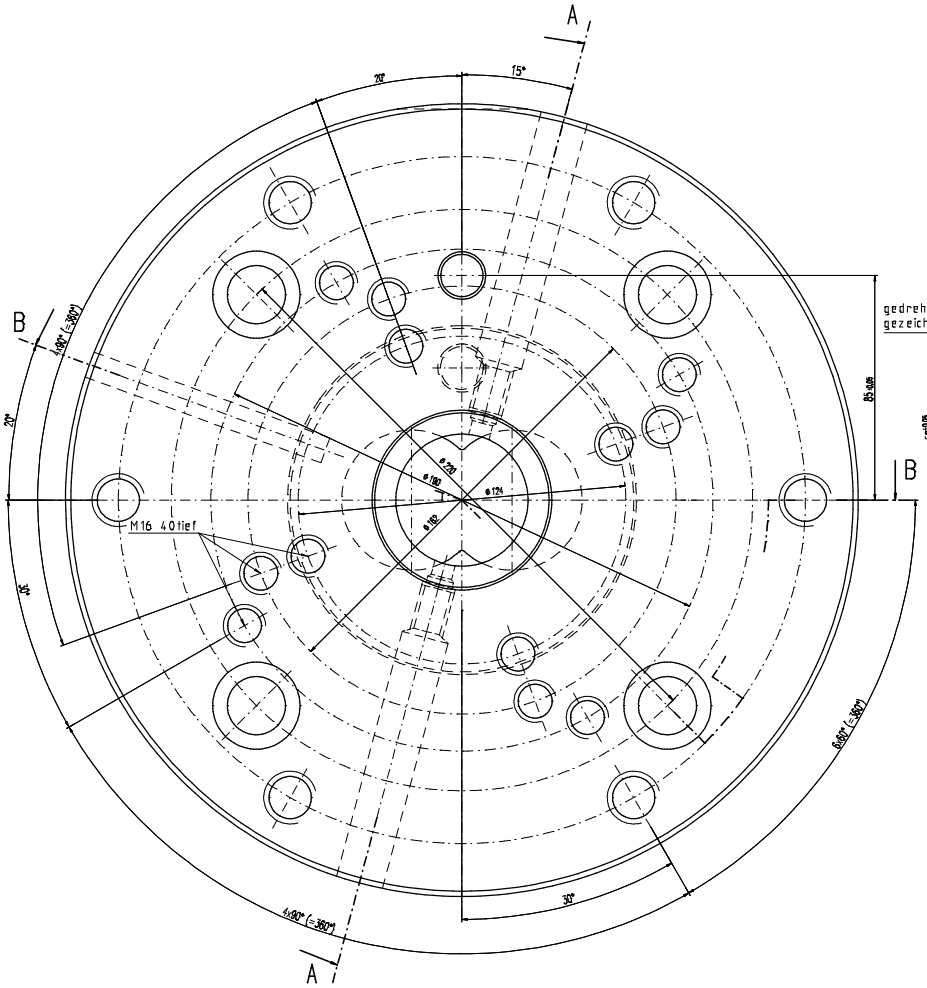

Schnitt A-A

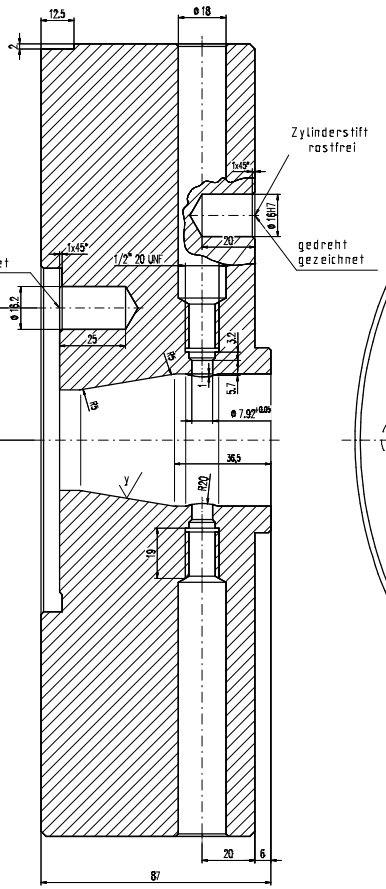

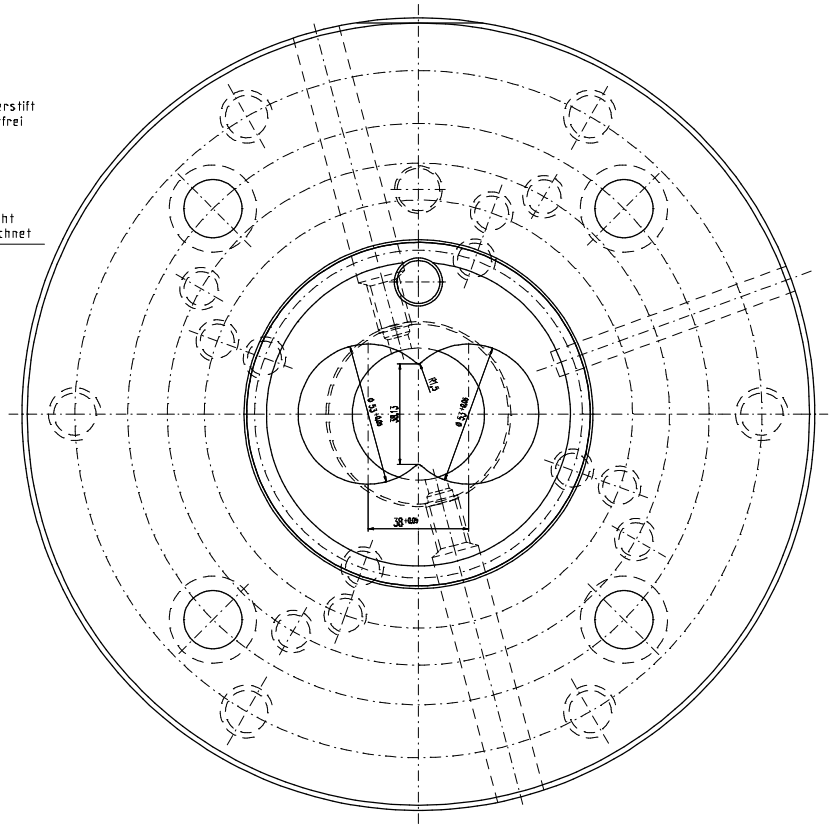

Schnitt B-B

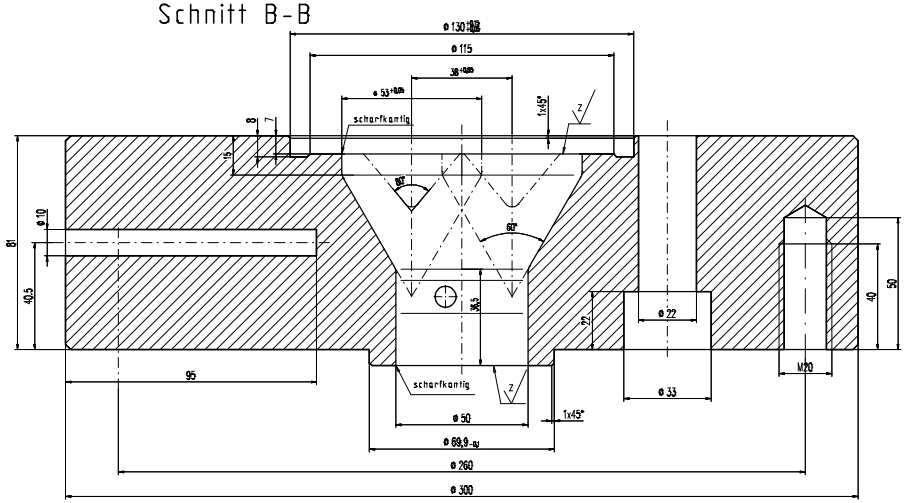

$\sqrt{}^{x}$ ($\sqrt{}^{y}$; $\sqrt{}^{z}$)

$\sqrt{}^{x}$ = gedreht $R_z 16$

$\sqrt{}^{y}$ = hochglanzpoliert $R_z 4$

$\sqrt{}^{z}$ = feinstgedreht $R_z 4$

unbemaßte Außenkanten 2x45° angefast

Heizband:
200.01.004.01.219

Zchn.-Vers.					Datum	Name	
Teile-Index	A				Datum	Name	
Salamander Industrie-Produkte GmbH Am Devarhafen 4 D-26871 Papenburg Tel. 04961 / 914- 267 Fax. 04961 / 914- 237		Maßstab 1:1	A1/2/3: / / mm² G1/2/3: / / g/m				
		Toleranzen:	Werkstoff-1				M-Nr
			Werkstoff-2				M-Nr
		Zeichn-Status	Werkstoff-3				M-Nr
	Brüggemann	Freigegeben	Kunde				
Im Anlehnung DIN unser Eigentum, ohne Genehmigung Weitergabe oder Mitteilung an Dritte Personen verboten und eine gerichtlich verfolgt. Urheberrechtsgesetz basiert gegen unseren Vertraeers BGB.		Datum	Name	Benennung			
		Erst. 10.02.2011	memering	Extruderanschluß-2 CE7 Adapter mit 50er Bohrung			
		Gepr. 23.02.2011	memering				
		Norm					
Seite		Z-Art	Verwendung	Index/Klasse	Typ-Nr.	Zeichnungs-Ident-Nr.	Blatt
		EZ		A WZ	200.01.001.01.131	60524-1-1	1
Ers. f.:		Ers. d.:		Format:	Ursprung:	Ers. f.:	