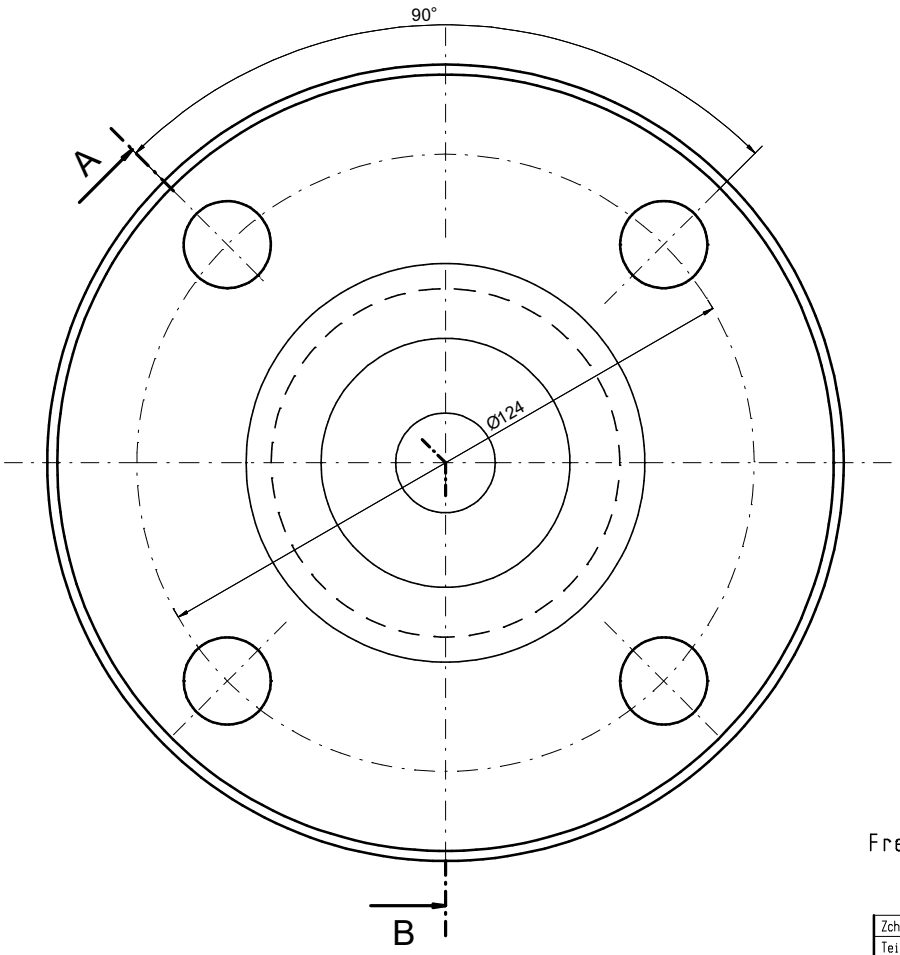

Schnitt A-B

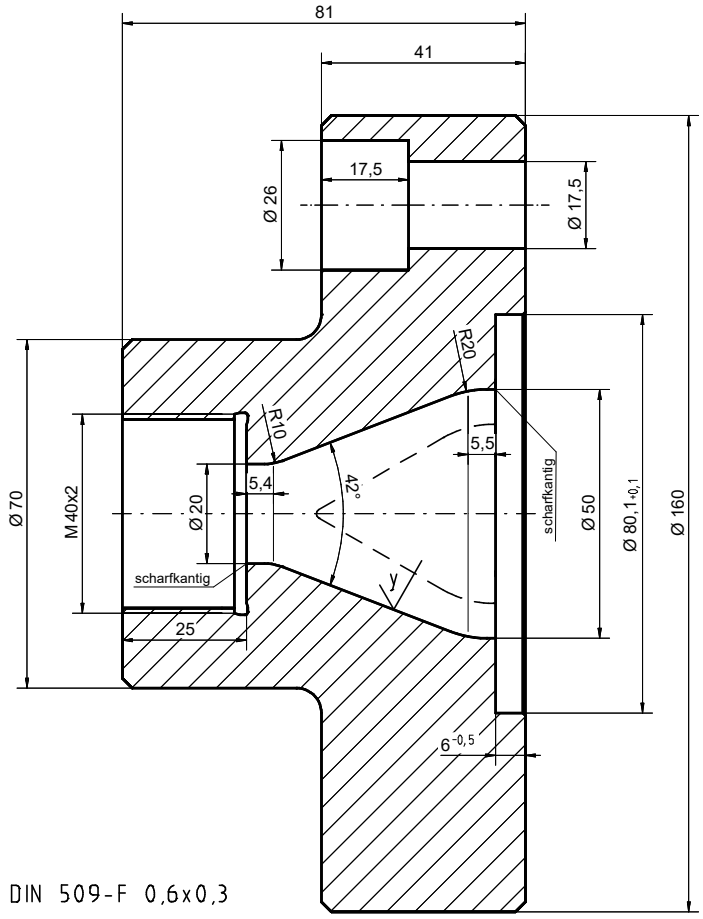

Freistich nach DIN 509-F 0,6x0,3
Außenkanten 2x45° angefast

x (y)

x = gedreht $R_z 16$

y = hochglanzpoliert $R_z 4$

Zchn.-Vers.				Datum	Name
Teile-Index	A			Datum	Name

Salamander Industrie-Produkte GmbH Am Deverhafen 4 D-26871 Papenburg Tel. 04961 / 914- 267 Fax. 04961 / 914- 237	Brügmann	Maßstab 1:1	A1/2/3: / / mm²	G1/2/3: / / g/m
		Toleranzen:	Werkstoff-1	M-Nr
			Werkstoff-2	M-Nr
		Zeichn-Status	Werkstoff-3	M-Nr
		In Arbeit	Kunde	

Die Zeichnung ist unser Eigentum. Jede Vervielfältigung, Verwertung oder Mitteilung an dritte Personen ist strafbar und wird gerichtlich verfolgt. (Urheberrechtgesetz, Gesetz gegen unlauteren Wettbewerb BGB).		Datum	Name	Benennung
	Erst.	28.11.2018	Memering	Extruderanschluß ZE45 Zusatzextruder Zyl.-Durchm. 50
	Gepr.			
	Norm			

Seite	Z-Art	Verwendung	Index/Klasse	Typ-Nr.	Zeichnungs-Ident-Nr.	Blatt
	EZ		A WZ	200.01.001.01.149	77990 - 1 - 1	1
Ers. f.:	Ers. d.:		Format:	Ursprung:	Ers. f.:	