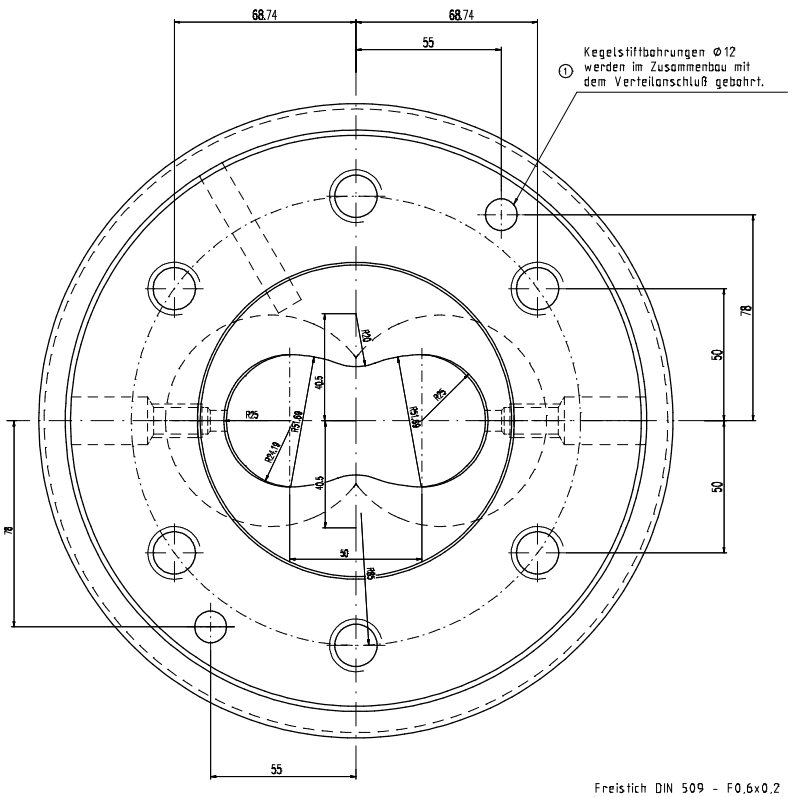

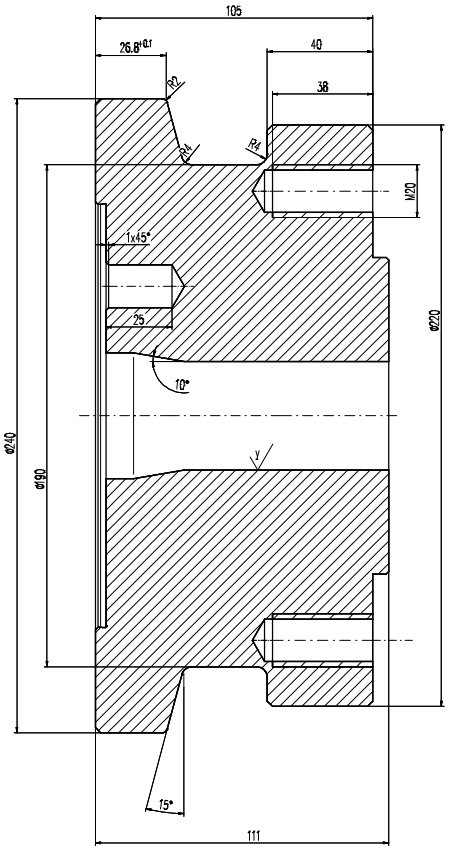

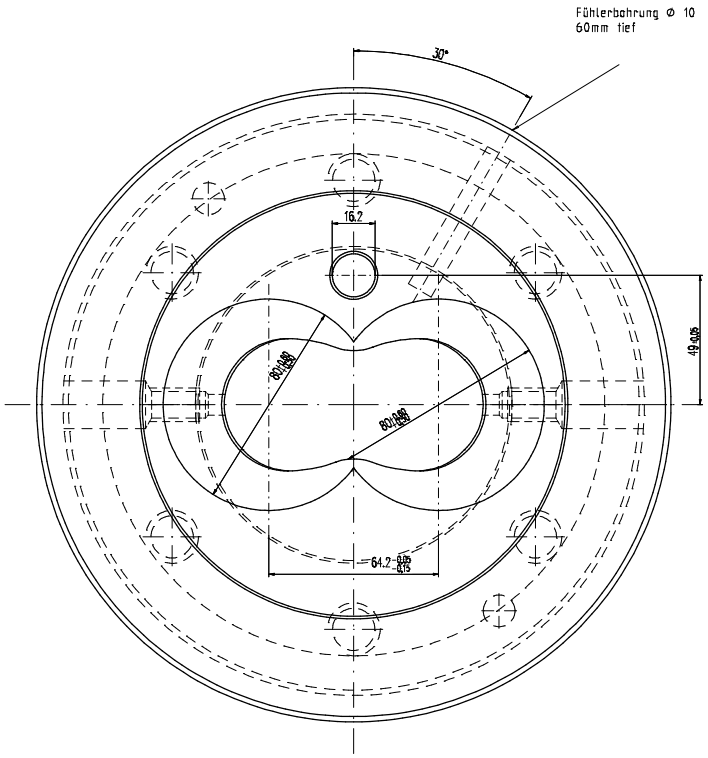

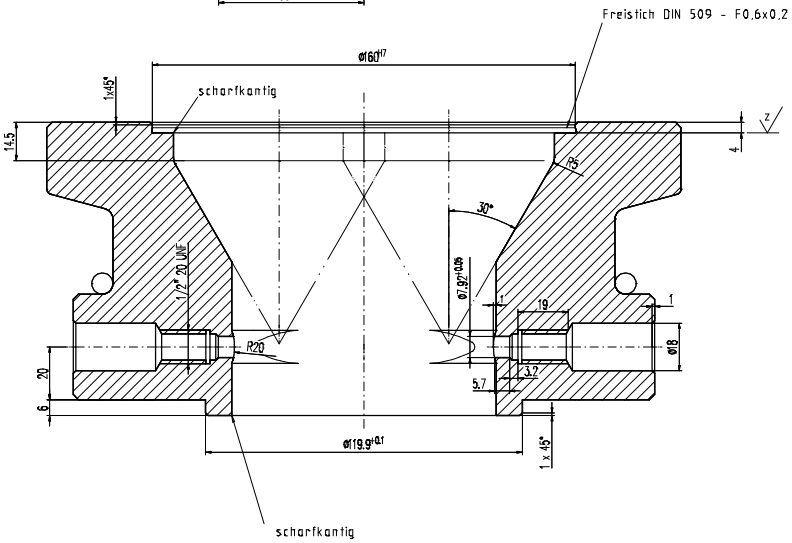

Versuch

x/ (y/ ; z/)

x/ = gedreht $R_z 16$

y/ = hochglanzpoliert $R_z 4$

z/ = feinstgedreht $R_z 4$

unbemaßte Außenkanten 2x45° angefast

Heizband 200.01.004.01.207
Ø 220×35

Zchn.-Vers.	Z	Maß geändert			Datum 05.12.96	Name Santer	
Teile-Index	A				Datum	Name	
Brügmann Frisoplast GmbH Werkzeugbau 26871 Papenburg Tel. 0 49 61 / 914-329 Fax. 0 49 61 / 914-237		Toleranzen: - Teile-Status LA. Konstr. A Zeichn-Status in Arbeit A	N 1:1 A1/2/3 // Werkstoff-1 2316 Werkstoff-2 Werkstoff-3 Kunde				M-Nr. M-Nr. M-Nr.
Die Zeichnung ist unser Eigentum und darf weder ganz oder teilweise an Dritte weitergegeben bzw. anderen als vom gesetzlichen vorteilhaft-Urheberrechtsgesetz bzw. unserer vertraglichen Rechte.		Datum Erst. 04.12.96 Gepr. - Norm -	Name santer -	Bezeichnung Extruderanschluß CM80 für Verteilanschluß Ø50 Doppelextrusion			
Zeichnungs-Nr.		Werkzeug-Nr-Bilder Werkzeug-Nr-Kalibrierer	Teile-Ident-Nr. 1042-A-WZ	Typ-Nr. 200.01.001.01.085	Zeichnungs-Ident-Nr. 9072-2-1-00		Blatt 1
Ers.f.r. .		Ers.d.r. .	Verwendung: Intern I	Ers.f.r. .	Ers.d.r. .		