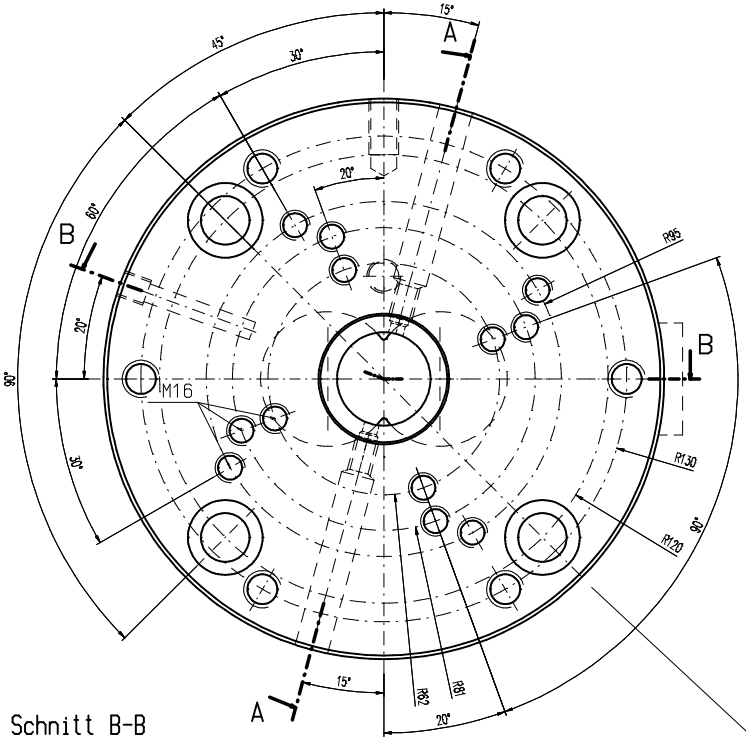

Schnitt A-A

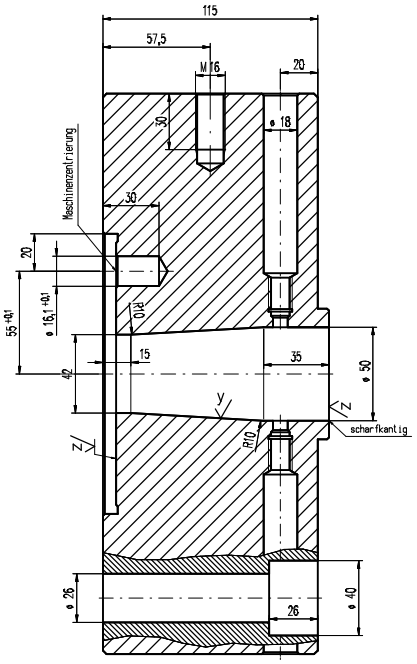

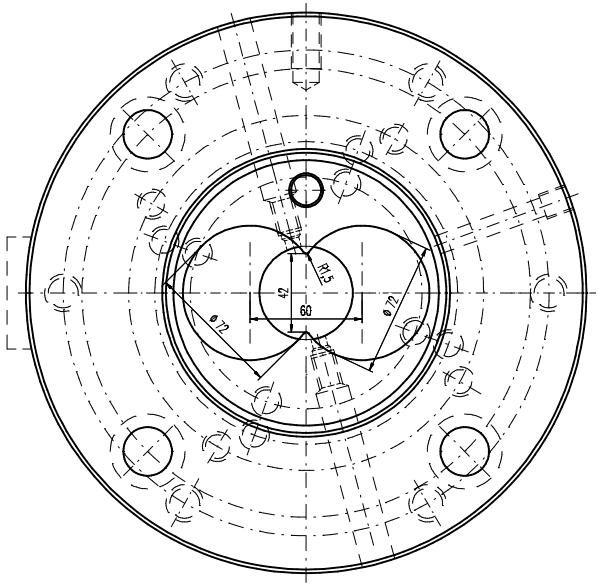

Position Spannverschluss (Heizband)

Schnitt B-B

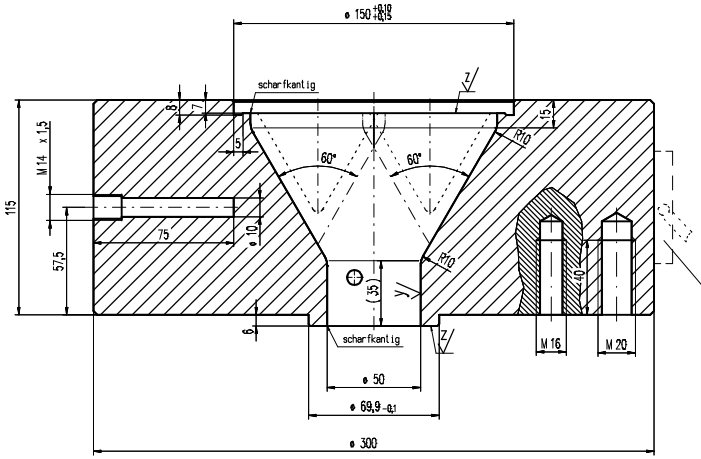

Position Kabelanschluss (Heizband)

x (y ; z)

x = gedreht R_z16

y = hochglanzpoliert R_z4

z = feinstgedreht R_z4

unbemaßte Außenkanten 2x45° angefast

Heizband:

Zchn.-Vers.				Datum	Name	
Teile-Index	A			Datum	Name	
Salamander Industrie-Produkte GmbH Am Deverhafen 4 D-26871 Papenburg Tel. 04961 / 914- 267 Fax. 04961 / 914- 237		Brügmann	Maßstab 1:1	A1/2/3: / / mm²	G1/2/3: / / g/m	
			Toleranzen:	Werkstoff-1		M-Nr
				Werkstoff-2		M-Nr
			Zeichn-Status	Werkstoff-3		M-Nr
			Freigegeben	Kunde		
Die Zeichnung ist unser Eigentum. Jede Vervielfältigung, Verwertung oder Mitteilung an dritte Personen ist strafbar und wird gerichtlich verfolgt. (Urheberrechtsgesetz, Gesetz gegen unlauteren Wettbewerb UGB).		Datum	Name	Benennung		
	Erst.	12.12.2012	Memering	Extruderanschluß DS72		
	Gepr.	30.09.2014	Memering	Adapter mit 50er Bohrung		
	Norm					
Seite	Z-Art	Verwendung	Index/Klasse	Typ-Nr.	Zeichnungs-Ident-Nr.	Blatt
	EZ		A WZ	200.01.001.01.136	64552-1-1	1
Ers. f.:	Ers. d.:		Format:	Ursprung:	Ers. f.:	