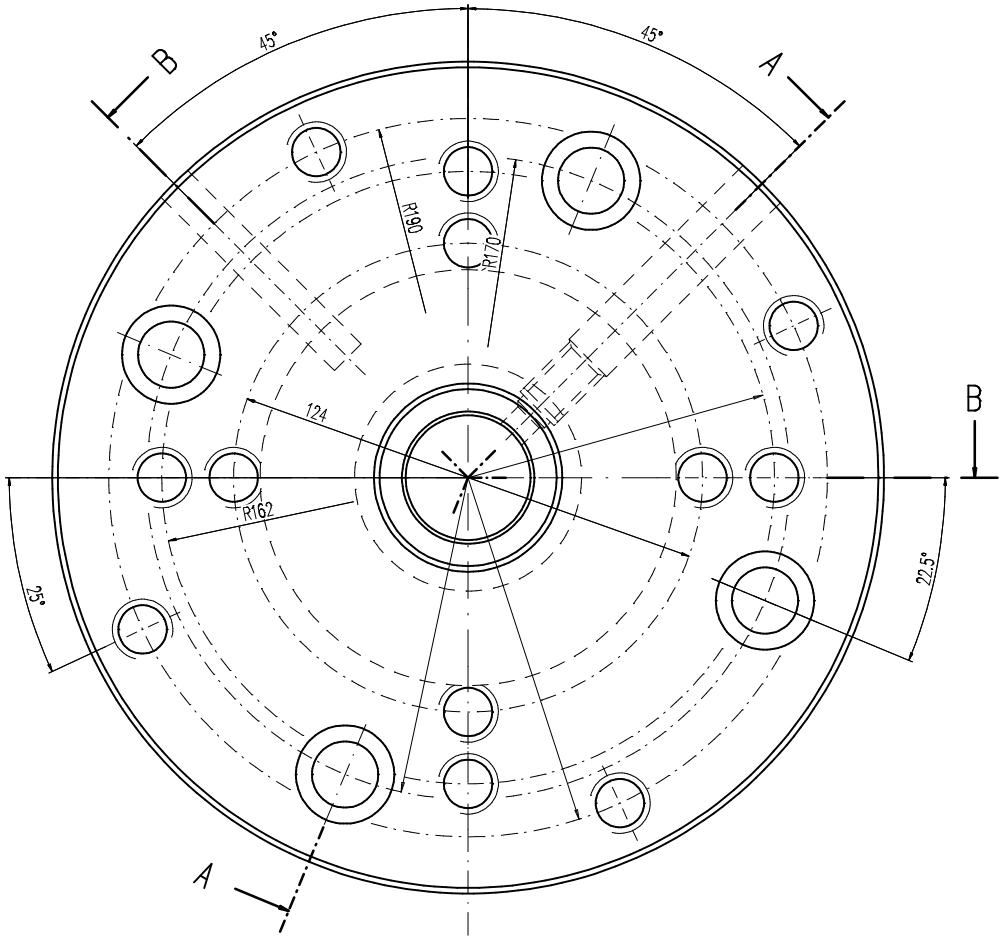


A-A

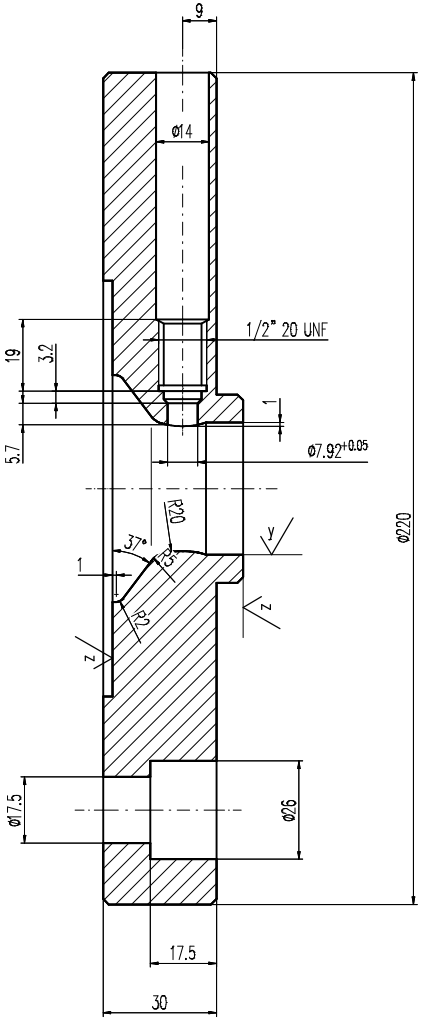


B-B

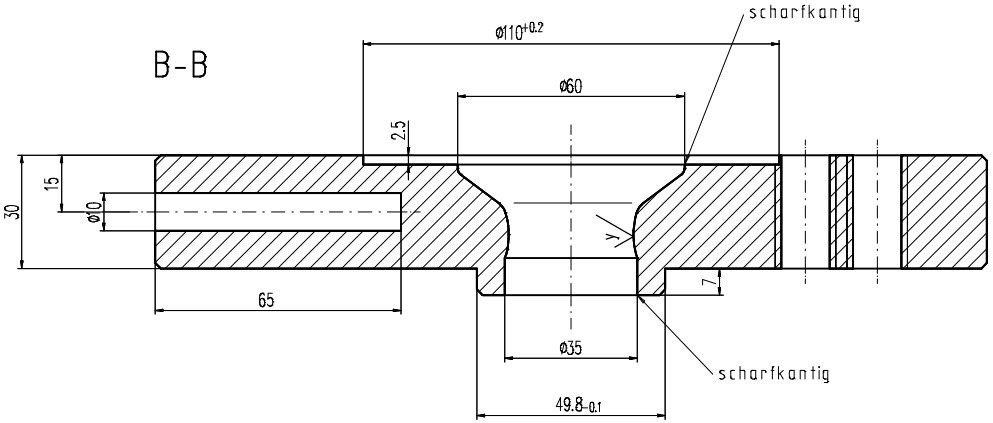


$\sqrt{x}$ ($\sqrt{y}$ ; $\sqrt{y}$)

$\sqrt{x}$ = gedreht $\sqrt{R_z 16}$

$\sqrt{y}$ = hochglanzpoliert $\sqrt{R_z 4}$

$\sqrt{z}$ = feinstgedreht $\sqrt{R_z 4}$

Heizband Zeichn.-Nr.: 200.01.004.01.200

Alle unbemaßten Gewindebohrungen = M16

Alle unbemaßten Außenkanten 1x45° angefast

| | | | | | | | |
|---|---|---|---|---|---|---|---|
| Zchn.-Vers. | 2 | Innenkontur geändert | | | Datum 16.01.96 | Name leemtuis | |
| Teile-Index | A | | | | Datum | Name | |
| Brügmann Frisoplast GmbH<br>Werkzeugbau<br>26871 Papenburg<br>Tel. 0 49 61 / 914-329<br>Fax. 0 49 61 / 914-237 | | Toleranzen: .<br>Teile-Status i.A. Konstr. A<br>Zeichn-Status in Arbeit A | M 1:1 | A1/2/3: // | mm² G1/2/3: // | g/m | |
| | | | Werkstoff-1 | 2316 | | M-Nr | |
| | | | Werkstoff-2 | | | M-Nr | |
| | | | Werkstoff-3 | | | M-Nr | |
| | | | Kunde | | | | |
| Die Zeichnung hat unser Eigentum. Jede Verfielfältigung, Verwendung oder Mitteilung an dritte Personen ist strafbar und wird gerichtlich verfolgt. Urheberrechtsgesetz, Gesetz gegen unlauteren Wettbewerb UGW. | | Datum / Name | Benennung | | | | |
| | Erst. | 16.01.96 / leemtuis | Extruderanschluß CM60<br>für Norylextruder | | | | |
| | Gepr. | . / . | | | | | |
| | Norm | . | | | | | |
| Zeichnungs-Nr. | Werkzeug-Nr-Düse | Teile-Ident-Nr. | Typ-Nr. | Zeichnungs-Ident-Nr. | Blatt | | |
| | Werkzeug-Nr-Kalibrator | 41-A-WZ | 200.01.001.01.076 | 275-2-1-DO | 1 | | |
| Ers.f.: . | Ers.d.: . | Verwendung: Intern I | Ers.f.: . | Ers.d.: . | | | |