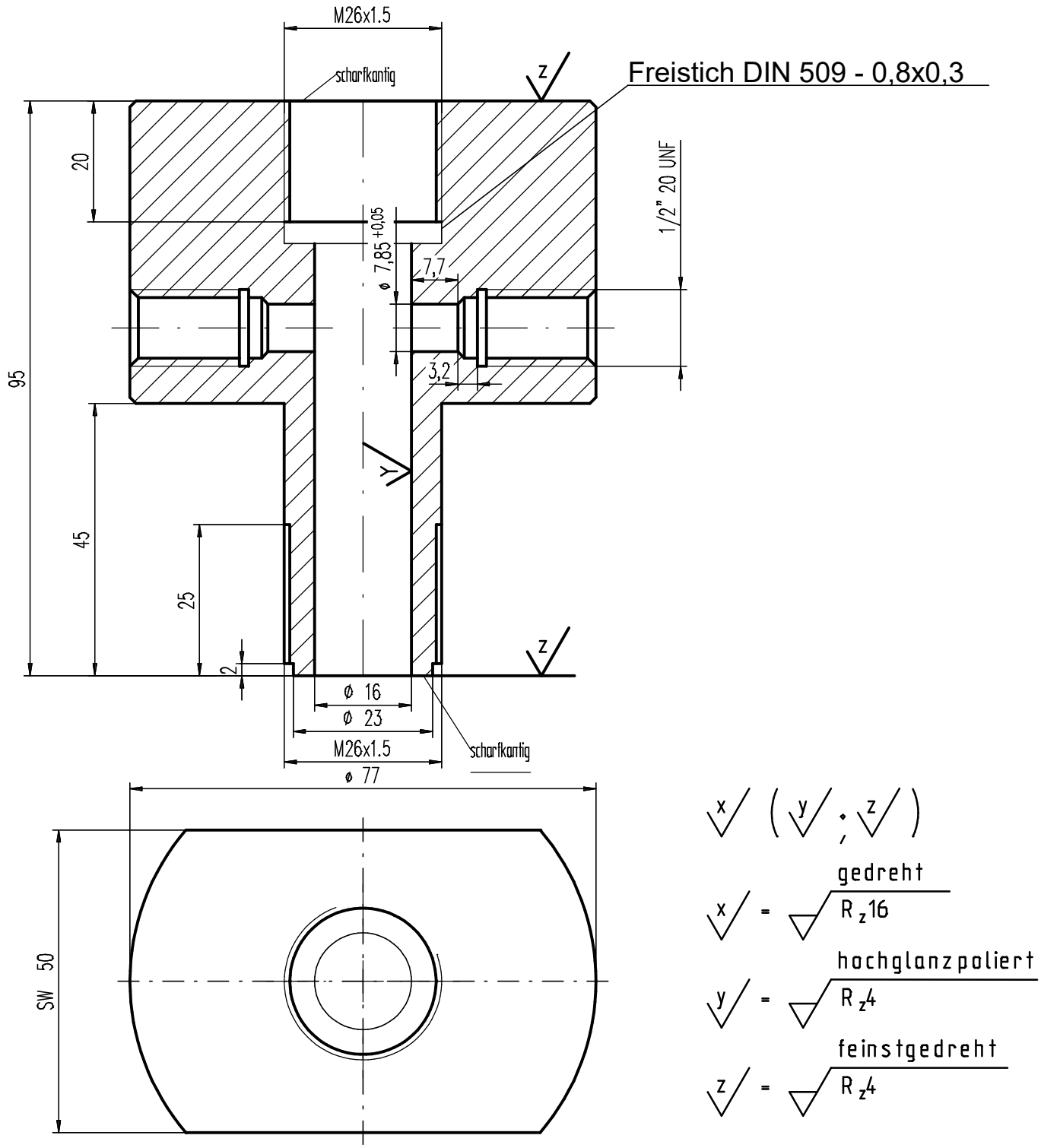

Zchn.-Vers.			Datum	Name	
Teile-Index	A		Datum	Name	

Salamander Industrie-Produkte GmbH

Am Deverhafen 4
D-26871 Papenburg
Tel. 04961 / 914- 267
Fax. 04961 / 914- 237

Brügmann

Maßstab 1:1	A1/2/3: / / mm²	G1/2/3: / / g/m	
Toleranzen:	Werkstoff-1		M-Nr
	Werkstoff-2		M-Nr
Zeichn-Status	Werkstoff-3		M-Nr
In Arbeit	Kunde		

Die Zeichnung ist unser Eigentum. Jede Vervielfältigung, Verwertung oder Mitteilung an dritte Personen ist strafbar und wird gerichtlich verfolgt. (Urheberrechtgesetz, Gesetz gegen unlauteren Wettbewerb BGB).

	Datum	Name
Erst.	20.09.2012	Patzwahl
Gepr.		
Norm		

Benennung

Coexanschlußröhrchen
M26 x 1.5 mit Fühler

Seite	Z-Art	Verwendung	Index/Klasse	Typ-Nr.	Zeichnungs-Ident-Nr.	Blatt
	EZ		A WZ	200.01.014.02.139	64023-1-1	1

Ers. f.:	Ers. d.:	Format:	Ursprung: 61197	Ers. f.: 61197