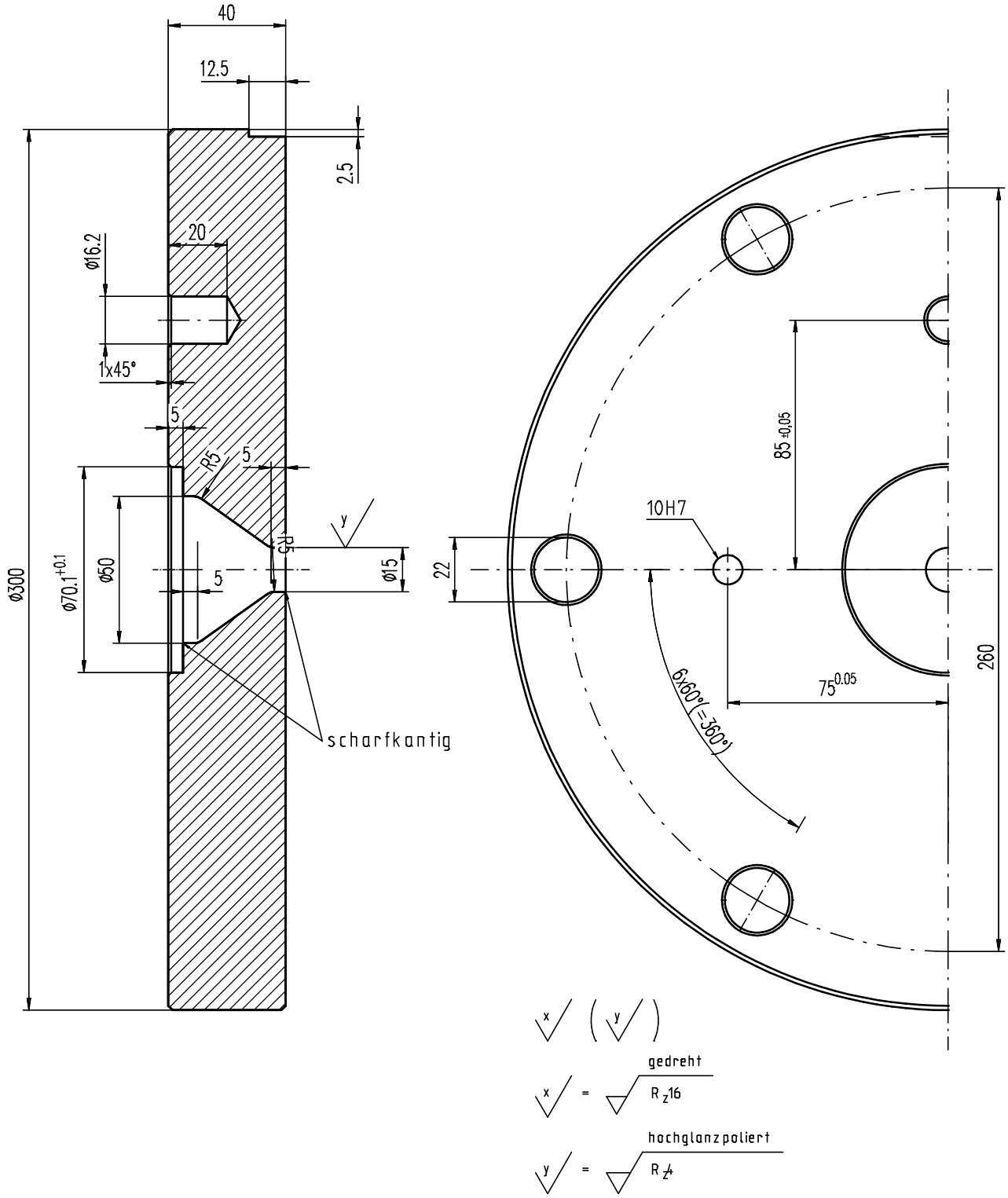

Außenkanten 1.5x45° angefast

Zchn.-Vers.	2	Stiftbohrungen 10H7 hinzu	Datum 04.04.97	Name Wzazubi
Teile-Index	A		Datum	Name

Brügmann Frisoplast GmbH
Werkzeugbau
26871 Papenburg
Tel. 0 49 61 / 914-329
Fax. 0 49 61 / 914-237
Brügmann

Toleranzen: .	M 1:1	A1/2/3: // mm²	G1/2/3: // g/m
Teile-Status i.A. Konstr.	A	Werkstoff-1	2316	M-Nr
		Werkstoff-2		M-Nr
Zeichn-Status Freigegeben	F	Werkstoff-3		M-Nr
		Kunde		

Die Zeichnung ist unser Eigentum Jede Vervielfältigung, Verwertung oder Mitteilung an dritte Personen ist strafbar und wird gerichtlich verfolgt. (Urheberrechtgesetz, Gesetz gegen unlauteren Wettbewerb BGB).

	Datum	Name
Erst.	07.11.96	wzazubi
Gepr.	04.04.97	Leemhuis
Norm	.	

Benennung

Verschraubungsring
für EA mit Fühlerbohrung

Zeichnungs-Nr.	Werkzeug-Nr-Düse / Werkzeug-Nr-Kalibrator	Teile-Ident-Nr.	Typ-Nr.	Zeichnungs-Ident-Nr.	Blatt
		1015-A-WZ	200.01.006.01.048	8473-2-1-DO	1
Ers.f.: .	Ers.d.: .	Verwendung: intern I	Ers.f.: .	Ers.d.: .	