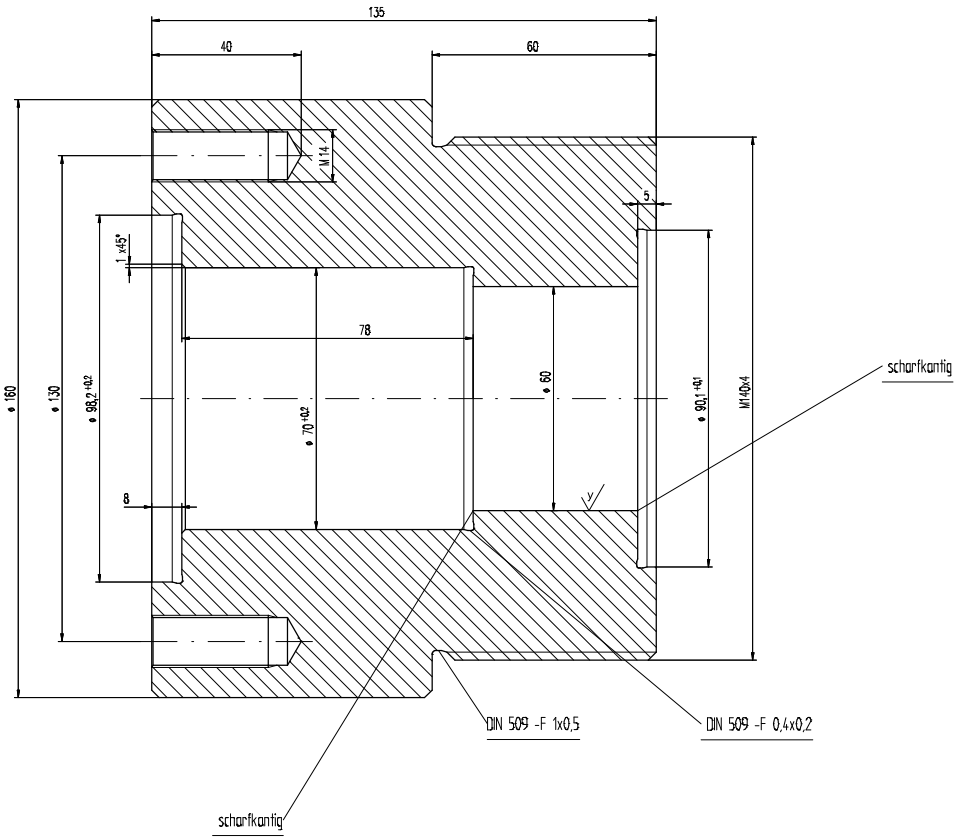

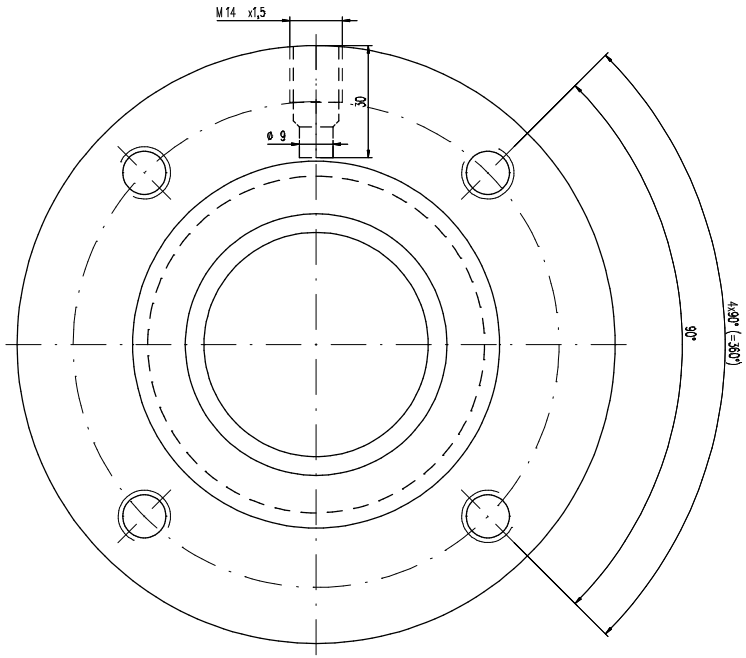

x = gedreht Rz 16

y = hochglanzpoliert Rz 4

z = feinstgedreht Rz 4

unbemaßte Fasen 2x45°

Zchn.-Vers.				Datum	Name	
Teile-Index	A			Datum	Name	

Salamander Industrie-Produkte GmbH Am Deverhafen 4 D-26871 Papenburg Tel. 04961 / 914- 267 Fax. 04961 / 914- 237	Brügmann	Maßstab 1:1 Toleranzen: Zeichn-Status Freigegeben	A1/2/3: / / mm² G1/2/3: / / g/m Werkstoff-1 M-Nr Werkstoff-2 M-Nr Werkstoff-3 M-Nr Kunde	
Die Zeichnung ist unser Eigentum. Jede Vervielfältigung, Verwertung oder Mitteilung an dritte Personen ist strafbar und wird gerichtlich verfolgt. (Urheberrechtsgesetz, Gesetz gegen unlauteren Wettbewerb UGB).		Datum / Name Erst. 10.03.2009 janssena Gepr. 18.03.2009 santen Norm	Benennung Extruderanschluß Weber ES80 Dichtungen für Polen	

Seite	Z-Art	Verwendung	Index/Klasse	Typ-Nr.	Zeichnungs-Ident-Nr.	Blatt
	ET	intern	A WZ	200.01.001.01.127	56029-1-1	1
Ers. f.:	Ers. d.:		Format:	Ursprung:	Ers. f.:	