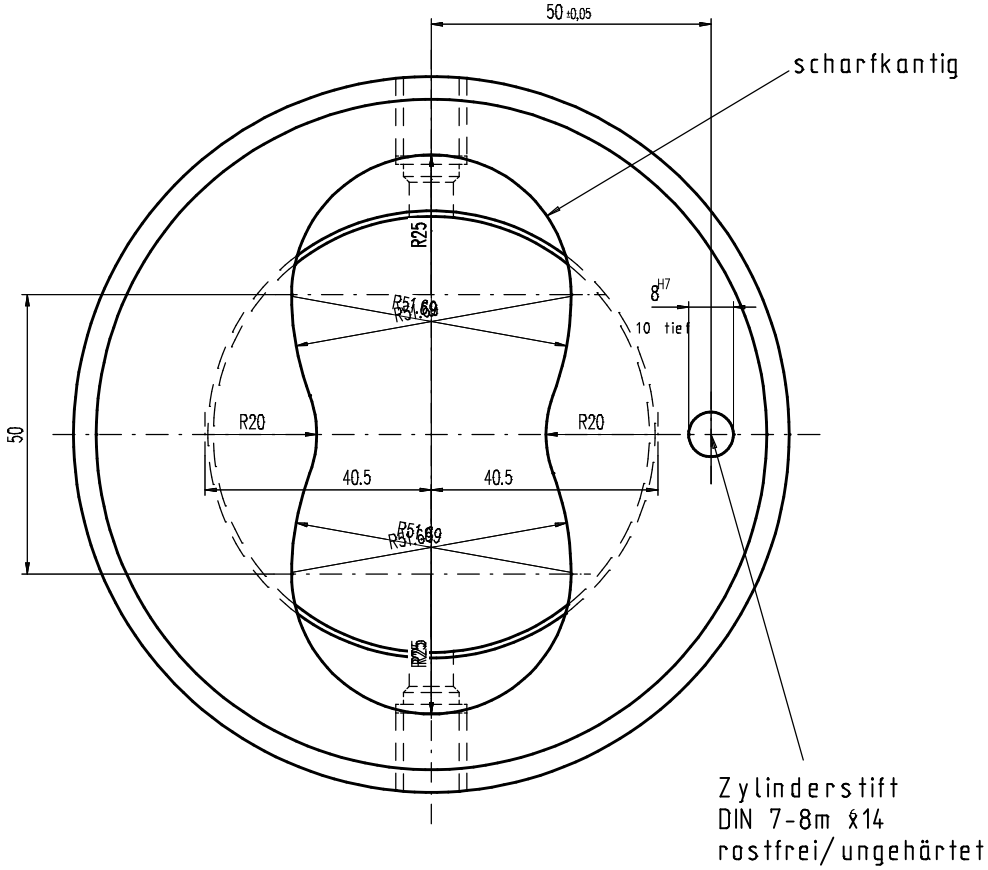

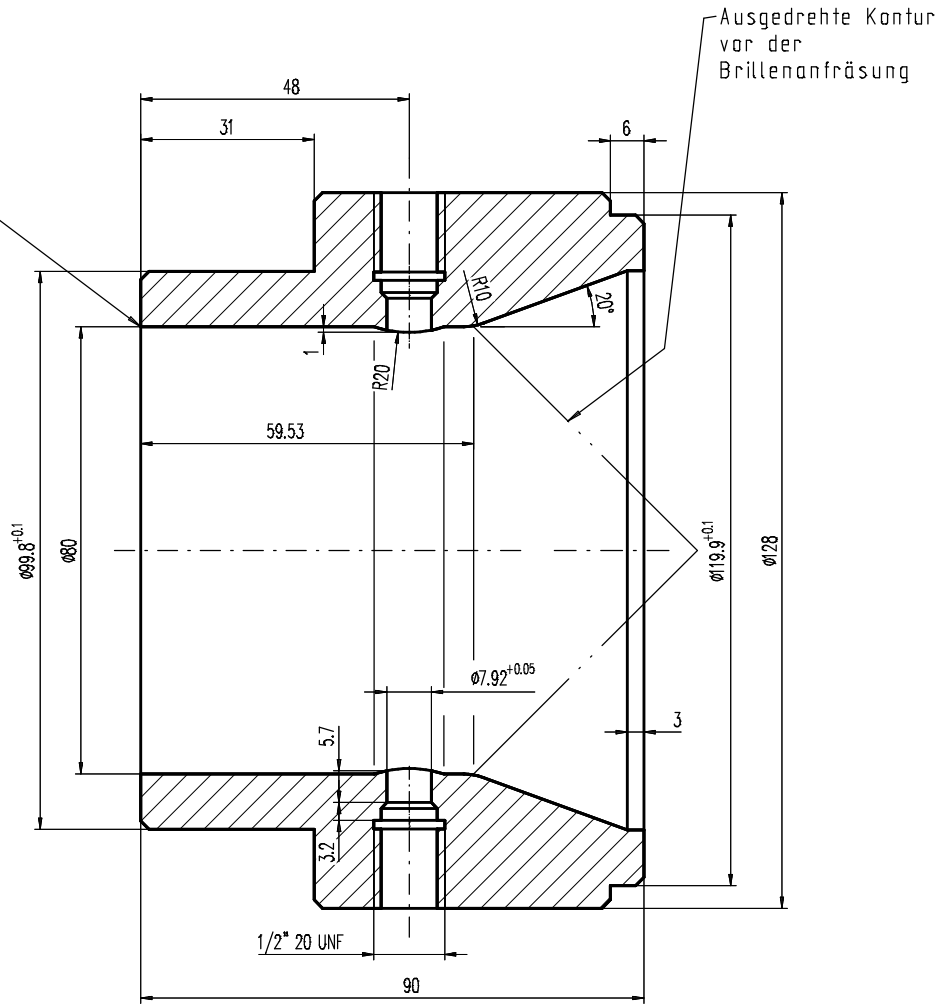

Außenkanten 1x45° angefast

Workmanagerübernahme
Ursprungsdatum 01.03.94

Zchn.-Vers.	4	Benennung geändert	Datum 23.04.96	Name martini	
Teile-Index	A		Datum	Name	

Brügmann Frisoplast GmbH Werkzeugbau 26871 Papenburg Tel. 0 49 61 / 914-329 Fax. 0 49 61 / 914-237 Brügmann	Toleranzen: . . Teile-Status i.A. Konstr. **A** Zeichn-Status In Arbeit **A**	M 1:1 A1/2/3: // mm² G1/2/3: // g/m Werkstoff-1 2316 M-Nr Werkstoff-2 M-Nr Werkstoff-3 M-Nr Kunde	

Die Zeichnung ist unser Eigentum Jede Vervielfältigung,Verwertung oder Mitteilung an dritte Personen ist strafbar und wird gerichtlich verfolgt. Urheberrechtgesetz,Gesetz gegen unlauteren Wettbewerb BGBl.		Datum	Name
	Erst.	23.04.96	martini
	Gepr.	.	.
	Norm	.	

Benennung
Zwischenhülse für Doppelextrusion von Ø80 auf Verteilanschluß Ø50

Zeichnungs-Nr.	Werkzeug-Nr-Düse Werkzeug-Nr-Kalibrator	Teile-Ident-Nr. 690-A-WZ	Typ-Nr. 200.01.007.01.026	Zeichnungs-Ident-Nr. 3098-4-1-DO	Blatt 1
Ers.f.: .	Ers.d.: .	Verwendung: intern I	Ers.f.: .	Ers.d.: .	

Zwischenhülse wird mit Durchgangshülse 200.01.008.01.068
oder Lochscheibe eingesetzt.