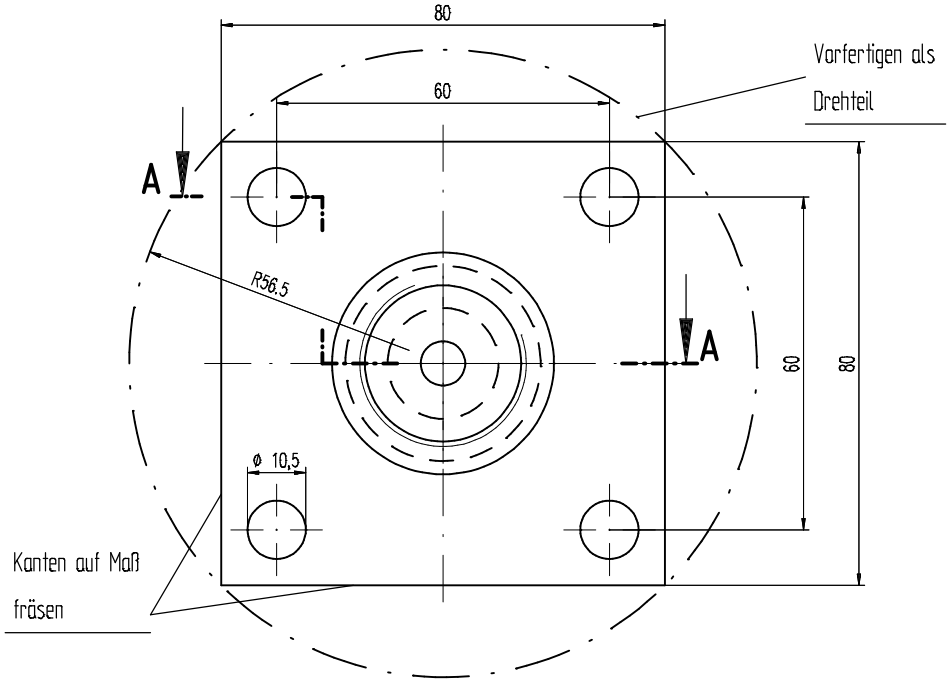

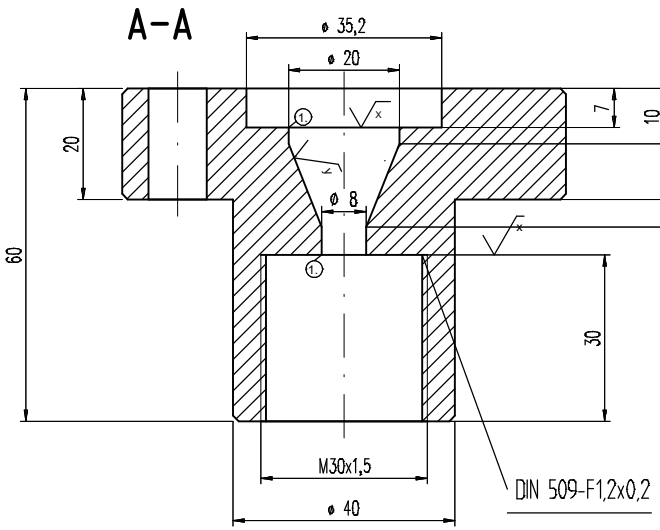

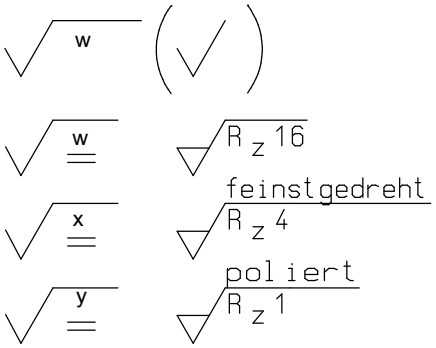

(1.) scharfkantig

alle unbemaßten Fasen 1x45°

Zchn.-Vers.				Datum	Name
Teile-Index	A			Datum	Name

Salamander Industrie-Produkte GmbH Am Deverhafen 4 D-26871 Papenburg Tel. 04961 / 914- 267 Fax. 04961 / 914- 237	Brügmann	Maßstab 1:1 Toleranzen: Zeichn-Status **Freigegeben**	A1/2/3: / / mm² G1/2/3: / / g/m Werkstoff-1 M-Nr Werkstoff-2 M-Nr Werkstoff-3 M-Nr Kunde

Die Zeichnung ist unser Eigentum. Jede Vervielfältigung, Verwertung oder Mitteilung an dritte Personen ist strafbar und wird gerichtlich verfolgt. (Urheberrechtgesetz, Gesetz gegen unlauteren Wettbewerb BGB).

	Datum	Name
Erst.	07.01.2010	janssena
Gepr.	14.01.2010	memering
Norm		

Benennung
Coexanschlußkupplung
Dm. 20er Zusatzmaschine

Seite	Z-Art	Verwendung	Index/Klasse	Typ-Nr.	Zeichnungs-Ident-Nr.	Blatt
	ET	intern	A WZ	200.01.014.03.028	57589-1-1	1
Ers. f.:	Ers. d.:		Format:	Ursprung:	Ers. f.:	