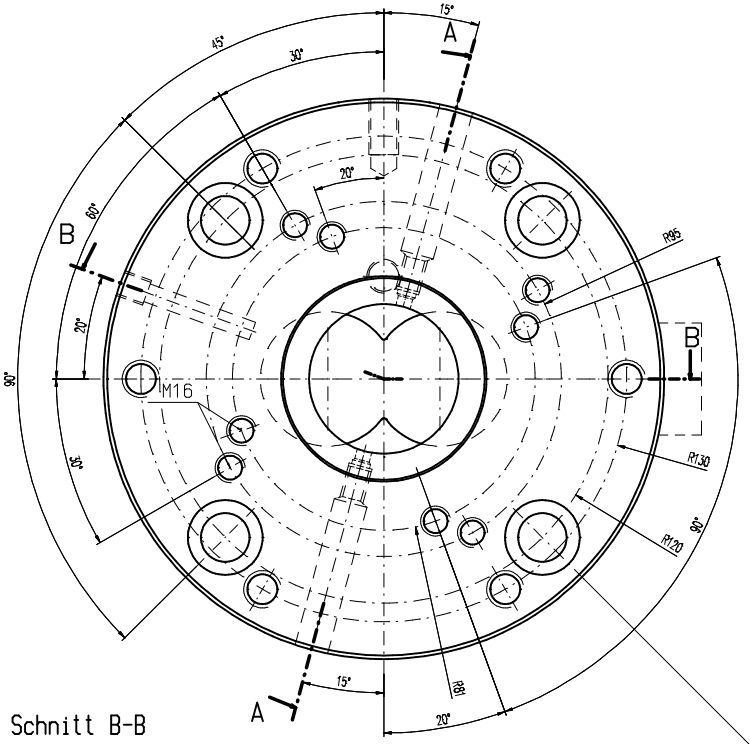

Schnitt A-A

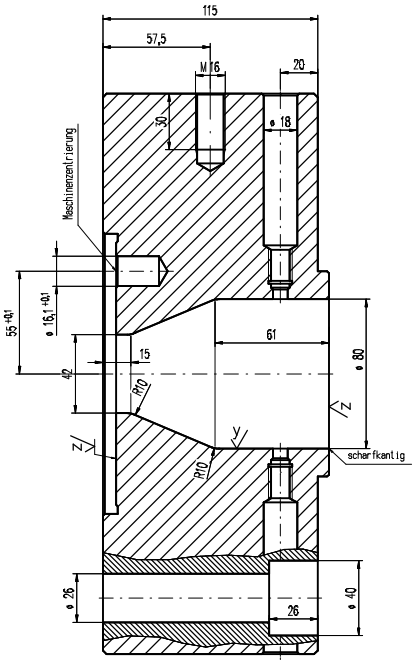

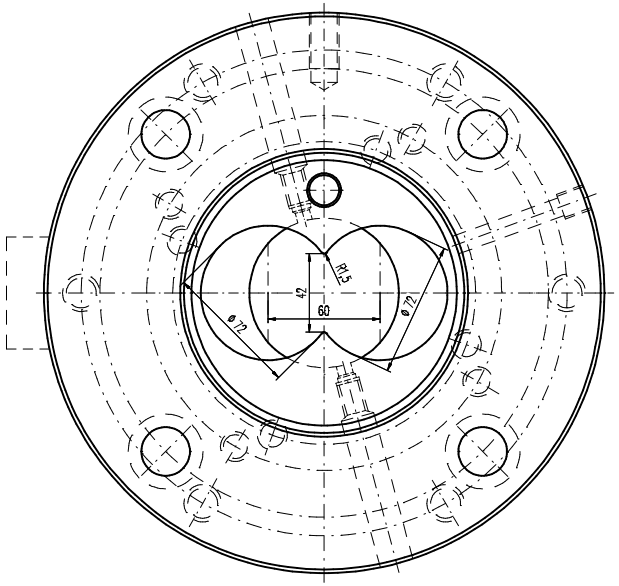

Schnitt B-B

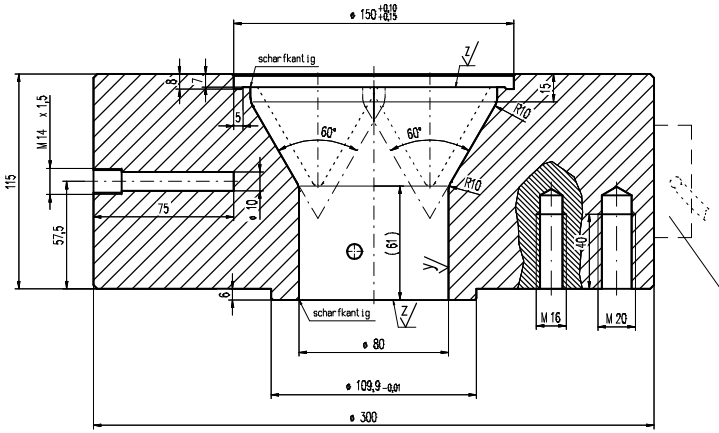

Position Spannverschluss (Heizband)

Position Kabelanschluss (Heizband)

x (y ; z)

x = gedreht R_z16

y = hochglanzpoliert R_z4

z = feinstgedreht R_z4

unbemaßte Außenkanten 2x45° angefast

Heizband:

Zchn.-Vers.				Datum	Name
Teile-Index	A			Datum	Name
Salamander Industrie-Produkte GmbH Am Deverhafen 4 D-26871 Papenburg Tel. 04961 / 914- 267 Fax. 04961 / 914- 237		Maßstab 1:1 Toleranzen: Zeichn-Status Freigegeben	A1/2/3: / / mm² G1/2/3: / / g/m Werkstoff-1 Werkstoff-2 Werkstoff-3 Kunde	M-Nr M-Nr M-Nr	
Die Zeichnung ist unser Eigentum. Jede Vervielfältigung, Verwertung oder Mitteilung an dritte Personen ist ahndbar und wird gerichtlich verfolgt. (Urheberrechtsgesetz, Gesetz gegen unlauteren Wettbewerb UGB).	Datum Erst. 13.12.2012 Gepr. 07.01.2013 Norm	Name Memering Memering	Benennung Extruderanschluß DS72 Adapter mit 80er Bohrung		
Seite	Z-Art EZ	Verwendung	Index/Klasse A WZ	Typ-Nr. 200.01.001.01.137	Zeichnungs-Ident-Nr. 64555-1-1	Blatt 1
Ers. f.:	Ers. d.:		Format:	Ursprung:	Ers. f.: