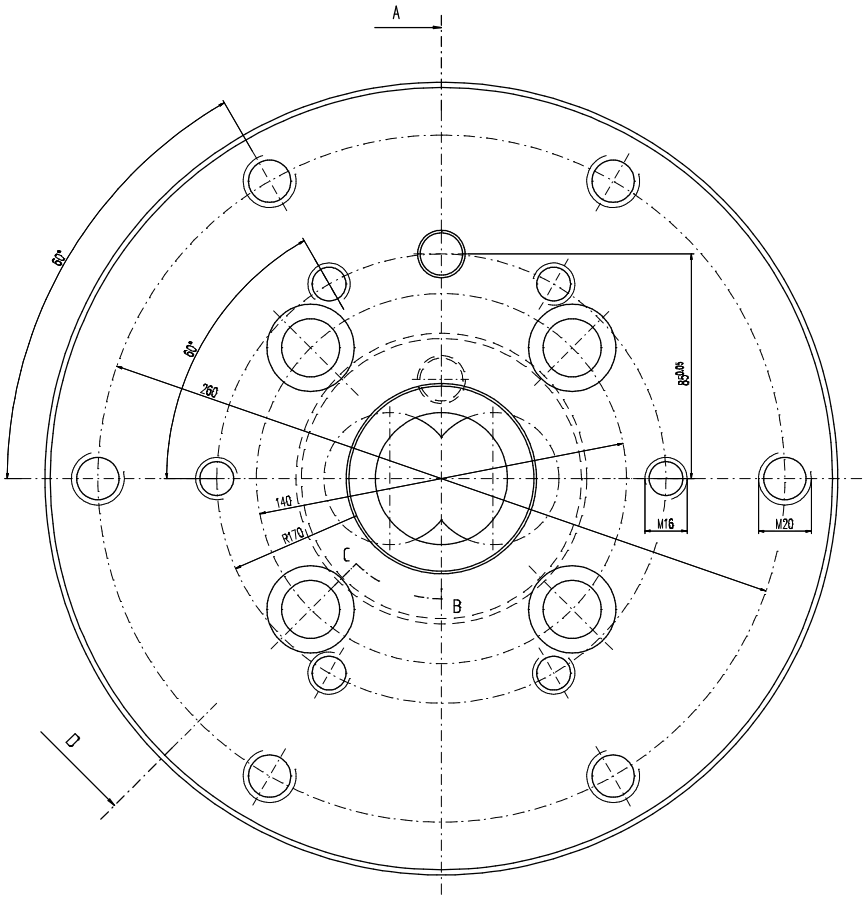

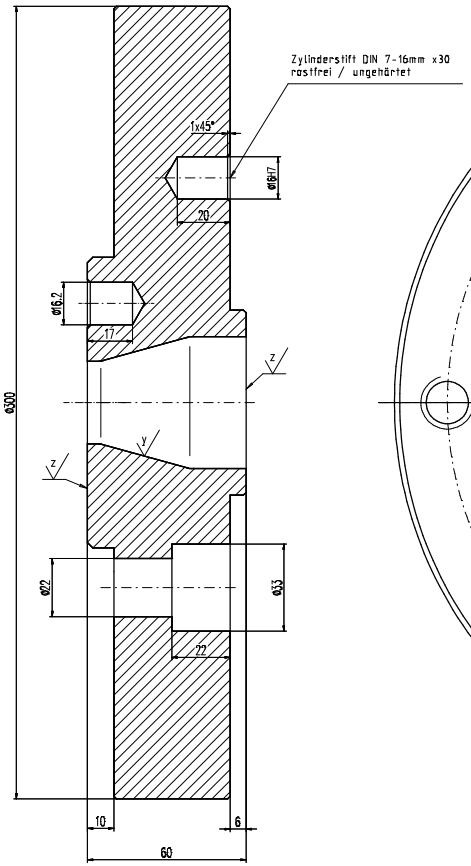

Schnitt A - D

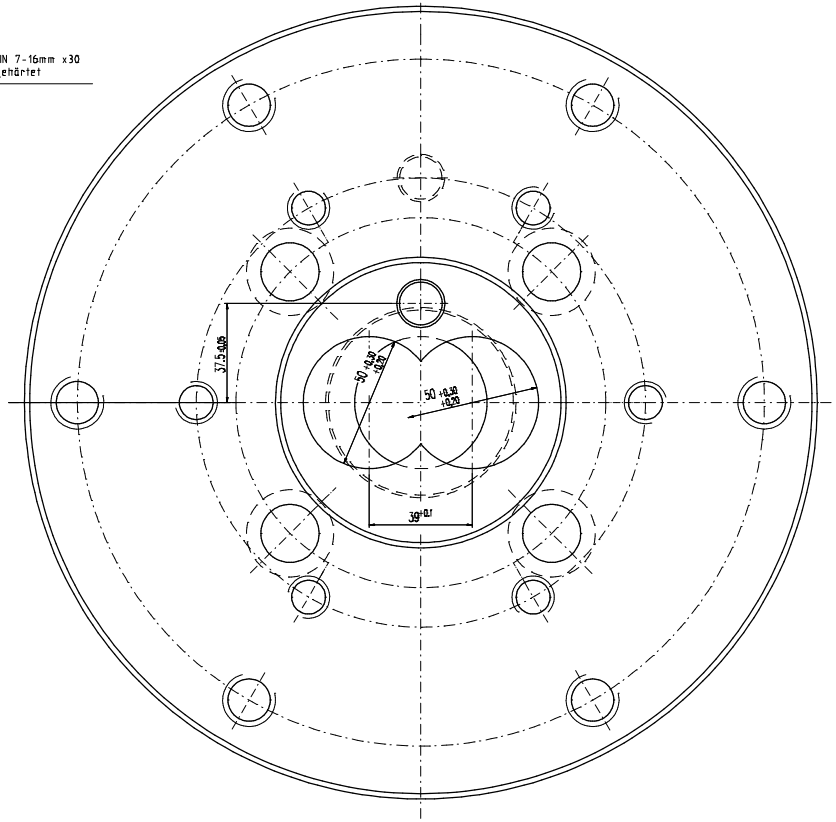

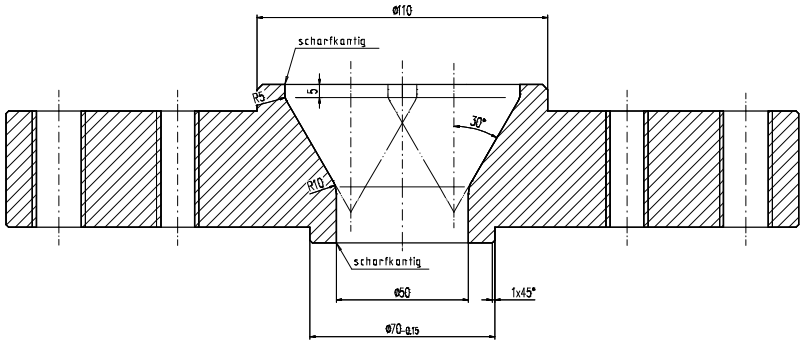

$\sqrt{x}$ ($\sqrt{y}$; $\sqrt{z}$)

$\sqrt{x}$ = gedreht $\sqrt{R_z 16}$

$\sqrt{y}$ = hochglanzpoliert $\sqrt{R_z 4}$

$\sqrt{z}$ = feinstgedreht $\sqrt{R_z 4}$

unbemaßte Außenkanten 2x45° angefast

Zchn.-Vers.	1					Datum	Name
Teile-Index	A					Datum	Name
Brüggmann Frisoplast GmbH Werkzeugbau 26871 Papenburg Tel. 0 49 61 / 914-329 Fax. 0 49 61 / 914-237		Brüggmann	Toleranzen: . .	M 1:1	A1/2/3 //	▭ B1/2/3 //	g/m
			Teile-Status (A. Konstr.)	A	Werkstoff-1	2316	M-Nr
					Werkstoff-2		M-Nr
			Zchn.-Status (z. Arbeit)	A	Werkstoff-3		M-Nr
					Kunde		
Die Zeichnung, bei einer Änderung oder Verwendung/Verwertung, zur Verfügung, zu jeder Person zur Verfügung oder wird gemäßigt ausgegeben. Schutzrechtsvermerk: Jeweils gegen anderen vorhanden RGN.		Datum	Name		Benennung		
	Erst.	08.11.96	wzazubf		Extruderanschluß KMD50KK Adapter		
	Gepr.						
	Norm	.					
Zeichnungs-Nr.	Werkzeug-Nr-Bez		Teile-Ident-Nr.		Typ-Nr.	Zeichnungs-Ident-Nr.	Blatt
	Werkzeug-Nr-Kalibrator		1016-A-WZ		200.01.001.01.083	8527-1-1-00	1
Ers.f.r. .	Ers.d.r. .		Verwendung: Interr	I	Ers.f.r. .	Ers.d.r. .	