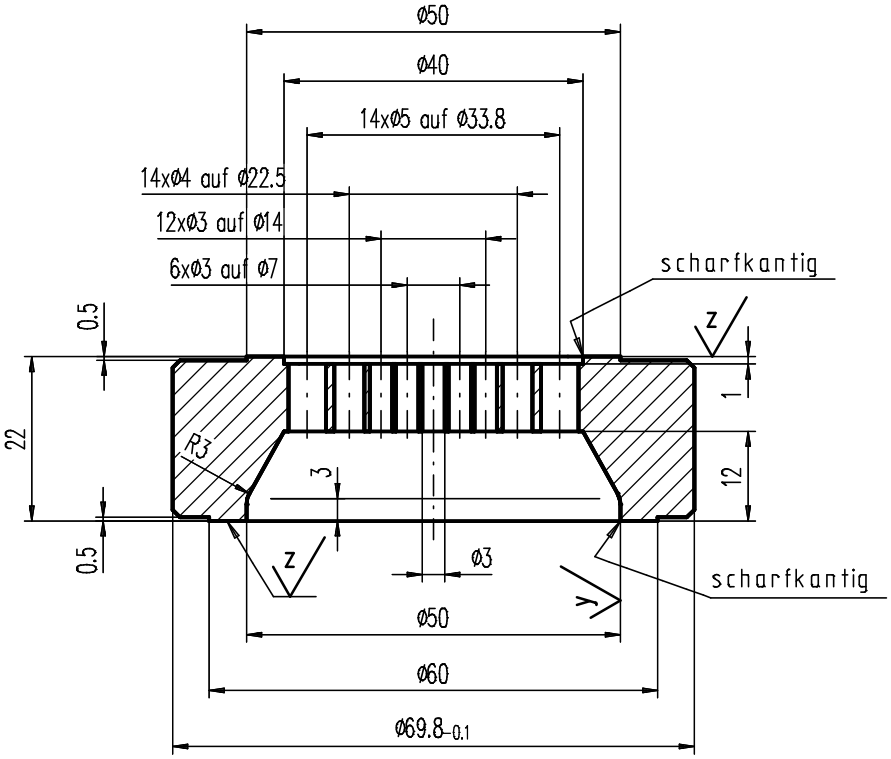

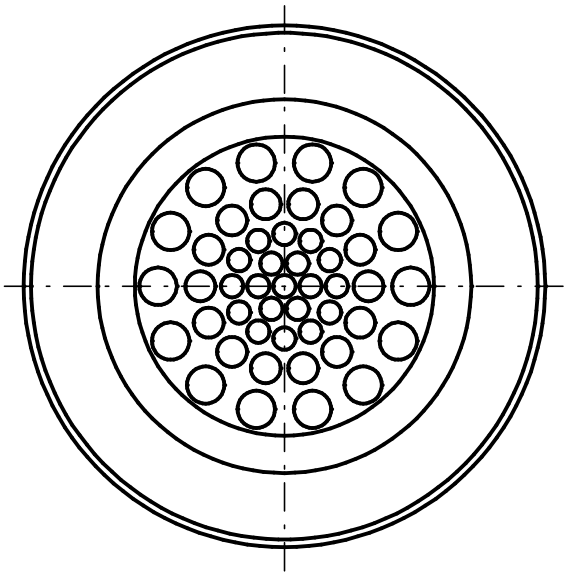

x (y ; z)

x = gedreht R_z16

y = hochglanzpoliert R_z4

z = feinstgedreht R_z4

Außenkanten 1x45° angefast

Zchn.-Vers.	1		Datum	Name
Teile-Index	A		Datum	Name

Brügmann Frisoplast GmbH
Werkzeugbau
26871 Papenburg
Tel. 0 49 61 / 914-329
Fax. 0 49 61 / 914-237

Brügmann

Toleranzen: .
.

Teile-Status i.A. Konstr.	A
Zeichn-Status In Arbeit	A

M 1:1	A1/2/3: // mm²	G1/2/3: // g/m	
Werkstoff-1	2316		M-Nr
Werkstoff-2			M-Nr
Werkstoff-3			M-Nr
Kunde			

Die Zeichnung ist unser Eigentum Jede Vervielfältigung,Verwertung oder Mitteilung an dritte Personen ist strafbar und wird gerichtlich verfolgt. (Urheberrechtgesetz,Gesetz gegen unlauteren Wettbewerb BGB).

	Datum	Name
Erst.	24.01.97	wzazubi
Gepr.		
Norm	.	

Benennung

Lochscheibe

AußenØ 69.8mm, InnenØ von 50mm auf 40mm

Zeichnungs-Nr.	Werkzeug-Nr-Düse	Teile-Ident-Nr.	Typ-Nr.	Zeichnungs-Ident-Nr.	Blatt
	Werkzeug-Nr-Kalibrator	1079-A-WZ	200.01.011.01.053	10055-1-1-DO	1
Ers.f.: .	Ers.d.: .	Verwendung: intern I	Ers.f.: .	Ers.d.: .	