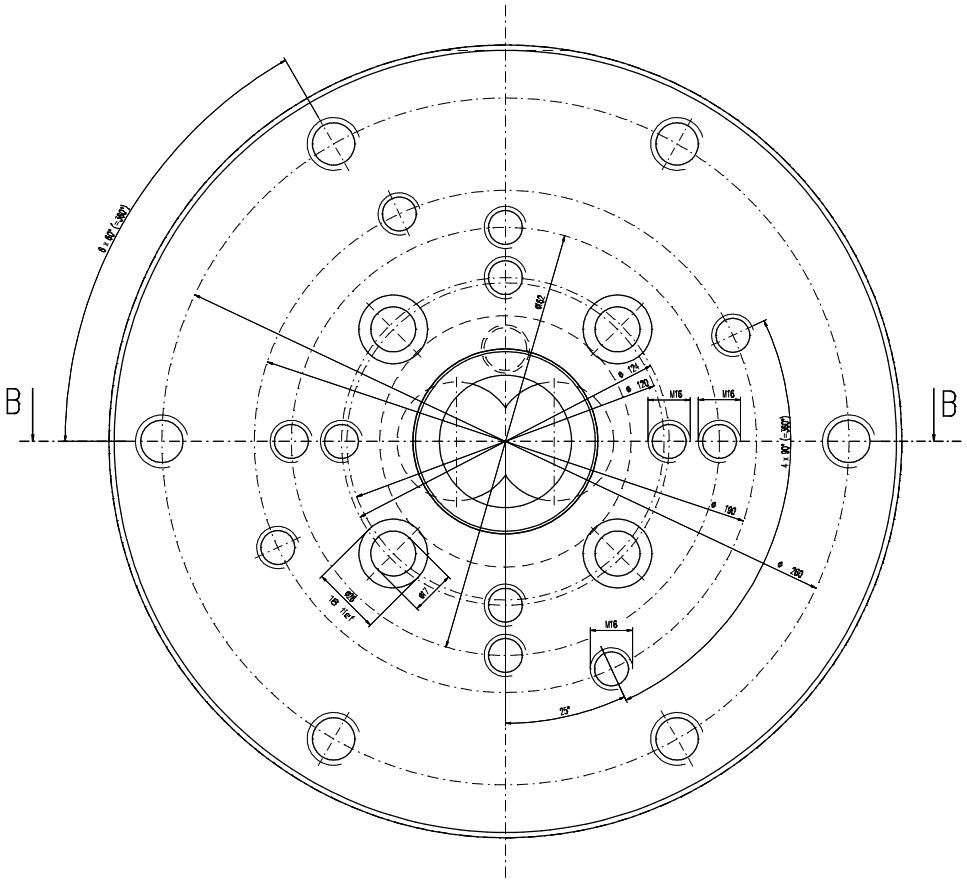


A-A

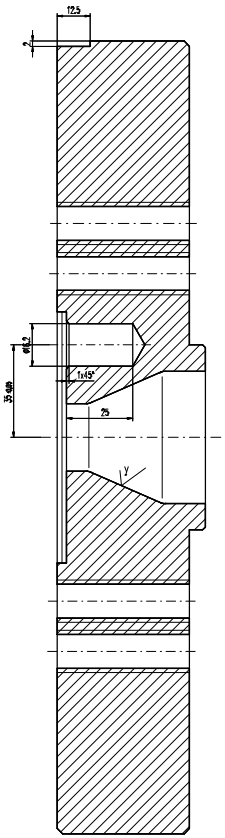


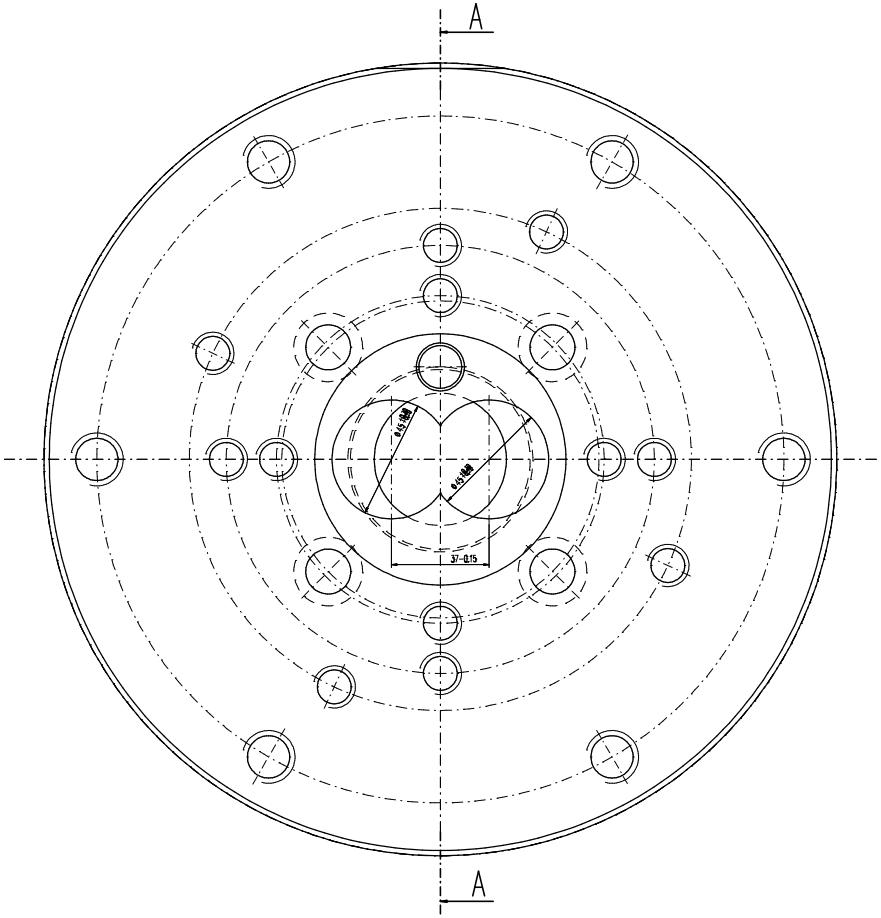


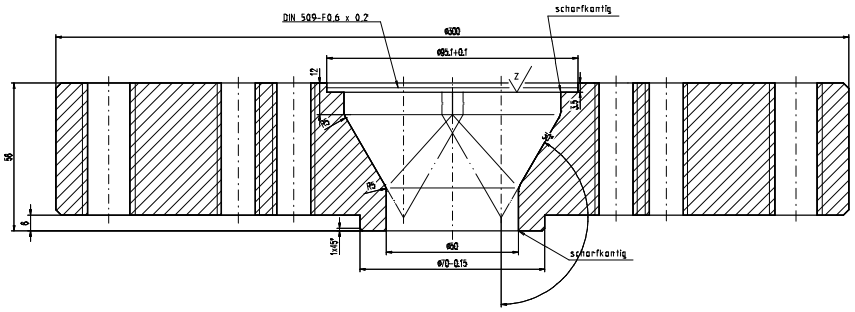


B-B

Außenkanten 2 x 45° angefast

$\sqrt{}^{x}$ ( $\sqrt{}^{y}$ ; $\sqrt{}^{z}$ )

$\sqrt{}^{x}$ = gedreht $R_z 16$

$\sqrt{}^{y}$ = hochglanzpoliert $R_z 4$

$\sqrt{}^{z}$ = feinstgedreht $R_z 4$

| | | | | | | | | | |
|---|---|---|---|---|---|---|---|---|---|
| Zchn.-Vers. | 3 | Verschraubung geändert | | | | | Datum 17.03.98 | Name Wzazubf | |
| Teile-Index | A | | | | | | Datum | Name | |
| Brüggmann Frisoplast GmbH<br>Werkzeugbau<br>26871 Papenburg<br>Tel. 0 49 61 / 914-329<br>Fax. 0 49 61 / 914-237 | | | Toleranzen .<br>. | | M 1:1 | 41/2/3 // | ▭ 61/2/3 // | | g/m |
| | | | Teile-Status i.A. Konstr. | A | Werkstoff-1 | 2316 | | | M-Nr |
| | | | | | Werkstoff-2 | | | | M-Nr |
| | | | Zchn.-Status in Arbeit | A | Werkstoff-3 | | | | M-Nr |
| | | | | | Kunde | | | | |
| Die Zeichnung, bei einer Änderung oder Veröffentlichung/Verwendung ist Rücksprache mit der Firmenleitung zu halten und wird gemäß DIN 34 behandelt.<br>Schutzvermerk nach DIN 34 beachten! | | | | Datum | Name | Benennung<br>Extruderanschluß<br>CM45 (Adapter) | | | |
| | | | Erst. | 17.03.98 | wzazubf | | | | |
| | | | Gepr. | | | | | | |
| | | | Norm | . | | | | | |
| Zeichnungs-Nr. | | | Werkzeug-Nr-Bez | | Teile-Ident-Nr. | Typ-Nr. | Zeichnungs-Ident-Nr. | | Blatt |
| | | | Werkzeug-Nr-Kalkulator | | 1633-A-WZ | 200.01.001.01.055 | 17170-3-1-00 | | 1 |
| Ers.f.r. . | | | Ers.d.r. . | | Verwendung: Intern I | Ers.f.r. . | | Ers.d.r. . | |