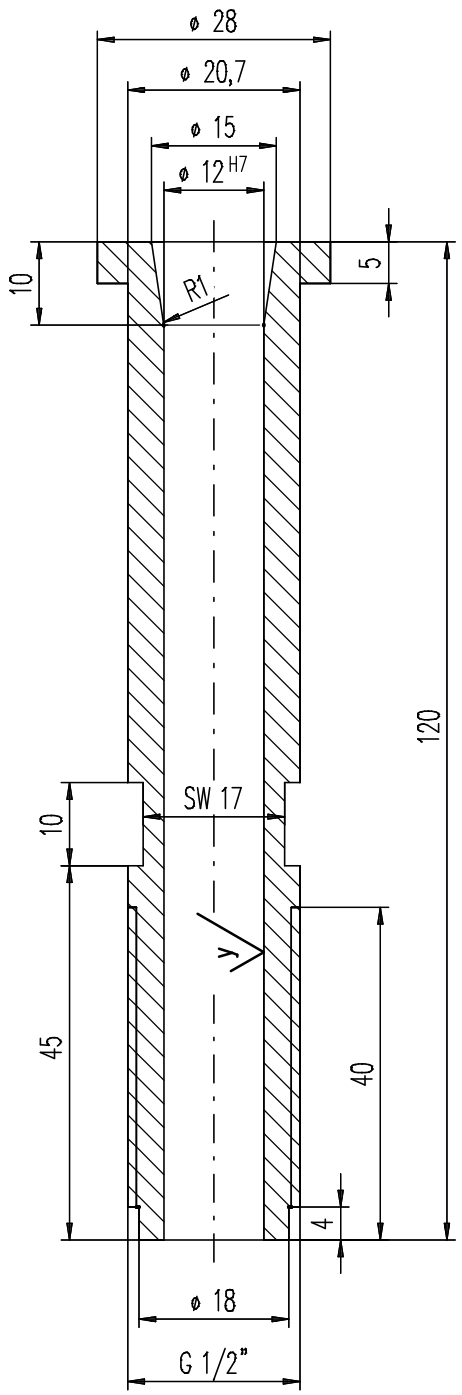

x | y

x = gedreht R_z16

y = hochglanzpoliert R_z4

Außenkanten 1x45° angefast

Zchn.-Vers.			Datum	Name
Teile-Index	A		Datum	Name

Salamander Industrie-Produkte GmbH

Am Deverhafen 4
D-26871 Papenburg
Tel. 04961 / 914- 267
Fax. 04961 / 914- 237

Brügmann

Maßstab 1:1	A1/2/3: / / mm²	G1/2/3: / / g/m	
Toleranzen:	Werkstoff-1		M-Nr
	Werkstoff-2		M-Nr
Zeichn-Status	Werkstoff-3		M-Nr
Freigegeben	Kunde		

Die Zeichnung ist unser Eigentum. Jede Vervielfältigung, Verwertung oder Mitteillung an dritte Personen ist strafbar und wird gerichtlich verfolgt. (Urheberrechtgesetz, Gesetz gegen unlauteren Wettbewerb BGB).

	Datum	Name
Erst.	27.02.2015	Memering
Gepr.	27.02.2015	Memering
Norm		

Benennung

Coexanschlußröhrchen

Durchm. 15 auf Durchm. 12 , 120 lang

Seite	Z-Art	Verwendung	Index/Klasse	Typ-Nr.	Zeichnungs-Ident-Nr.	Blatt
	EZ		A WZ	200.01.014.02.149	69238 - 1 - 1	1
Ers. f.:	Ers. d.:		Format:	Ursprung:	Ers. f.:	