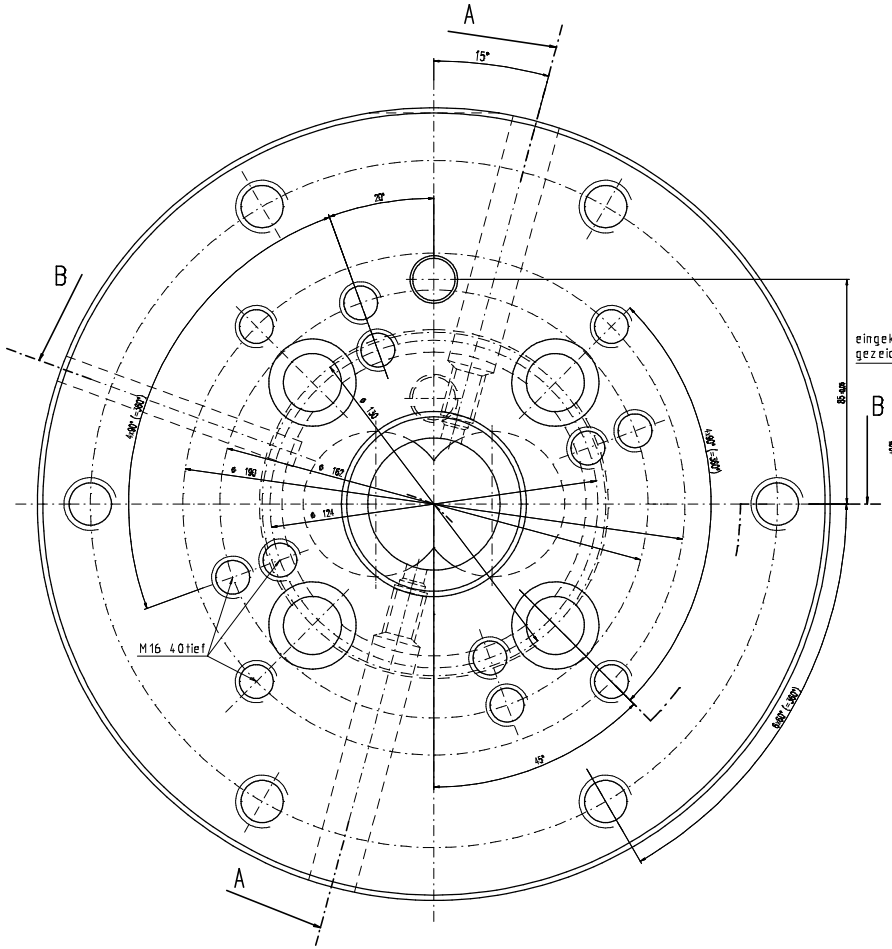

Schnitt A-A

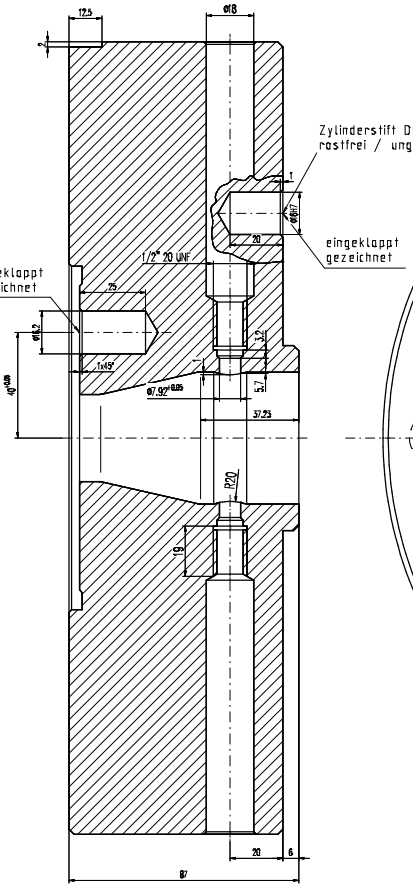

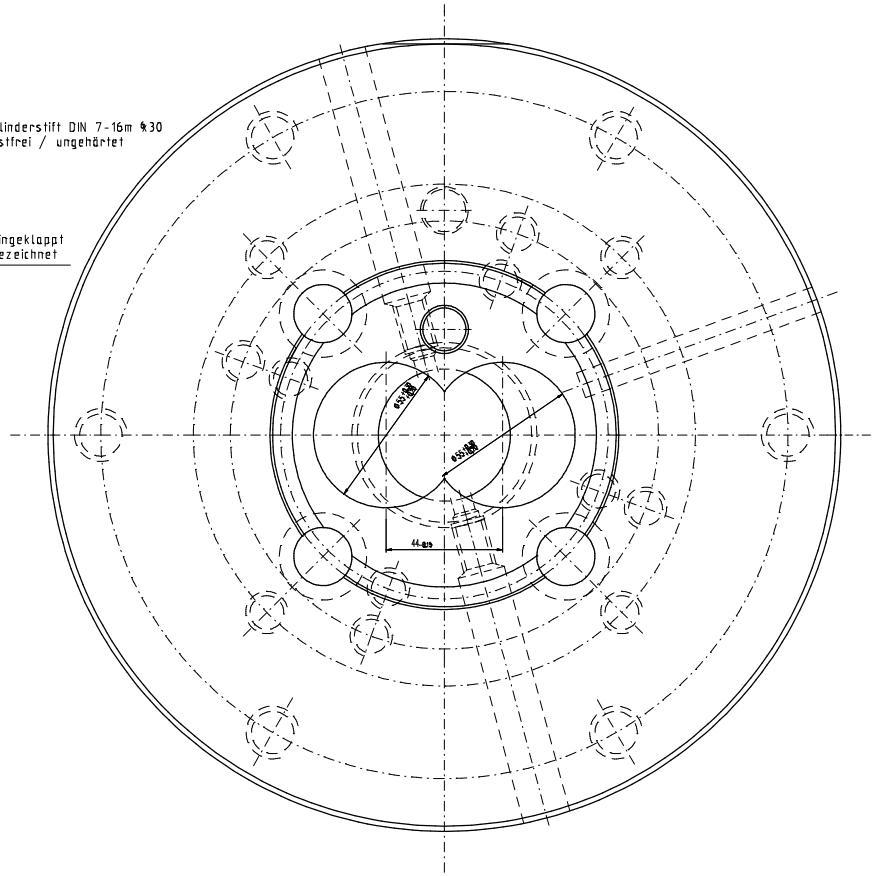

Schnitt B-B

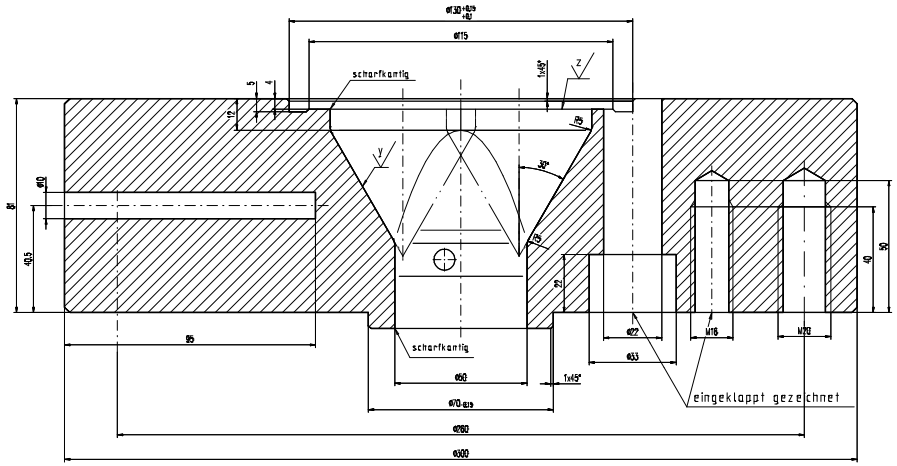

$\sqrt{x}$ ($\sqrt{y}$; $\sqrt{z}$)

$\sqrt{x}$ = $\sqrt{R_z 16}$ gedreht

$\sqrt{y}$ = $\sqrt{R_z 4}$ hochglanzpoliert

$\sqrt{z}$ = $\sqrt{R_z 4}$ feinstgedreht

unbemaßte Außenkanten 2x45° angefast

Heizband:
200.01.004.01.219

Zchn.-Vers. 1				Datum	Name
Teile-Index A				Datum	Name
Brügmann Frisoplast GmbH Werkzeugbau 26871 Papenburg Tel. 0 49 61 / 914-329 Fax. 0 49 61 / 914-237	Toleranzen: . Teile-Status i.A. Konstr. A Zchn.-Status in Arbeit A	M 1:1 / 1/2/3 // / 1/2/3 //	Werkstoff-1 2316 Werkstoff-2 Werkstoff-3		M-Nr. M-Nr. M-Nr.
Die Zeichnung, Bild und/oder Digitalisat oder Verwendung/Verwertung ist untersagt, es sei denn, es liegt eine ausdrückliche und vorher gemachte schriftliche Genehmigung vor. Zuwiderhandlungen können einen erheblichen Schaden nach sich ziehen.	Datum Erst. 09.04.98 Gepr. Norm.	Name wzzeuhf	Benennung Extruderanschluß CM55 Adapter mit Fühlerbohrungen		
Zeichnungs-Nr.	Werkzeug-Nr.-Bild Werkzeug-Nr.-Kalibrator	Teile-Ident-Nr. 1669-A-WZ	Typ-Nr. 200.01.001.01.096	Zeichnungs-Ident-Nr. 17678-1-1-00	Blatt 1
Ers.f.r. .	Ers.d.r. .	Verwendung: Intern 1	Ers.f.r. .	Ers.d.r. .	