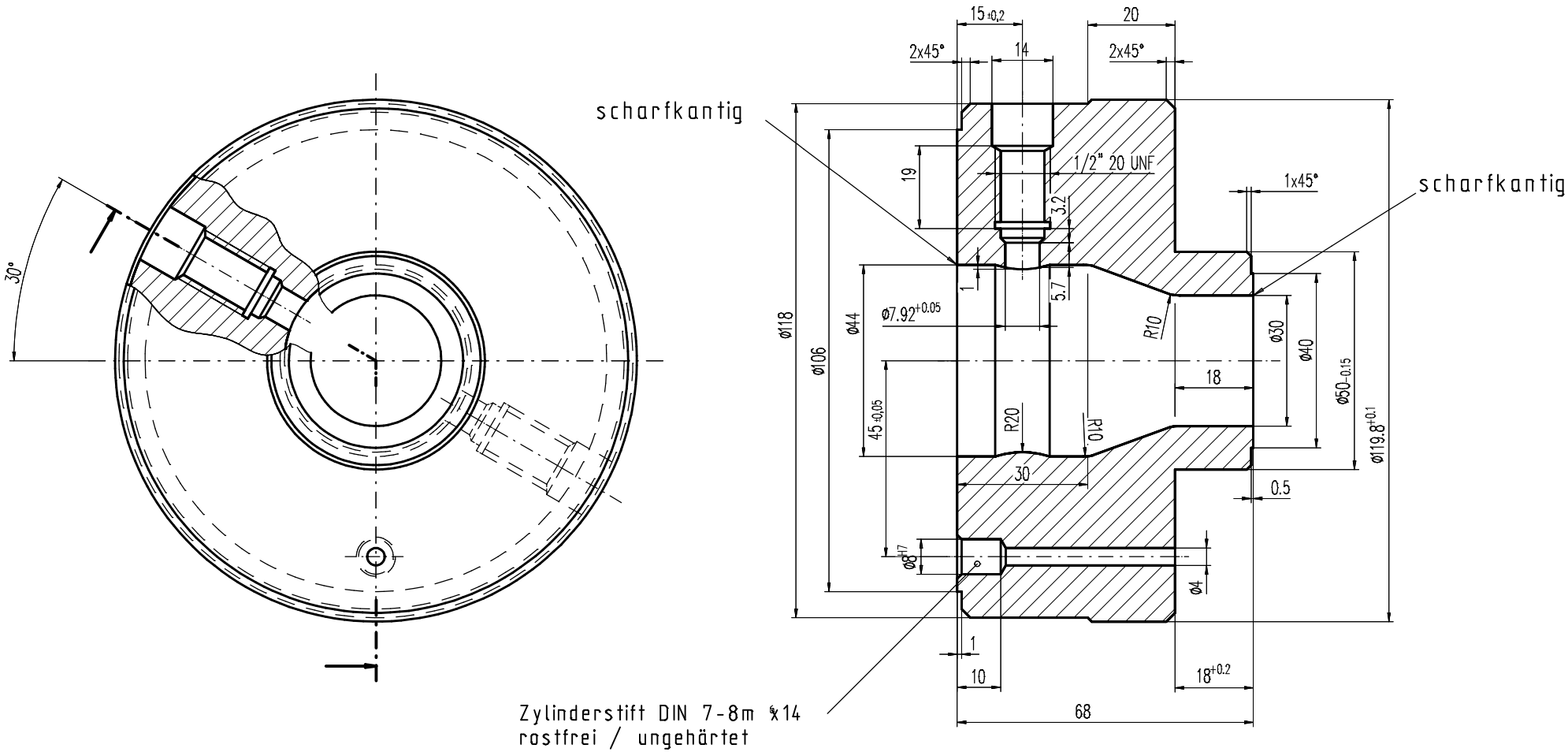

Workmanagerübernahme
Ursprungsdatum 09.11.92

Zchn.-Vers.	1			Datum	Name
Teile-Index	A			Datum	Name

Brügmann Frisoplast GmbH
Werkzeugbau
26871 Papenburg
Tel. 0 49 61 / 914-329
Fax. 0 49 61 / 914-237
Brügmann

Toleranzen: .
Teile-Status i.A. Konstr. **A**
Zeichn-Status In Arbeit **A**

M 1:1 | A1/2/3: // mm² | G1/2/3: // g/m

Werkstoff-1	2316	M-Nr
Werkstoff-2		M-Nr
Werkstoff-3		M-Nr
Kunde		

Die Zeichnung ist unser Eigentum Jede Vervielfältigung, Verwertung oder Mitteilung an dritte Personen ist strafbar und wird gerichtlich verfolgt. (Urheberrechtsgesetz, Gesetz gegen unlauteren Wettbewerb BGB).

	Datum	Name
Erst.	22.04.96	martini
Gepr.	.	.
Norm	.	

Benennung
Zwischenhülse
für CM55 von ø44 auf ø30

Zeichnungs-Nr.	Werkzeug-Nr-Düse	Teile-Ident-Nr.	Typ-Nr.	Zeichnungs-Ident-Nr.	Blatt
	Werkzeug-Nr-Kalibrator	678-A-WZ	200.01.007.01.013	3078-1-1-DO	1
Ers.f.: .	Ers.d.: .	Verwendung: intern I	Ers.f.: .	Ers.d.: .	