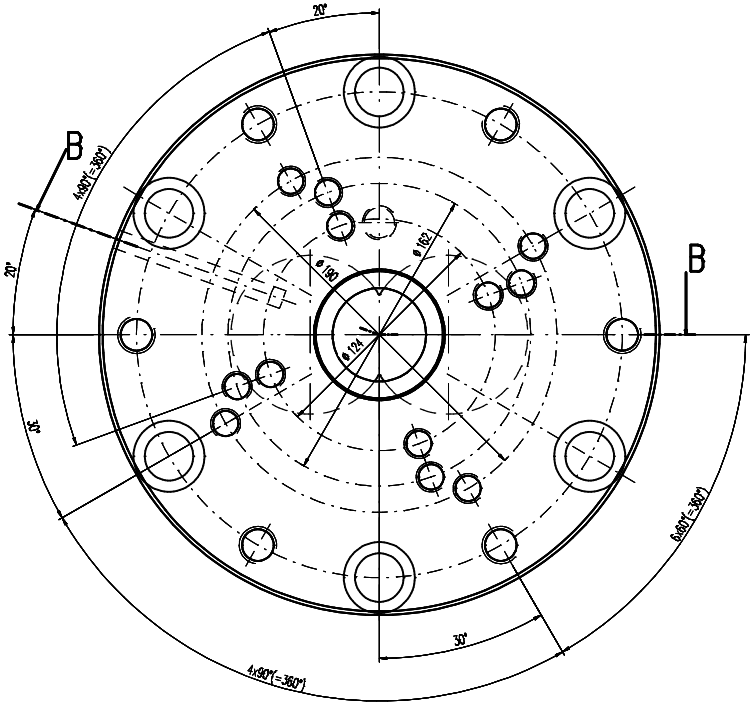


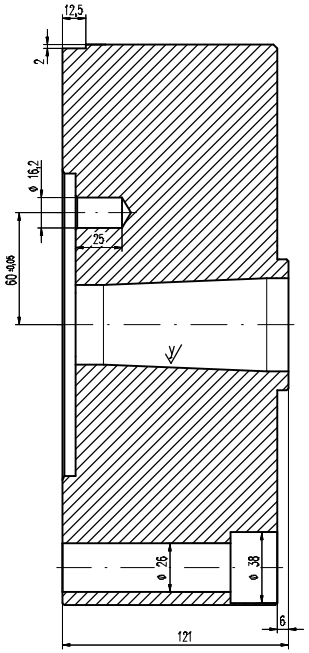


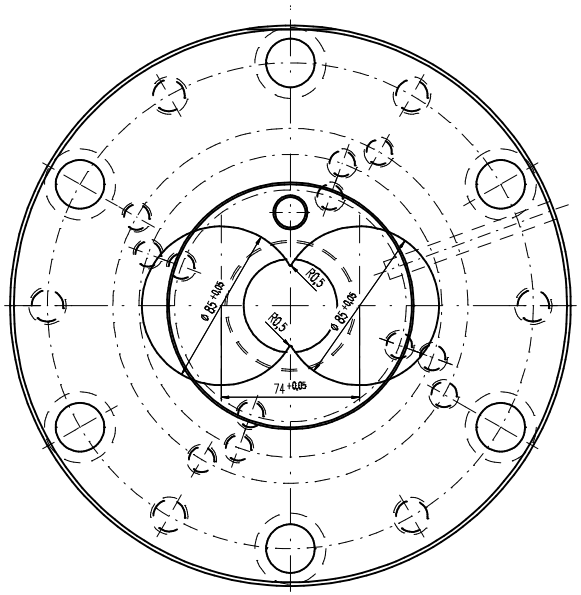


Schnitt B-B

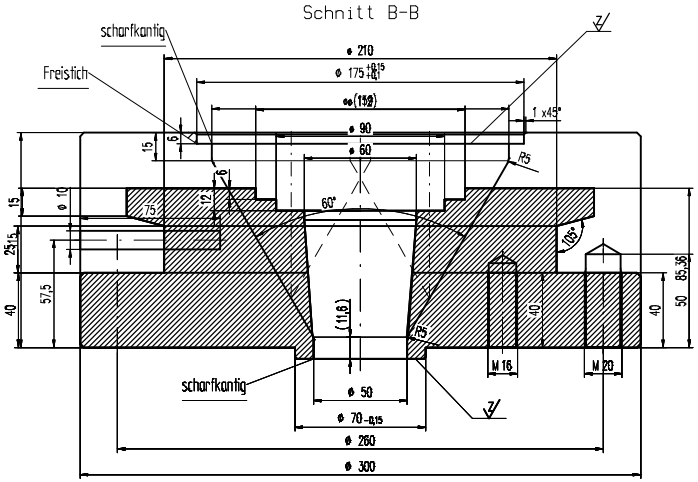


Heizband:
200.01.004.01.176

$\sqrt{}$ ($\sqrt{}$; $\sqrt{}$)

$\sqrt{}$ = gedreht $\sqrt{R_z\ 16}$

$\sqrt{}$ = hochglanzpoliert $\sqrt{R_z\ 4}$

$\sqrt{}$ = feinstgedreht $\sqrt{R_z\ 4}$

| | | | | | | |
|---|---|---|---|---|---|---|
| Zchn.-Vers. | | | | | Datum | Name |
| Teile-Index | A | | | | Datum | Name |

| | | | | |
|---|---|---|---|---|
| Salamander Industrie-Produkte GmbH<br>Am Deverhafen 4<br>D-26871 Papenburg<br>Tel. 04961 / 914- 267<br>Fax. 04961 / 914- 237 | Brügmann | Maßstab 1:2 | A1/2/3: / / mm² G1/2/3: / / g/m | |
| | | Toleranzen: | Werkstoff-1 | M-Nr |
| | | | Werkstoff-2 | M-Nr |
| | | Zeichn-Status In Arbeit | Werkstoff-3 | M-Nr |
| | | | Kunde | |

| | | Datum | Name | |
|---|---|---|---|---|
| Die Zeichnung ist unser Eigentum. Jede Vervielfältigung, Verwertung oder Mitteilung an dritte Personen ist strafbar und wird gerichtlich verfolgt. (Urheberrechtsgesetz, Gesetz gegen unlauteren Wettbewerb UGB). | Erst. | 17.12.2010 | pham | Benennung<br>Extruderanschluß DS85<br>Adapter für DS 8.5 (Masch. 19)_Fr |
| | Gepr. | | | |
| | Norm | | | |

| Seite | Z-Art | Verwendung | Index/Klasse | Typ-Nr. | Zeichnungs-Ident-Nr. | Blatt |
|---|---|---|---|---|---|---|
| | ET | | A WZ | 200.01.001.01.121 | 60127-1-1 | 1 |
| Ers. f.: | Ers. d.: | | Format: | Ursprung: 51683 | Ers. f.: 51683 | |