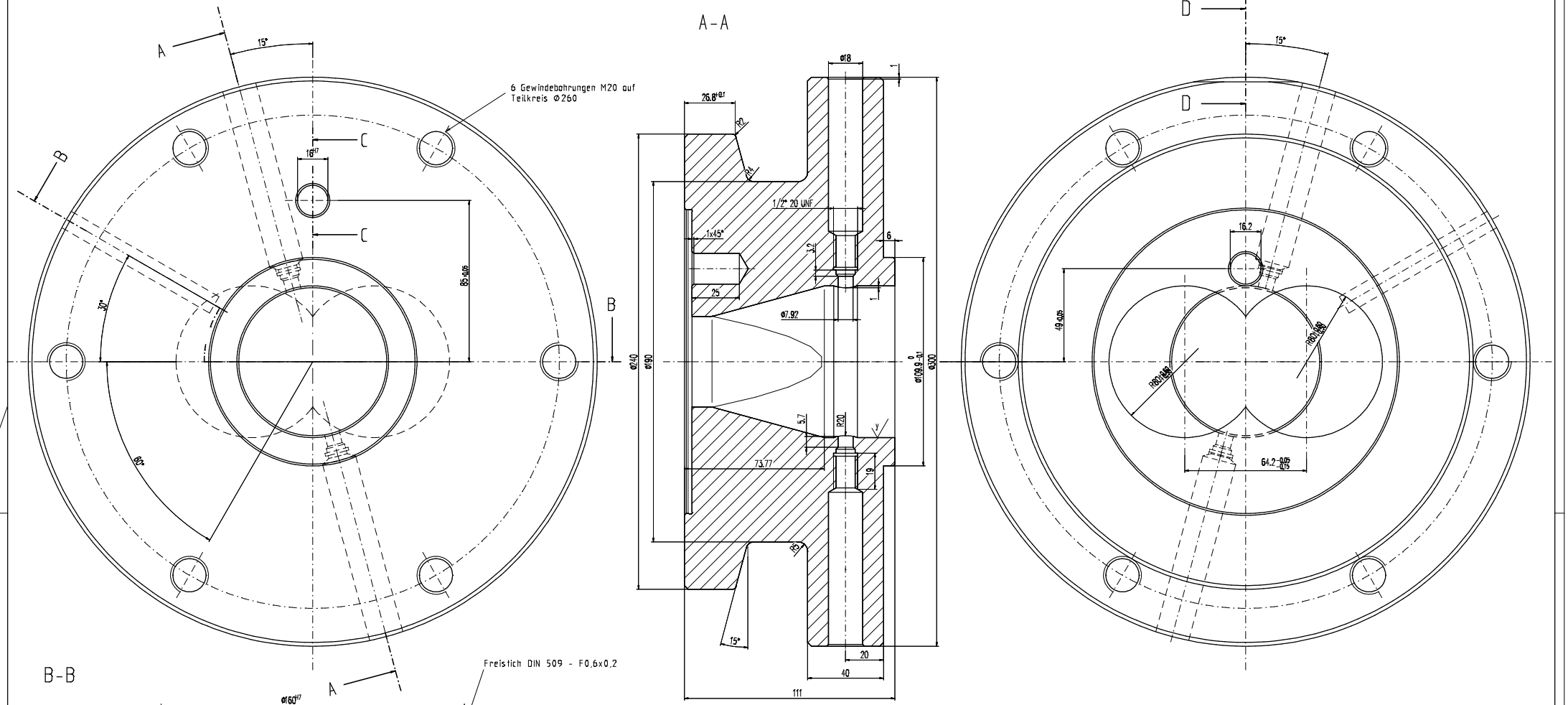

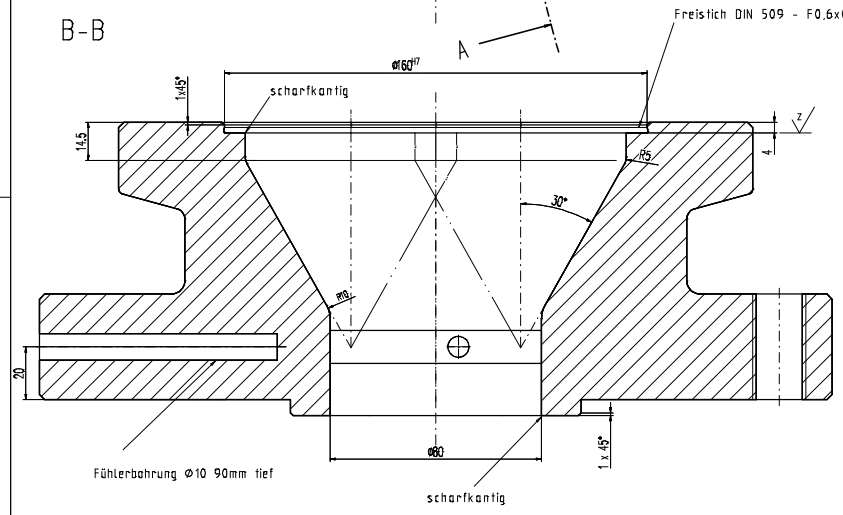

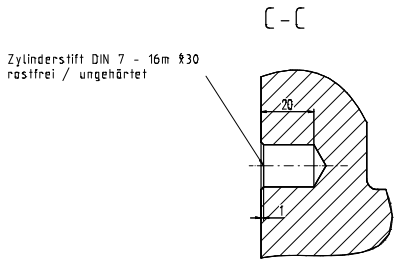

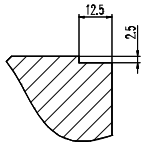

$\sqrt{x}$ ($\sqrt{y}$; $\sqrt{z}$)

$\sqrt{x}$ = gedreht $R_z 16$

$\sqrt{y}$ = hochglanzpoliert $R_z 4$

$\sqrt{z}$ = feinstgedreht $R_z 4$

unbemaßte Außenkanten 2x45° angefast

Zchn.-Vers. 1				Datum	Name
Teile-Index A				Datum	Name
Brügmann Fenster-Systeme GmbH Werkzeugbau D-26871 Papenburg Tel. 04961 / 914-329 Fax. 04961 / 914-237	Toleranzen: - -		M 1:1	at/2/b //	ISO/2/b //
	Teile-Status LA. Konstr.	A	Werkstoff-1		M-Nr.
	Zeichn.-Status in Arbeit	A	Werkstoff-2		M-Nr.
			Werkstoff-3		M-Nr.
			Kunde		
Die Zeichnung ist unser Eigentum und darf weder vervielfältigt noch einem Mitbewerber zur Kenntnis gegeben werden. Sie darf nur für den vorgesehenen Zweck verwendet werden. Verletzungen werden gerichtlich verfolgt.	Erst. 12.07.99	Name wzazubf	Bezeichnung Extruderanschluß CM80 Adapter mit Fühlerbohrungen Ø80mm		
	Gepr. -	-			
	Norm -				
Zeichnungs-Nr.	Werkzeug-Nr.-Bild Werkzeug-Nr.-Kalibrator	Teile-Ident-Nr. 2085-A-WZ	Typ-Nr. 200.01.001.01.106	Zeichnungs-Ident-Nr. 23911-1-1-DQ	Blatt 1
Ers.f.r. -	Ers.d.r. -	Verwendung: Intern 1	Ers.f.r. -	Ers.d.r. -	