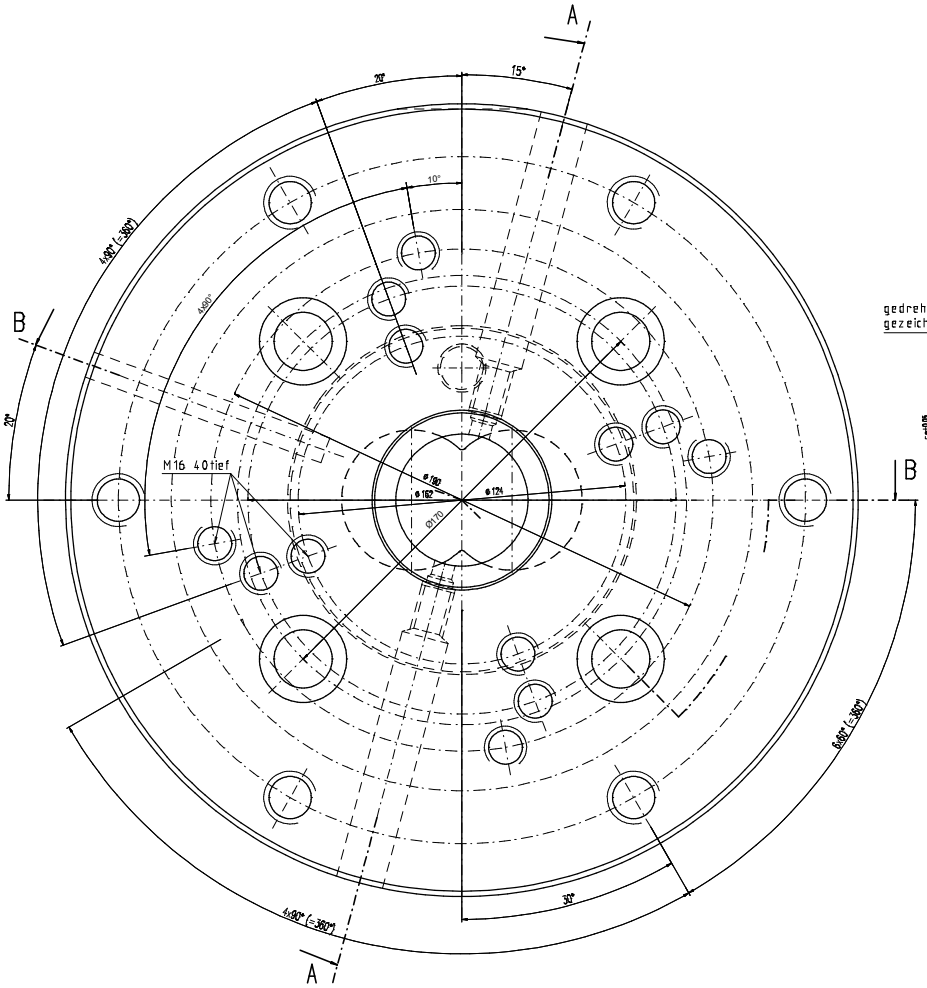

Schnitt A-A

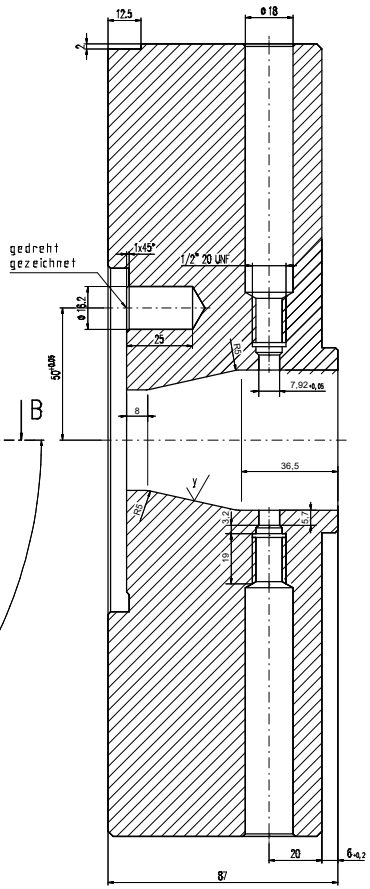

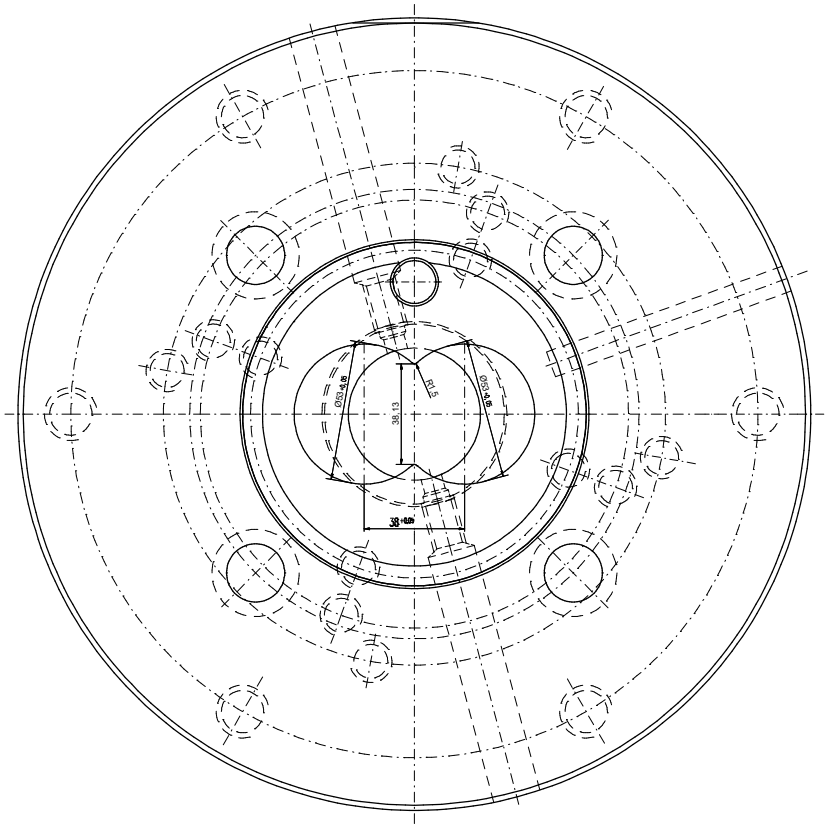

Schnitt B-B

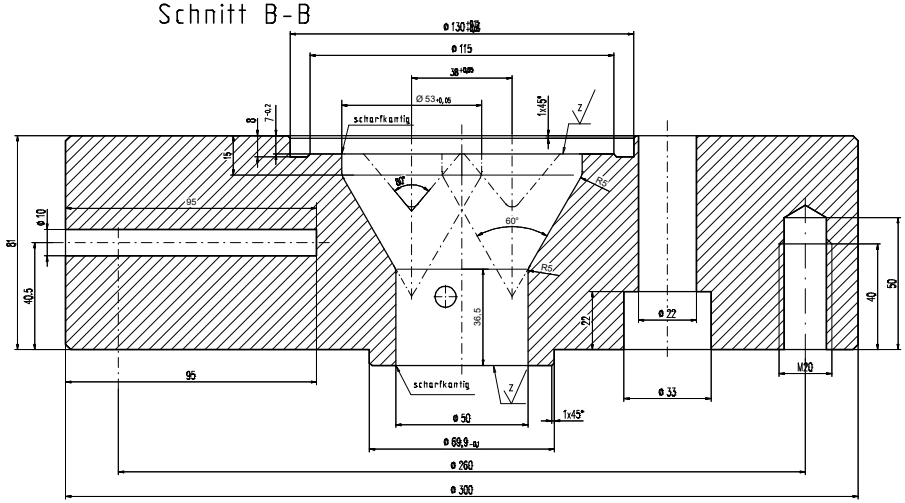

$\sqrt{x}$ ($\sqrt{y}$; $\sqrt{z}$)

$\sqrt{x}$ = gedreht $R_z 16$

$\sqrt{y}$ = hochglanzpoliert $R_z 4$

$\sqrt{z}$ = feinstgedreht $R_z 4$

unbemaßte Außenkanten 2x45° angefast

Heizband:
200.01.004.01.219

Zchn.-Vers.					Datum	Name	
Teile-Index	A				Datum	Name	
Salamander Industrie-Produkte GmbH Am Devarhafen 4 D-26871 Papenburg Tel. 04961 / 914- 267 Fax. 04961 / 914- 237		Maßstab 1:1	A1/2/3: / / mm² G1/2/3: / / g/m				
		Toleranzen:	Werkstoff-1				M-Nr
			Werkstoff-2				M-Nr
		Zeichn-Status	Werkstoff-3				M-Nr
		In Arbeit	Kunde				
Im Anlehnung DIN unser Eigentum, ohne Genehmigung Weitergabe oder Mitteilung an Dritte Personen verboten und eine gerichtlich verfolgt. Urheberrechtsgesetz basiert gegen unseren Wettbewerb BGH.		Datum	Name	Benennung			
	Erst.	26.06.2017	Memering	Extruderanschluß-3 CE7 ehem. Zusatzextruder mit 50er Bohrung			
	Gepr.						
	Norm						
Seite	Z-Art	Verwendung	Index/Klasse	Typ-Nr.	Zeichnungs-Ident-Nr.	Blatt	
	EZ		A WZ	200.01.001.01.145	75084-1-1	1	
Ers. f.:	Ers. d.:		Format:	Ursprung:	Ers. f.:		