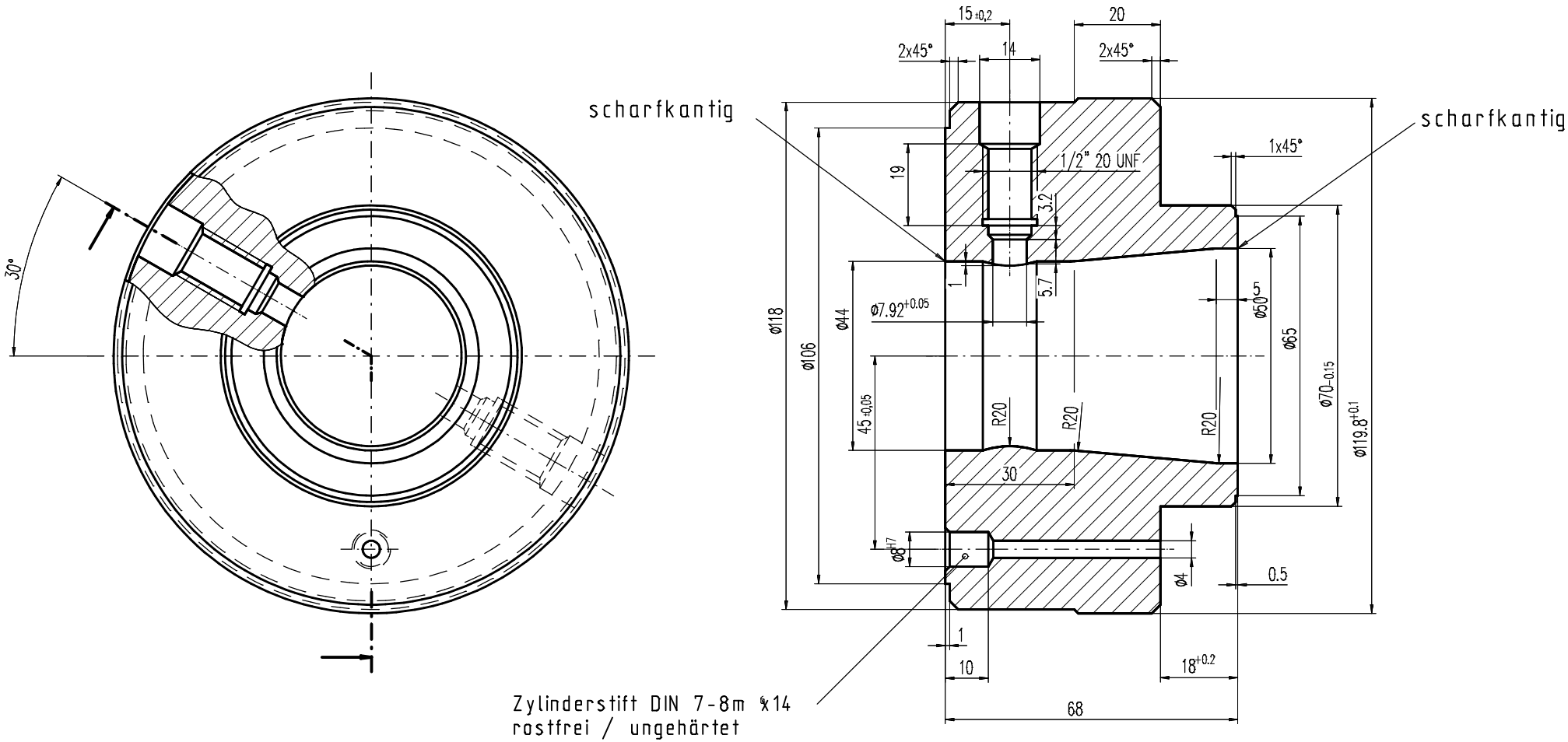

Workmanagerübernahme
Ursprungsdatum 10.10.1994

Zchn.-Vers.	2	Benennung geändert	Datum 25.04.96	Name martini	
Teile-Index	A		Datum	Name	

Brügmann Frisoplast GmbH
Werkzeugbau
26871 Papenburg
Tel. 0 49 61 / 914-329
Fax. 0 49 61 / 914-237
Brügmann

Toleranzen: .

Teile-Status i.A. Konstr.	A
Zeichn-Status In Arbeit	A

M 1:1	A1/2/3: // mm²	G1/2/3: // g/m
Werkstoff-1	2316	M-Nr
Werkstoff-2		M-Nr
Werkstoff-3		M-Nr
Kunde		

Die Zeichnung ist unser Eigentum Jede Vervielfältigung,Verwertung oder Mitteilung an dritte Personen ist strafbar und wird gerichtlich verfolgt. (Urheberrechtgesetz,Gesetz gegen unlauteren Wettbewerb BGB).

	Datum	Name
Erst.	25.04.96	martini
Gepr.	.	.
Norm	.	

Benennung
Zwischenhülse
für CM55 und CMT58 von ø44 auf ø50

Zeichnungs-Nr.	Werkzeug-Nr-Düse	Teile-Ident-Nr.	Typ-Nr.	Zeichnungs-Ident-Nr.	Blatt
	Werkzeug-Nr-Kalibrator	698-A-WZ	200.01.007.01.032	3151-2-1-DO	1

Ers.f.: .	Ers.d.: .	Verwendung: intern I	Ers.f.: .	Ers.d.: .