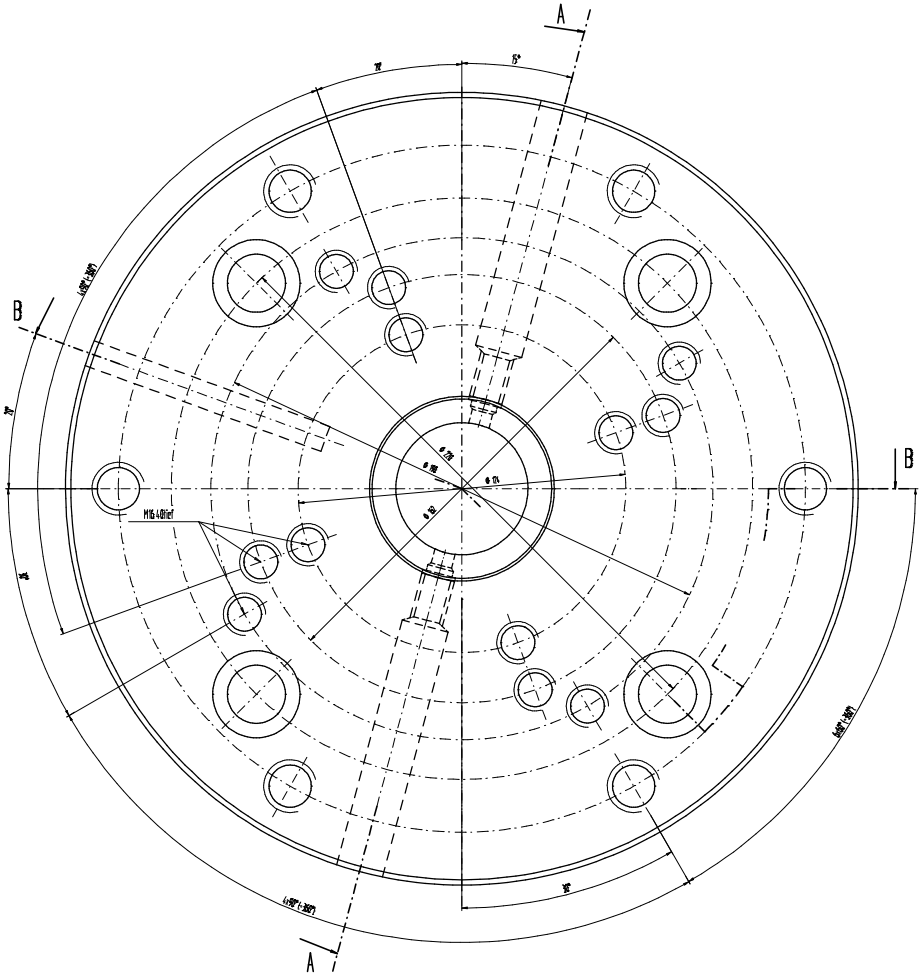

Schnitt A-A

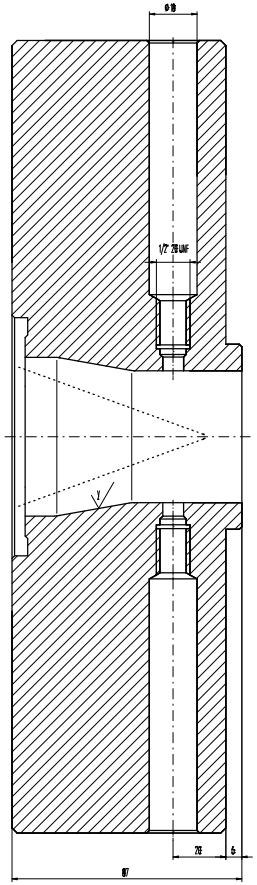

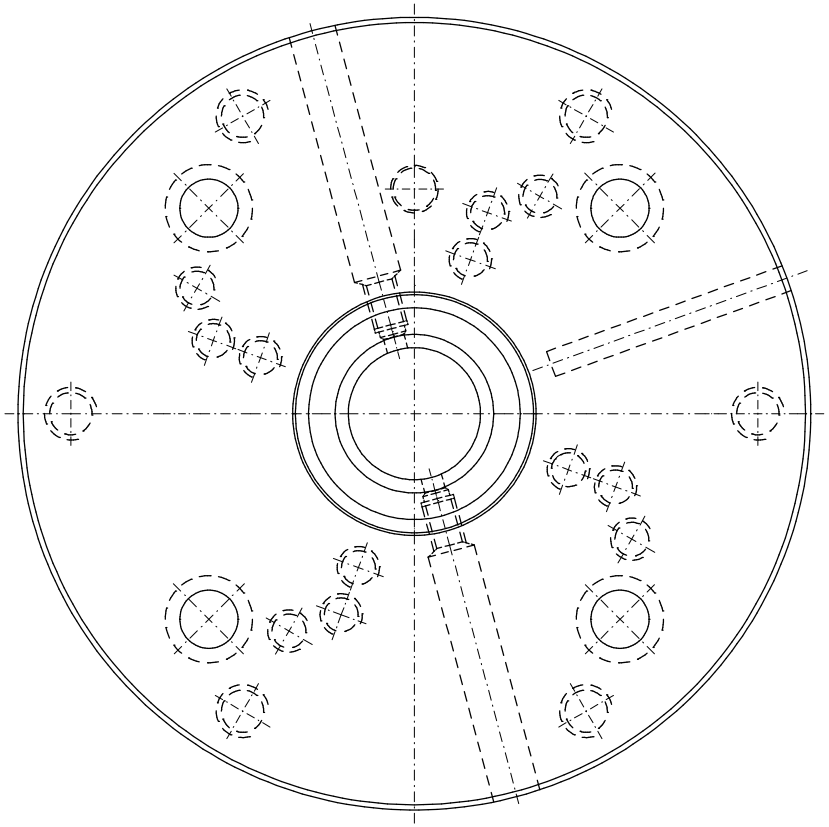

Schnitt B-B

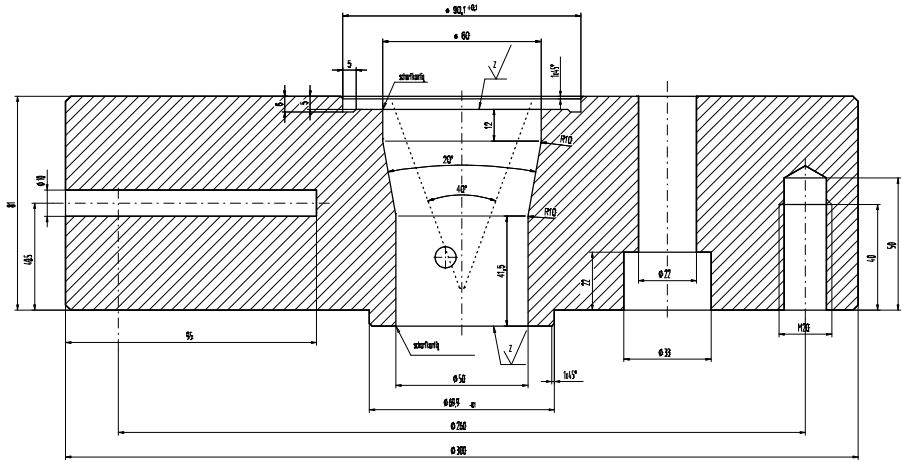

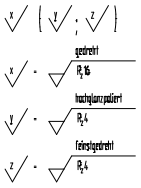

unbemaßte Außenkanten 2x45° angefast

Heizband-
200.01.004.01.219

Zchn.-Vers.					Datum	Name	
Teile-Index	A				Datum	Name	
Salamander Industrie-Produkte GmbH Am Devarhafen 4 D-26871 Papenburg Tel. 04961 / 914- 267 Fax. 04961 / 914- 237		Maßstab 1:1	A1/2/3: / / mm² G1/2/3: / / g/m				
		Toleranzen:	Werkstoff-1				M-Nr
			Werkstoff-2				M-Nr
		Zeichn-Status	Werkstoff-3				M-Nr
		Freigegeben	Kunde				
Im Anhang (ist unser Eigentum, nur vertraulich zu behandeln, nur Anfertigung an Dritte Personen nur mit Zustimmung und eine gerichtlich verfolgt Urheberrechtsgesetz basiert gegen unseren Vertreter BGH.		Name	Benennung				
	Erst.	Memering	Extruderanschluß IDE 60 Adapter mit 50er Bohrung				
	Gepr.	Memering					
	Norm						
Seite	Z-Art	Verwendung	Index/Klasse	Typ-Nr.	Zeichnungs-Ident-Nr.		Blatt
	EZ		A WZ	200.01.001.01.133	63866-1-1		1
Ers. f.:	Ers. d.:		Format:	Ursprung:	Ers. f.:		