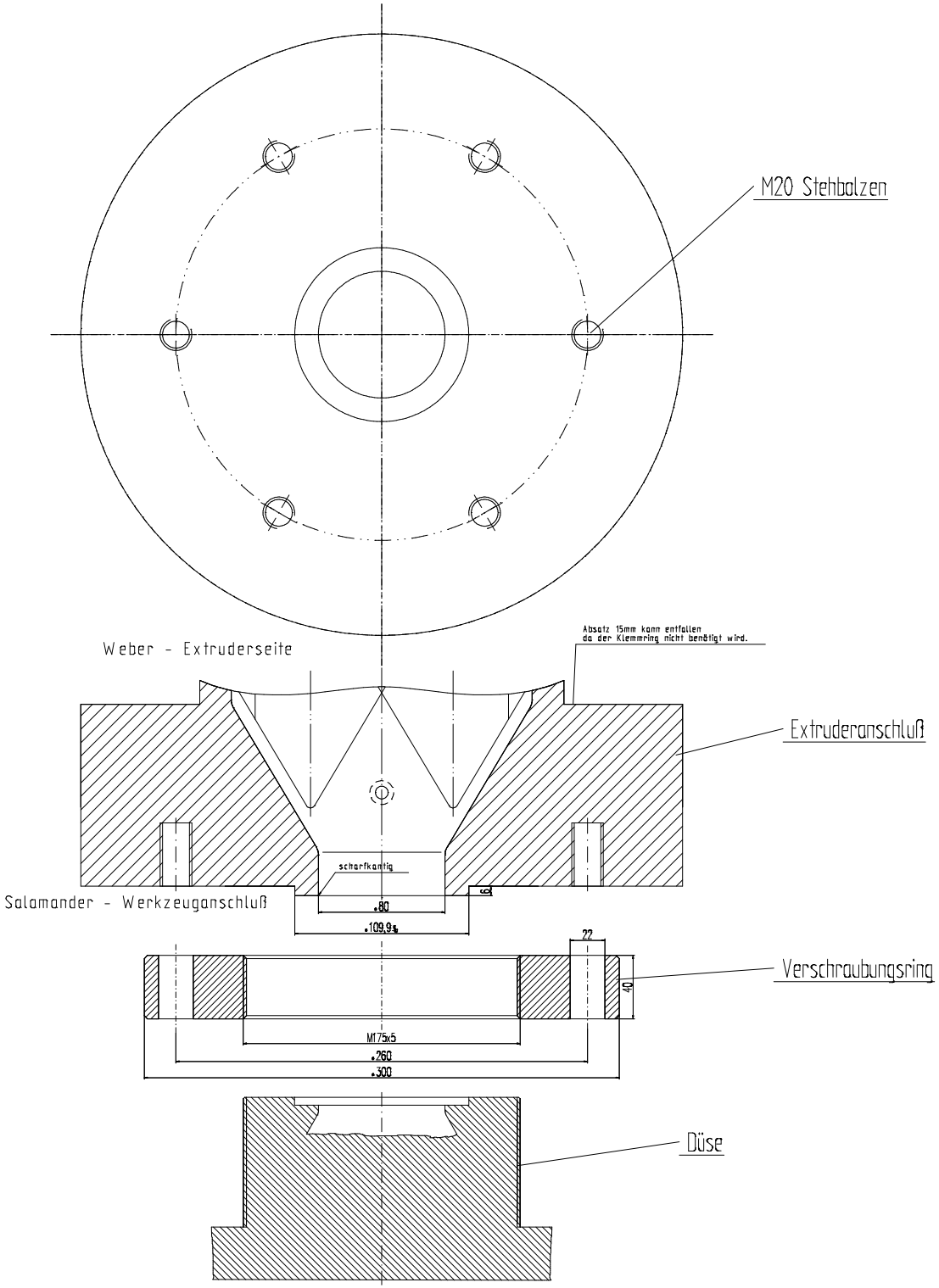

Zeichn.-Verw.	1					Datum	Name
Teile-Index	1					Datum	Name
Salamander Industrie-Produkte GmbH			Maßstab: 1:1	H/7/7b	/	m³ / 6V/7/b	/ N/m
Am Steinmetzer 1			Werkstoff-1				N.-Gr.
D-56311 Meudorf			Werkstoff-2				N.-Gr.
Tel. 0180/ 70 - 00			Zeichn-Status	Werkstoff-3			N.-Gr.
Fax. 0180/ 70 - 10			Nr. A-Bell	Kunde			
Die Weitergabe sowie Vervielfältigung dieser Unterlage, sowie Verwertung und Mitteilung ihres Inhalts sind ohne ausdrückliche schriftliche Genehmigung nicht gestattet.		Datum	Name	Benennung			
	Erst.	20.06.03	Wanner	Extruderanschluß Weber			
	Gepr.			Durchmesser 60mm			
	Norm						
Serie		Z-Art	Verwendung	Teile-Kenn-Nr.	Typ-Nr.	Zeichnungs-Kenn-Nr.	BlAtt
		ET	Intern	3385-1-WZ	200.01.001.01.118	44417-1-1	1
Erg.Z.		Erg.Ä.		Formen A4	Erg.Z.		Erg.Ä.