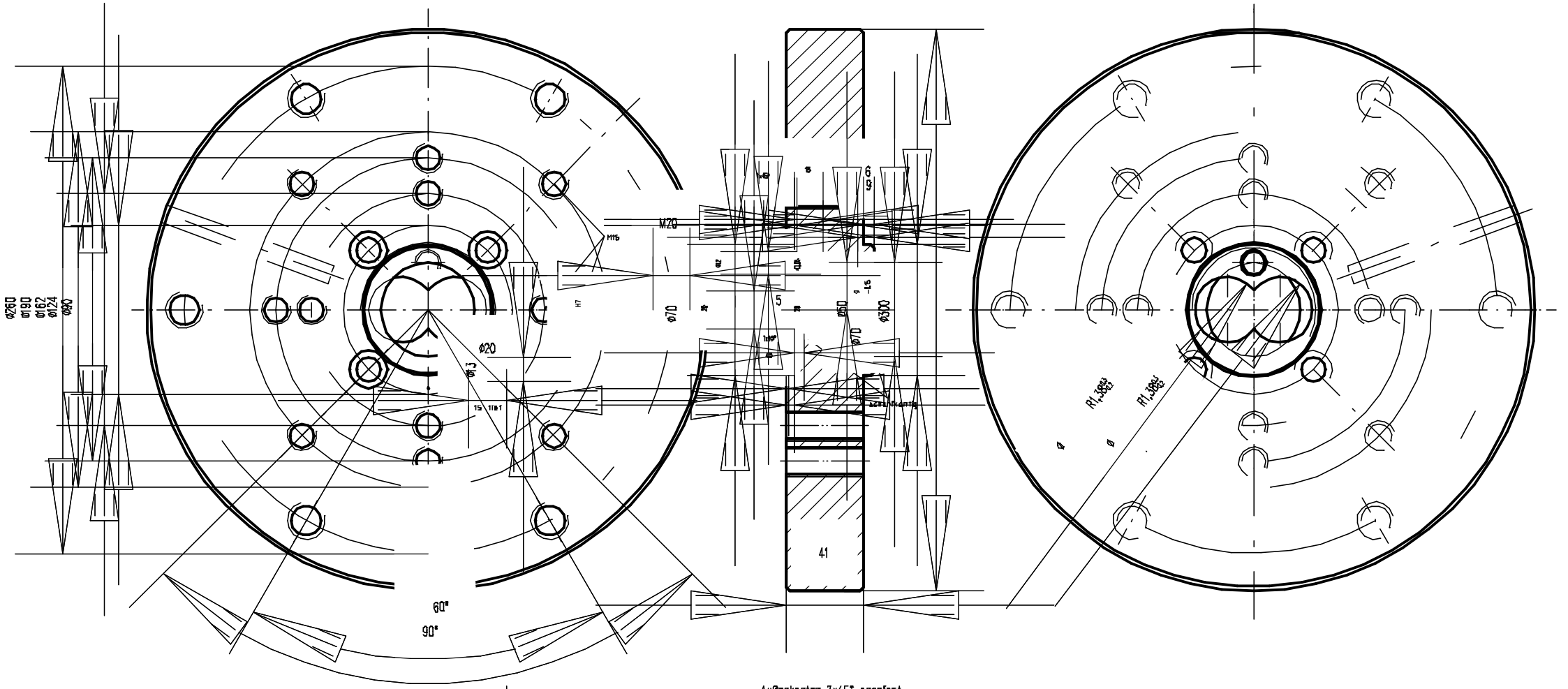

Außenkanten 2x45° angefast

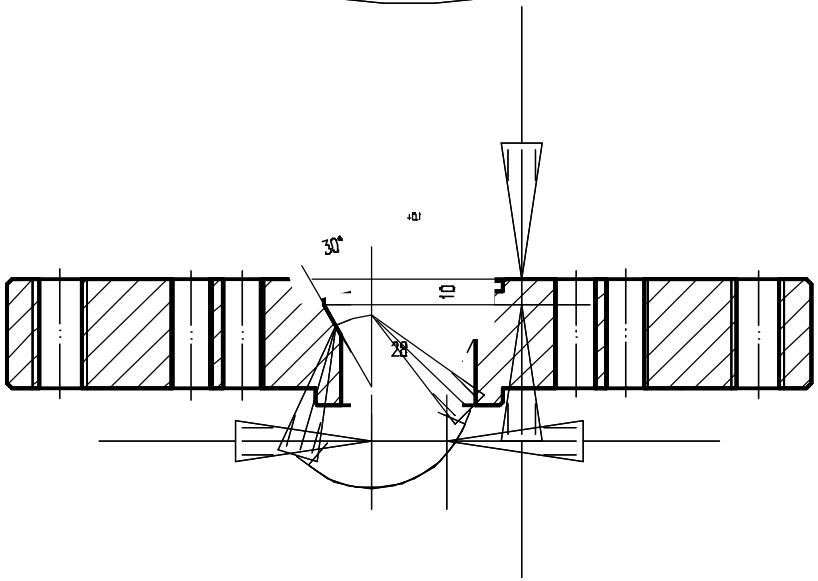

√ (√; √)

√ - √ gedreht Rz 16

√ - √ hochglanzpoliert Ra 0,4

√ - √ feinstgedreht Ra 0,4

Heizband:
200.01.004.01.216