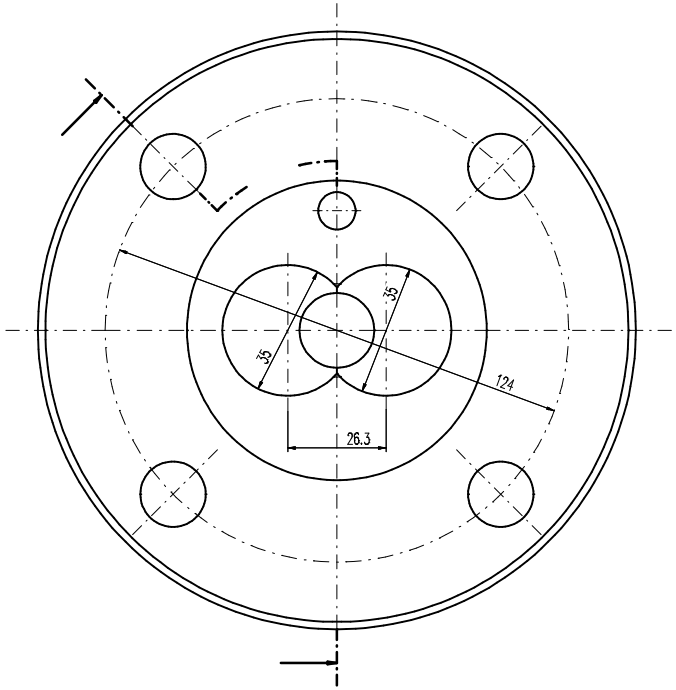

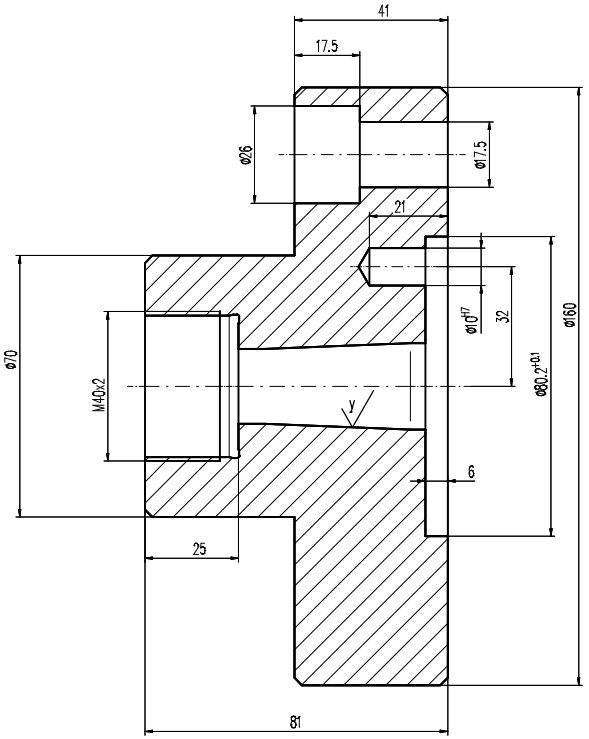

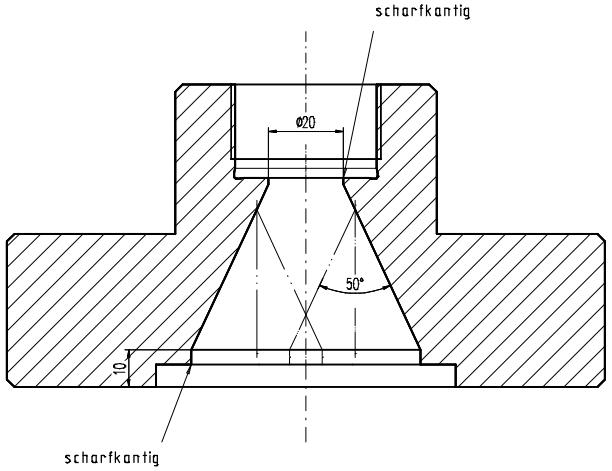

x (y)

x = gedreht $R_z 16$

y = hochglanzpoliert $R_z 4$

Freistich nach DIN 509-F 0,6x0,3

Außenkanten 2x45° angefast

Zchn.-Vers.	2	Maß geändert			Datum 25.10.96	Name Wzazubi	
Teile-Index	A				Datum	Name	
Brügmann Frisoplast GmbH Werkzeugbau 26871 Papenburg Tel. 0 49 61 / 914-329 Fax. 0 49 61 / 914-237			Toleranzen: . .	M 1:1	A1/2/3: // mm²	G1/2/3: // g/m	
			Teile-Status LA. Konstr. A	Werkstoff-1	2316		M-Nr
				Werkstoff-2			M-Nr
			Zeichn-Status In Arbeit A	Werkstoff-3			M-Nr
				Kunde			
Die Zeichnung ist unser Eigentum. Jede Verwendung/Verwertung oder Mitteilung an dritte Personen ist strafbar und wird gerichtlich verfolgt. Urheberrechtsgesetz, Gesetz gegen unlauteren Wettbewerb UWG.		Datum	Name	Benennung			
	Erst.	25.10.96	wzazubi	Extruderanschluß CE5 Zusatzextruder			
	Gepr.						
	Norm	.					
Zeichnungs-Nr.	Werkzeug-Nr-Düse		Teile-Ident-Nr.	Typ-Nr.		Zeichnungs-Ident-Nr.	Blatt
	Werkzeug-Nr-Kalibrator		1000-A-WZ	200.01.001.01.082		8151-2-1-DO	1
Ers.f.: .	Ers.d.: .		Verwendung: Intern I	Ers.f.: .		Ers.d.: .	