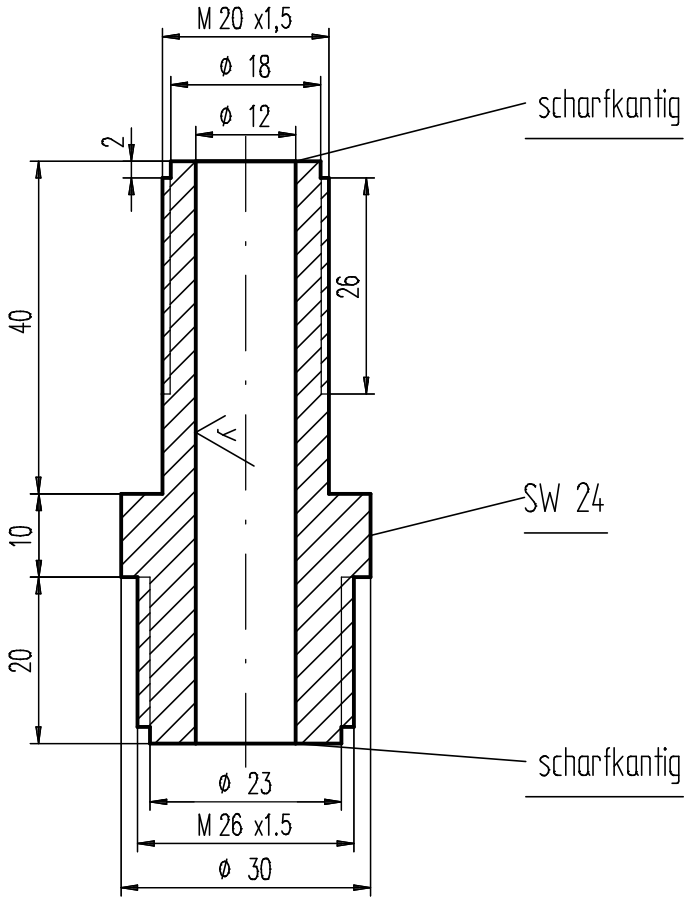

x = gedreht Rz 16

y = hochglanzpoliert Rz 4

z = feinstgedreht Rz 4

Zchn.-Vers.			Datum	Name
Teile-Index	A		Datum	Name

Salamander Industrie-Produkte GmbH

Am Deverhafen 4
D-26871 Papenburg
Tel. 04961 / 914- 267
Fax. 04961 / 914- 237

Brügmann

Maßstab 1:1	A1/2/3: / / mm²	G1/2/3: / / g/m	
Toleranzen:	Werkstoff-1		M-Nr
	Werkstoff-2		M-Nr
Zeichn-Status	Werkstoff-3		M-Nr
Freigegeben	Kunde		

Die Zeichnung ist unser Eigentum. Jede Vervielfältigung, Verwertung oder Mitteilung an dritte Personen ist strafbar und wird gerichtlich verfolgt. (Urheberrechtgesetz, Gesetz gegen unlauteren Wettbewerb BGB).

	Datum	Name
Erst.	05.12.2008	santen
Gepr.	05.12.2008	santen
Norm		

Benennung

Coexanschlußröhrchen

PCE-Adapter

Seite	Z-Art	Verwendung	Index/Klasse	Typ-Nr.	Zeichnungs-Ident-Nr.	Blatt
	ET	intern	A WZ	200.01.014.02.106	55640-1-1	1
Ers. f.:	Ers. d.:		Format:	Ursprung:	Ers. f.:	