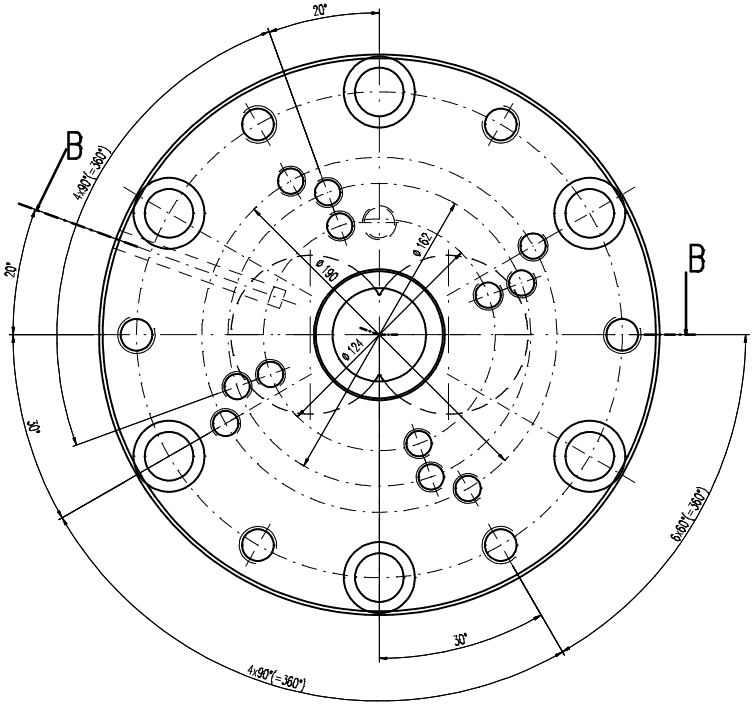

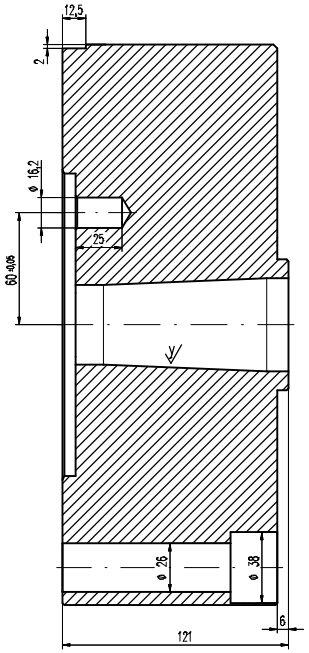

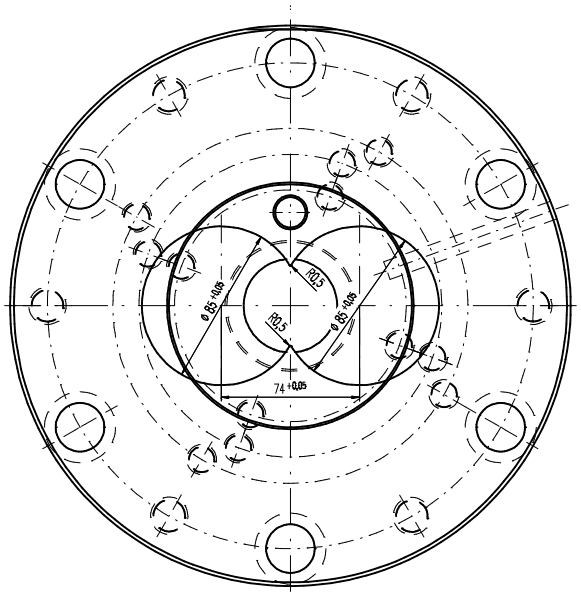

Schnitt B-B

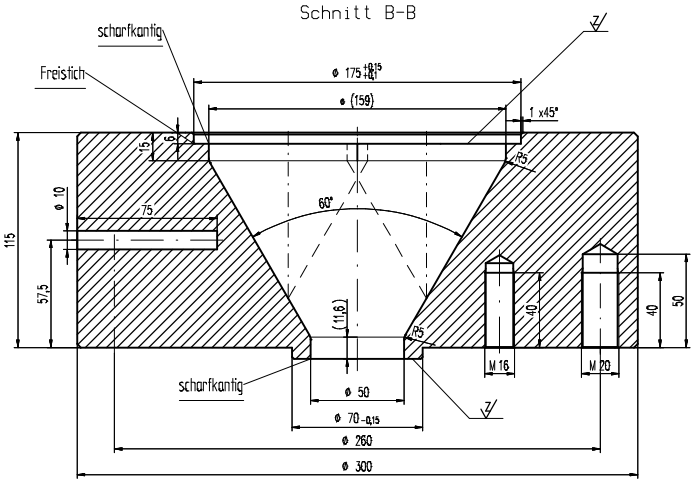

Heizband:
200.01.004.01.176

$\sqrt{}$ ($\sqrt{}$, $\sqrt{}$)

$\sqrt{}$ = gedreht $\sqrt{R_z\ 16}$

$\sqrt{}$ = hochglanzpoliert $\sqrt{R_z\ 4}$

$\sqrt{}$ = feinstgedreht $\sqrt{R_z\ 4}$

Zchn.-Vers.					Datum	Name
Teile-Index	A				Datum	Name
Salamander Industrie-Produkte GmbH Am Deverhafen 4 D-26871 Papenburg Tel. 04961 / 914- 267 Fax. 04961 / 914- 237			Maßstab 1:2 Toleranzen: Zeichn-Status Freigegeben Brügmann	A1/2/3: / / mm² G1/2/3: / / g/m Werkstoff-1 Werkstoff-2 Werkstoff-3 Kunde		M-Nr M-Nr M-Nr
Die Zeichnung ist unser Eigentum. Jede Vervielfältigung, Verwertung oder Mitteilung an dritte Personen ist strafbar und wird gerichtlich verfolgt. (Urheberrechtsgesetz, Gesetz gegen unlauteren Wettbewerb BGB).		Datum	Name	Benennung Extruderanschluß DS85 Adapter für DS 8.5 (Masch. 19)		
	Erst.	22.08.2006	memering			
	Gepr.	18.03.2009	memering			
	Norm					
Seite	Z-Art ET	Verwendung	Index/Klasse A WZ	Typ-Nr. 200.01.001.01.121	Zeichnungs-Ident-Nr. 51683-1-1	Blatt 1
Ers. f.:	Ers. d.:		Format:	Ursprung:	Ers. f.:	