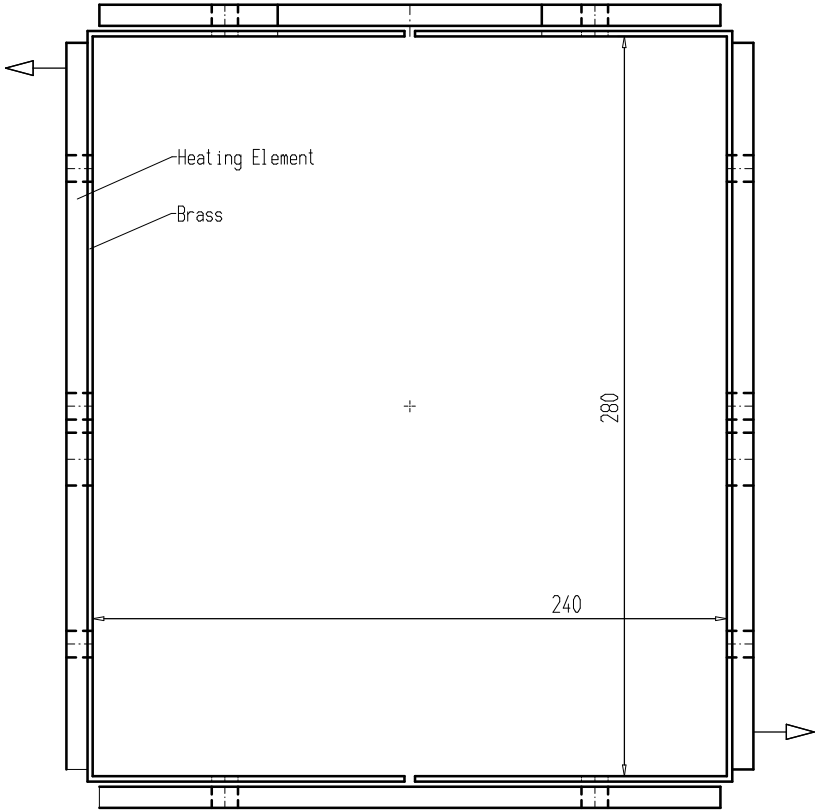

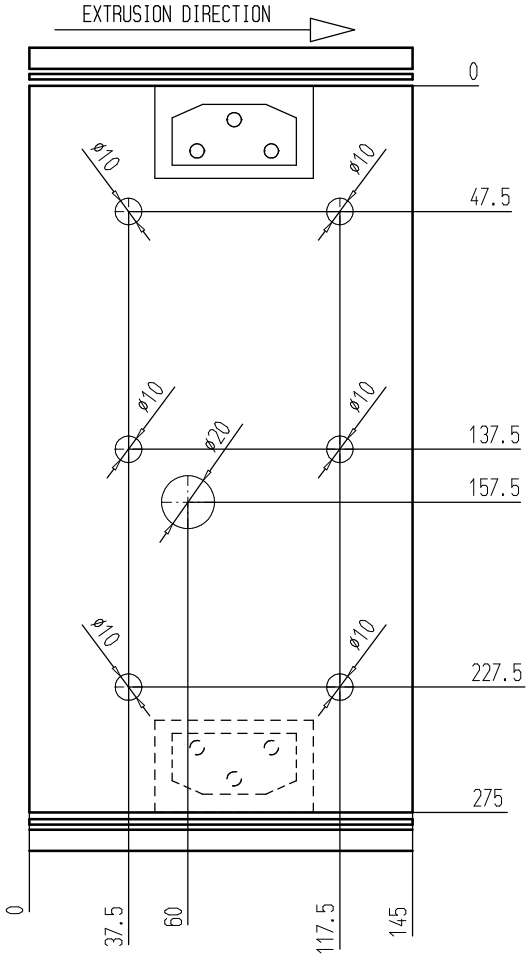

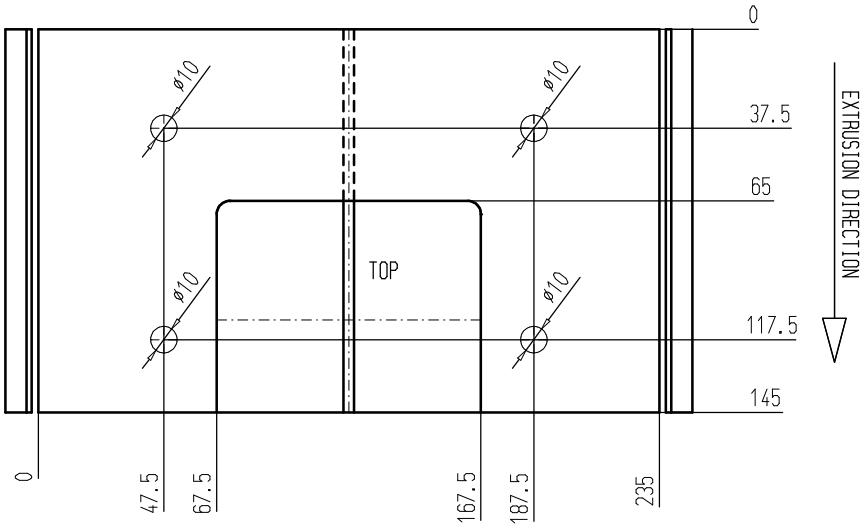

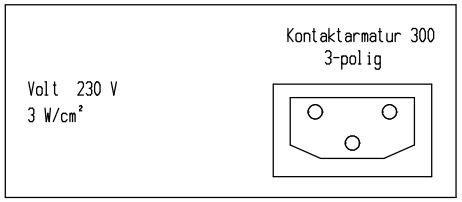

Zchn.-Vers.					Datum	Name	
Teile-Index	A				Datum	Name	
Salamander Industrie-Produkte GmbH Am Devarhafen 4 D-26871 Papenburg Tel. 04961 / 914- 257 Fax. 04961 / 914- 237		Maßstab 1:1	A1/2/3: / / mm² G1/2/3: / / g/m				
		Toleranzen:	Werkstoff-1				M-Nr
			Werkstoff-2				M-Nr
		Zeichn-Status	Werkstoff-3				M-Nr
		Freigegeben	Kunde				
Im Anhang (Ist unser Eigentum, zur Verwendung bestimmt nur Anfertigung an Dritte Personen zugelassen und eine gerichtlich verfolgt. Urheberrechtsgesetz basiert gegen unbefugten Weitaus BGB).		Name / Datum	Benennung				
	Erst.	14.11.2011 Patzwahl	Heizrahmen für HP1720WB				
	Gepr.	28.02.2012 Patzwahl					
	Norm						
Seite	Z-Art	Verwendung	Index/Klasse	Typ-Nr.	Zeichnungs-Ident-Nr.	Blatt	
	ET	intern	A WZ	200.01.004.02.149	62103-1-1	1	
Ers. f.:	Ers. d.:		Format:	Ursprung:	Ers. f.:		