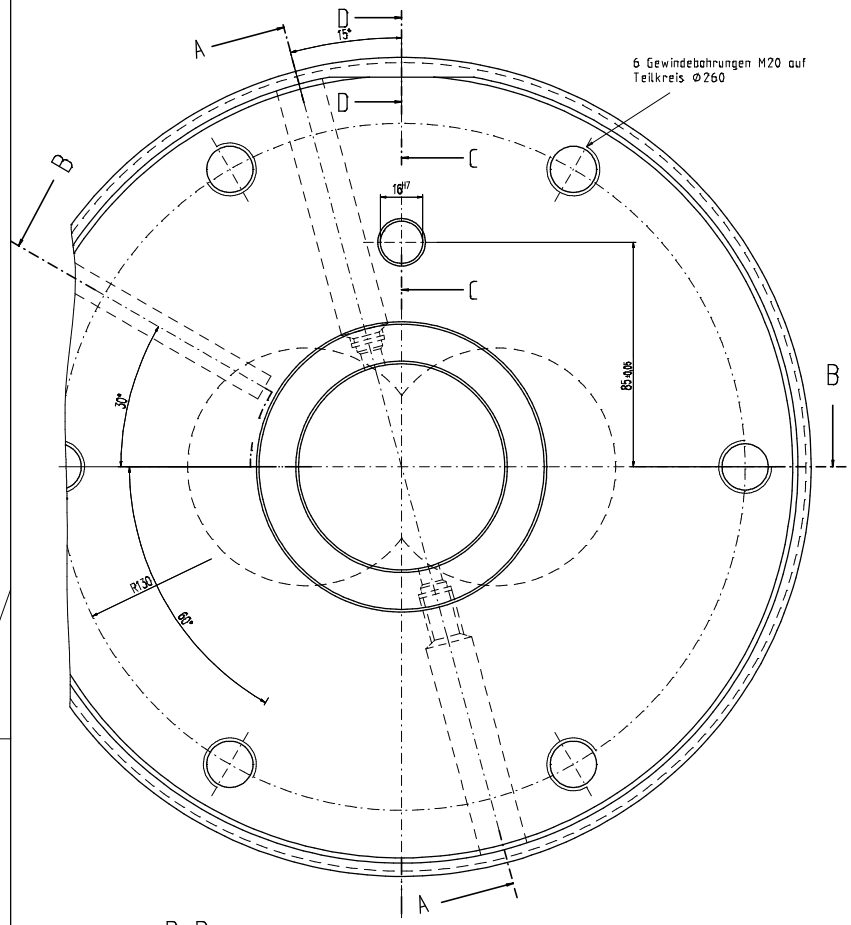

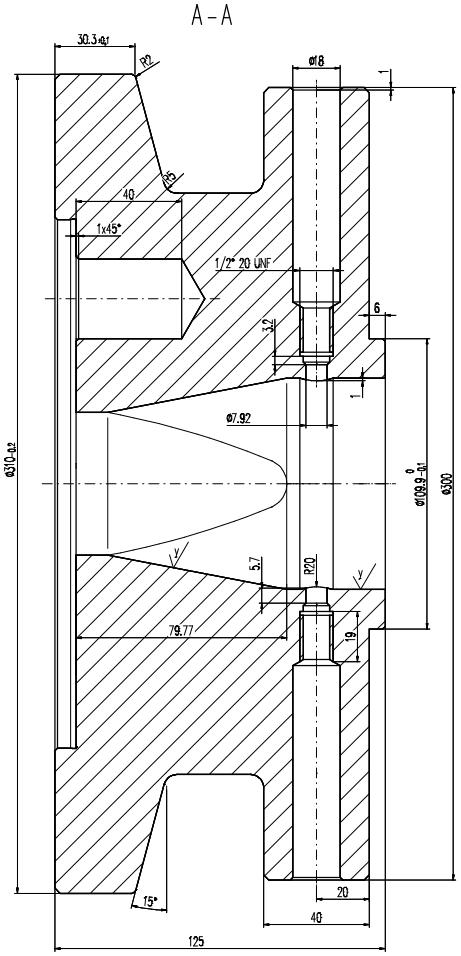

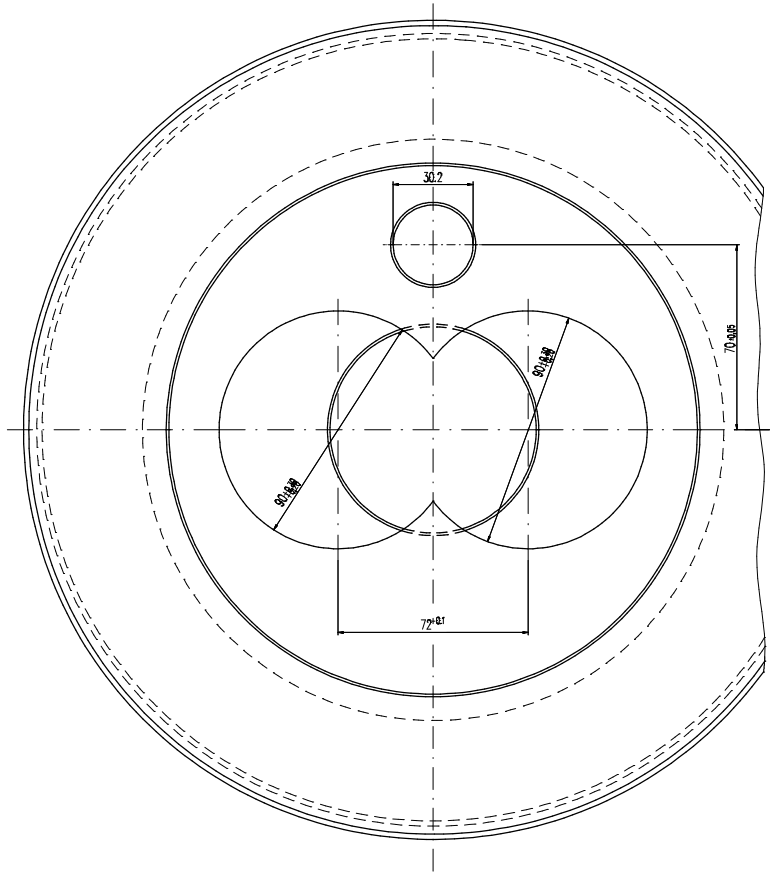

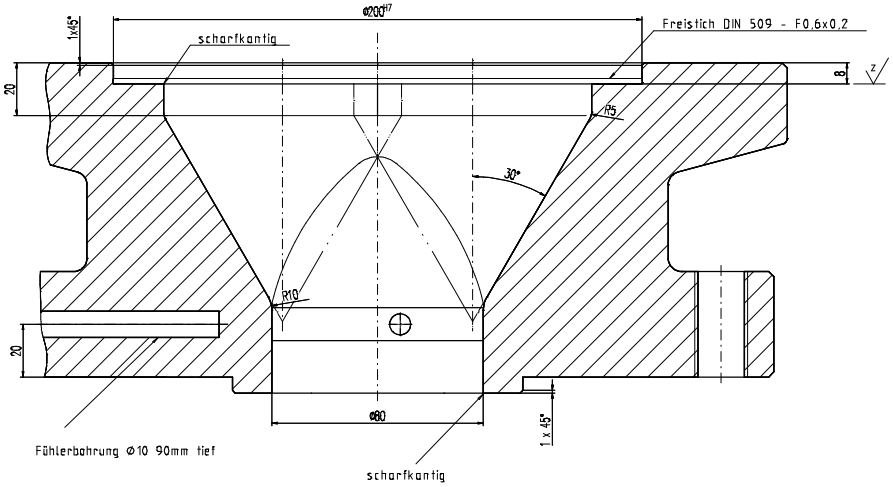

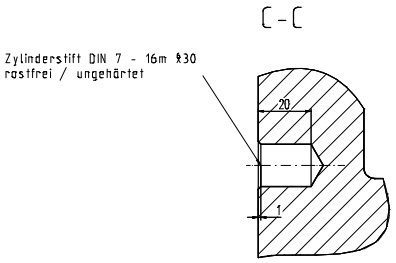

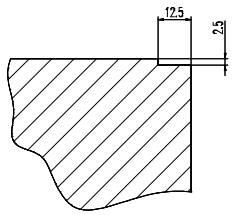

$\sqrt{}^{x}$ ($\sqrt{}^{y}$; $\sqrt{}^{z}$)

$\sqrt{}^{x}$ = $\sqrt{}$ gedreht $R_z 16$

$\sqrt{}^{y}$ = $\sqrt{}$ hochglanzpoliert $R_z 4$

$\sqrt{}^{z}$ = $\sqrt{}$ feinstgedreht $R_z 4$

unbemaßte Außenkanten 2x45° angefast

Heizband Zeichn.-Nr.: 200.01.004.01.199
Ø 300*35

Zchn.-Vers.	3	Maß geändert					Datum 22.02.99	Name Santer	
Teile-Index	A						Datum	Name	
Brüggmann Frisoplast GmbH Werkzeugbau 26871 Papenburg Tel. 0 49 61 / 914-329 Fax. 0 49 61 / 914-237			Toleranzen: . . Teile-Status i.A. Konstr. A Zeichn.-Status in Arbeit A		M 1:1 | 61/2/3 // Werkstoff-1 2316 Werkstoff-2 Werkstoff-3 Kunde				s/n M-Nr M-Nr M-Nr
Die Zeichnung bei unter-Lieferung oder Verwendung/Verarbeitung der Gegenstände an Dritte Personen ist untersagt und wird gerichtlich verfolgt. Schutzrechtsvermerk DIN 34 gegen unbefugten Gebrauch.		Name Erst. 05.02.99 Gepr. . Norm .	Datum santer .		Benennung Extruderanschluß CM90 Adapter mit Fühlerbohrungen Ø80 Bohrung				
Zeichnungs-Nr.		Werkzeug-Nr.Bez Werkzeug-Nr.Kalibrator	Teile-Ident-Nr. 1881-A-WZ		Typ-Nr. 200.01.001.01.103		Zeichnungs-Ident-Nr. 21832-3-1-00		Blatt 1
Ersa.f.v. .		Ersa.d.v. .	Verwendung: Interni		Ersa.f.v. .		Ersa.d.v. .		