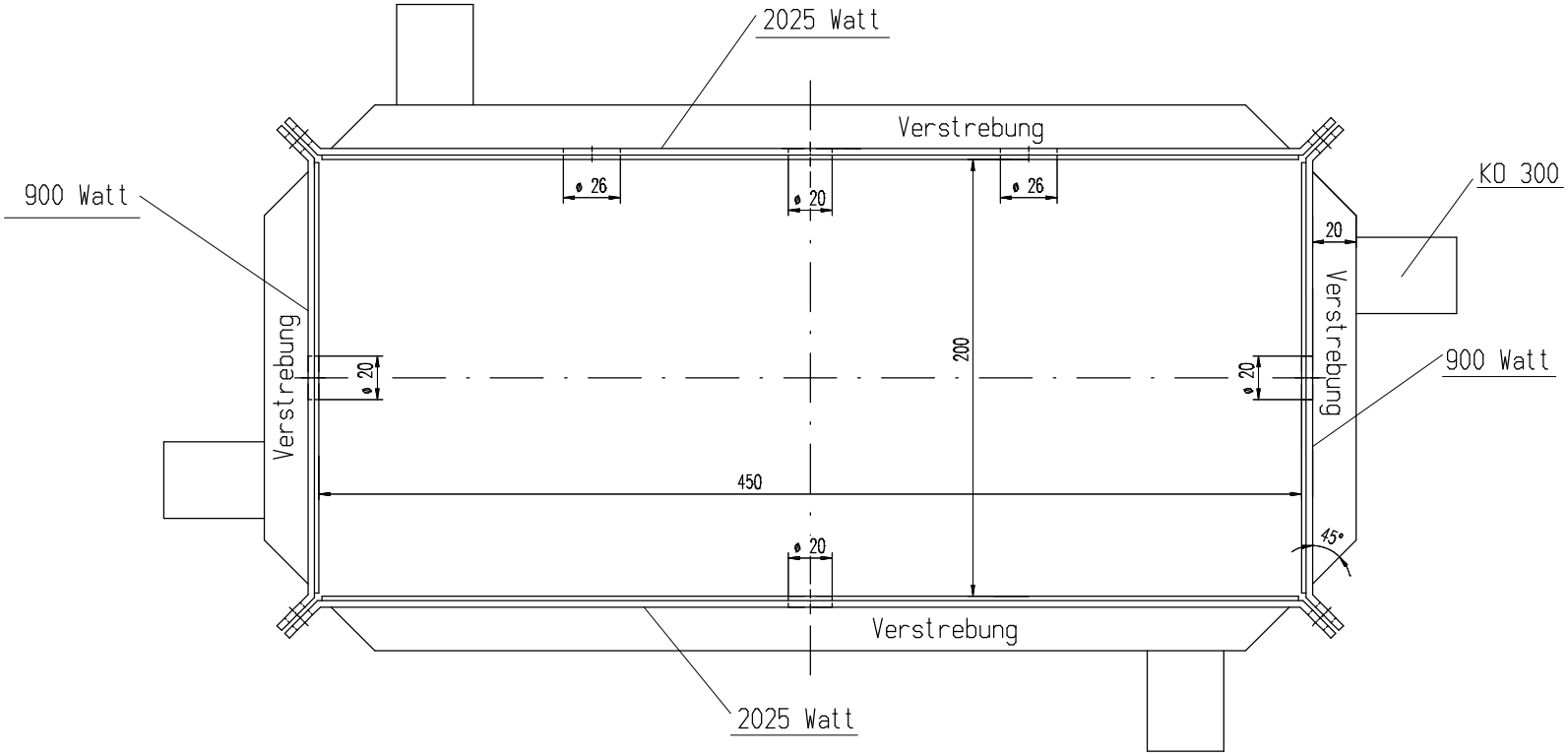

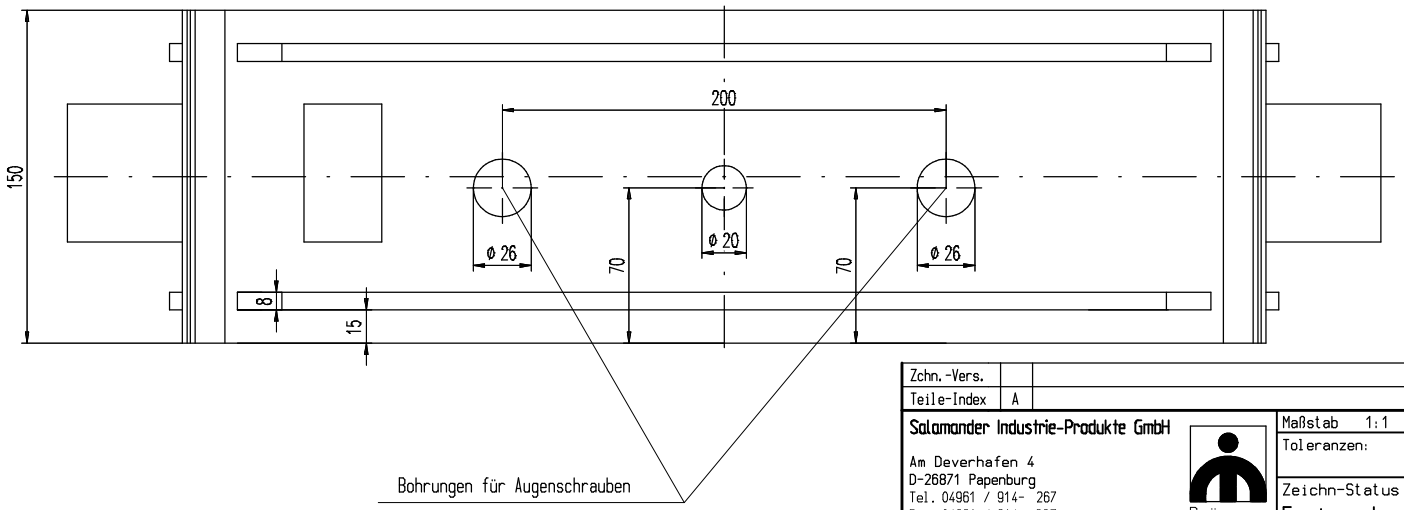

Watt: 5850
Volt: 230

Zchn.-Vers.				Datum	Name
Teile-Index	A			Datum	Name

Salamander Industrie-Produkte GmbH

Am Deverhafen 4
D-26871 Papenburg
Tel. 04961 / 914- 267
Fax. 04961 / 914- 237

Brügmann

Maßstab 1:1	A1/2/3: / / mm²	G1/2/3: / / g/m			
Toleranzen:	Werkstoff-1		M-Nr		
	Werkstoff-2		M-Nr		
Zeichn-Status **Freigegeben**	Werkstoff-3		M-Nr		
	Kunde				

Die Zeichnung ist unser Eigentum. Jede Vervielfältigung, Verwertung oder Mitteilung an dritte Personen ist strafbar und wird gerichtlich verfolgt. (Urheberrechtgesetz, Gesetz gegen unlauteren Wettbewerb BGB).

	Datum	Name
Erst.	23.02.2015	Memering
Gepr.	23.02.2015	Memering
Norm		

Benennung
Heizrahmen 4-teilig
für Floatcorp-Profile / Kopfteile

Seite	Z-Art	Verwendung	Index/Klasse	Typ-Nr.	Zeichnungs-Ident-Nr.	Blatt
	EZ		A WZ	200.01.004.02.156	69208-1-1	1
Ers. f.:	Ers. d.:		Format:	Ursprung:	Ers. f.:	