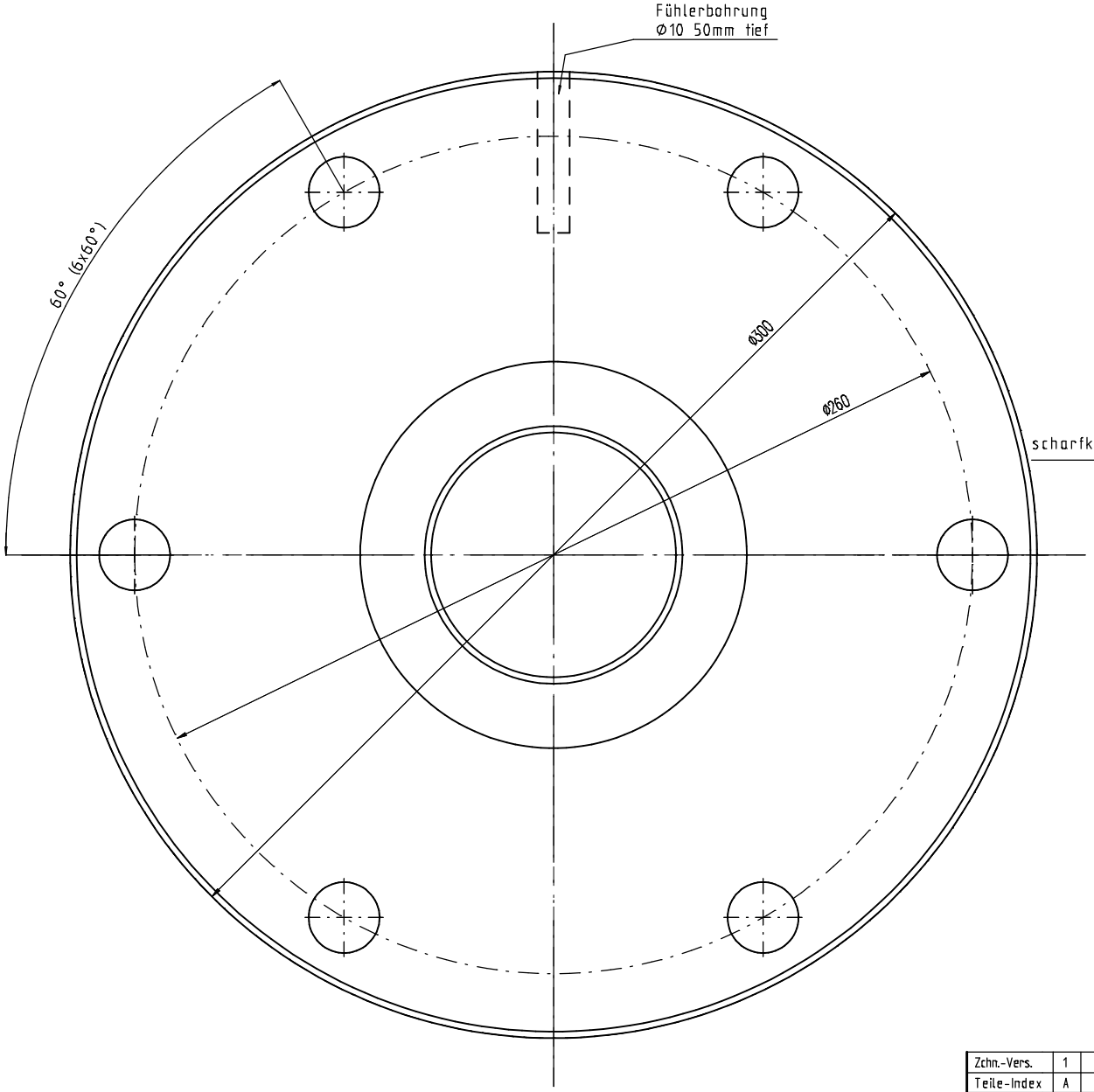

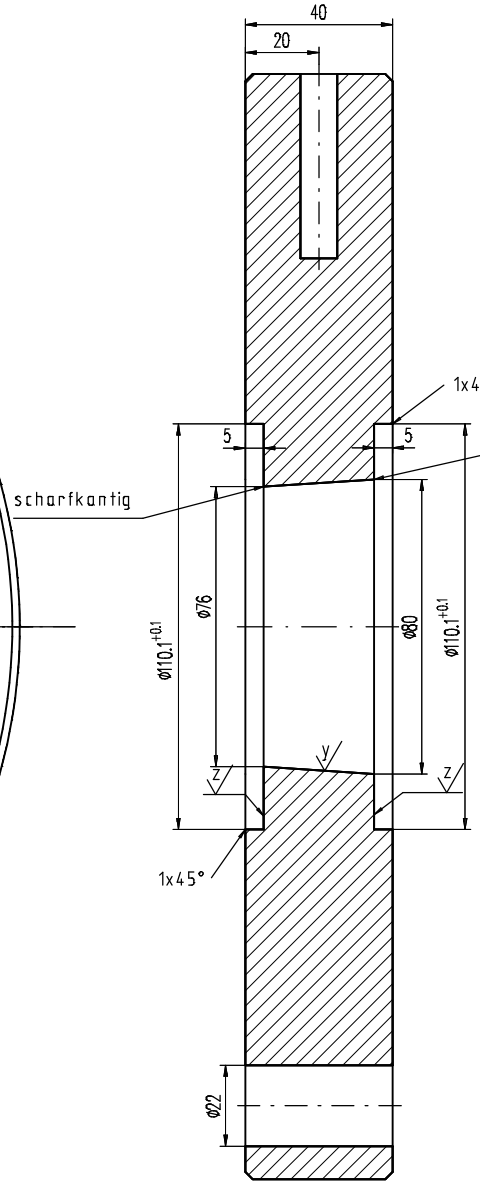

x (y ; z)

x = gedreht R_z16

y = hochglanzpoliert R_z4

z = feinstgedreht R_z4

alle unbemaßten Fasen 2x45°

Zchn.-Vers.	1			Datum	Name
Teile-Index	A			Datum	Name

Brügmann Fenster-Systeme GmbH

Werkzeugbau
D-26871 Papenburg
Tel. 04961 / 914-329
Fax. 04961 / 914-237

Brügmann

Maßstab 1:1.5 | A1/2/3: / / mm² | G1/2/3: / / g/m

Toleranzen:

Zeichn-Status **Freigegeben**

Werkstoff-1 | M-Nr
Werkstoff-2 | M-Nr
Werkstoff-3 | M-Nr
Kunde

Die Zeichnung ist unser Eigentum Jede Vervielfältigung,Verwertung oder Mitteilung an dritte Personen ist strafbar und wird gerichtlich verfolgt. (Urheberrechtgesetz,Gesetz gegen unlauteren Wettbewerb UGB).

	Datum	Name
Erst.	10.04.00	santen
Gepr.	10.04.00	santen
Norm		

Benennung
Verschraubungsring
für REC-Anspritzring

Seite	Z-Art	Verwendung	Teile-Ident-Nr.	Typ-Nr.	Zeichnungs-Ident-Nr.	Blatt
	TZ	intern	2423-A-WZ	200.01.006.01.075	27601-1-1	1
Ers.f.:	Ers.d.:		Format:	Ers.f.:	Ers.d.:	