Kugeluml enkkopf_klein für kleine Profile

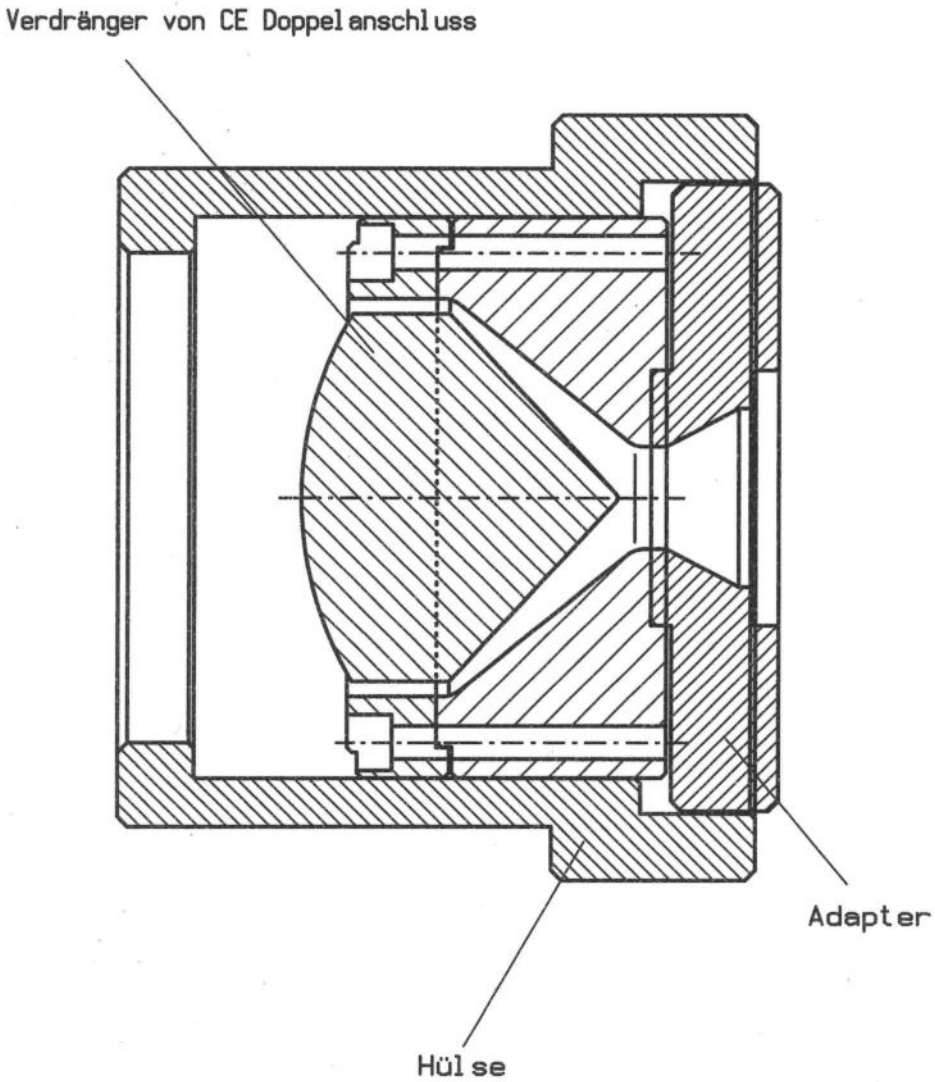

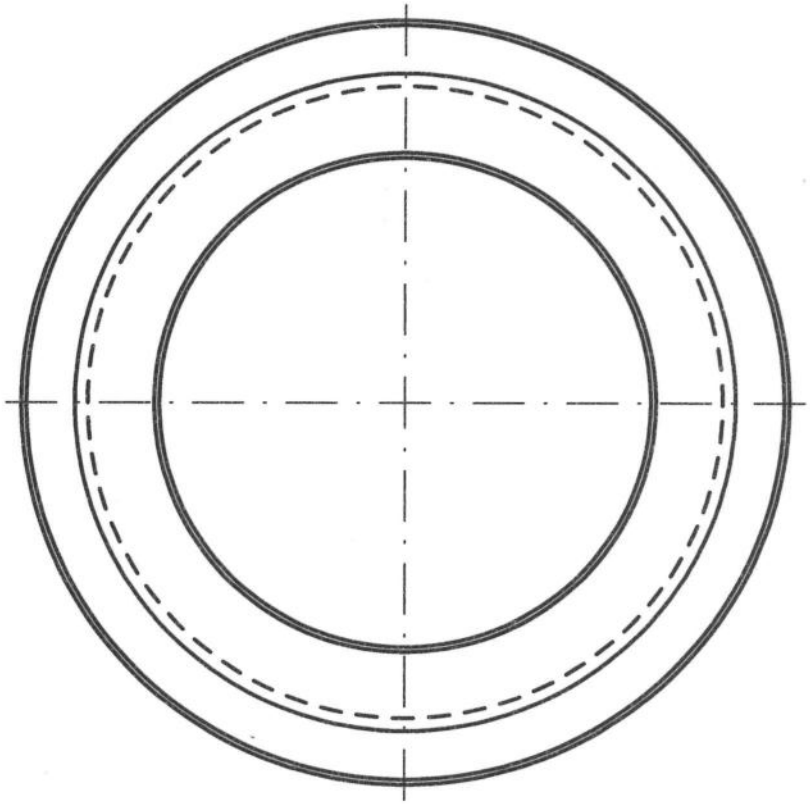

Zchn.-Vers.					Datum	Name	
Teile-Index	A				Datum	Name	

Salamander Industrie-Produkte GmbH

Am Deverhafen 4
D-26871 Papenburg
Tel. 04961 / 914- 267
Fax. 04961 / 914- 237

Brügmann

Maßstab 1:1	A1/2/3: / / mm²	B1/2/3: / / g/m			
Toleranzen:	Werkstoff-1				H-Nr
	Werkstoff-2				H-Nr
Zeichn-Status	Werkstoff-3				H-Nr
In Arbeit	Kunde				

Die Zeichnung ist unser Eigentum. Jede Vervielfältigung, Verwertung oder Mitteilung an Dritte Personen ist strafbar und wird gerichtlich verfolgt. (Urheberrechtsgesetz, Gesetz gegen unlauteren Wettbewerb UWG).

	Datum	Name
Erst.	03.03.2014	Heinrich
Gepr.		
Norm		

Benennung: Kugeluml enkkopf_klein
Konstruktion

Seite	Z-Art	Verwendung	Index/Klasse	Typ-Nr.	Zeichnungs-Ident-Nr.	Blatt
	ET	intern	A WZ	KU klein	66993-1-1	1
Ers. f.:	Ers. d.:		Format:	Ursprung:	Ers. f.:	