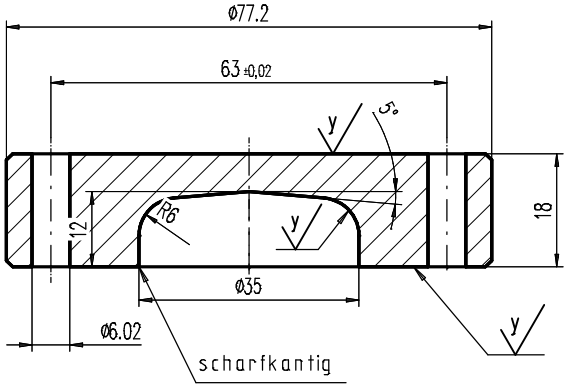

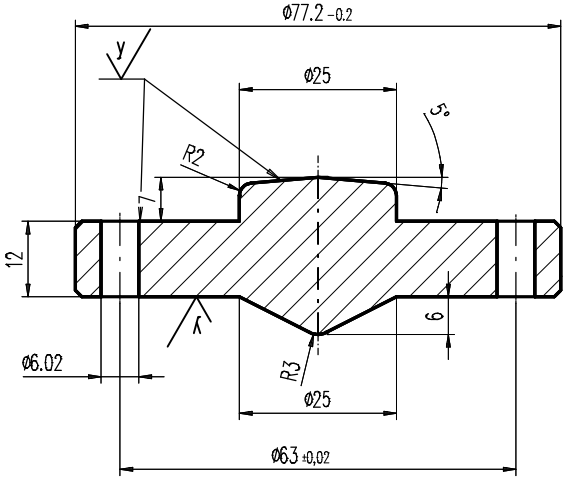

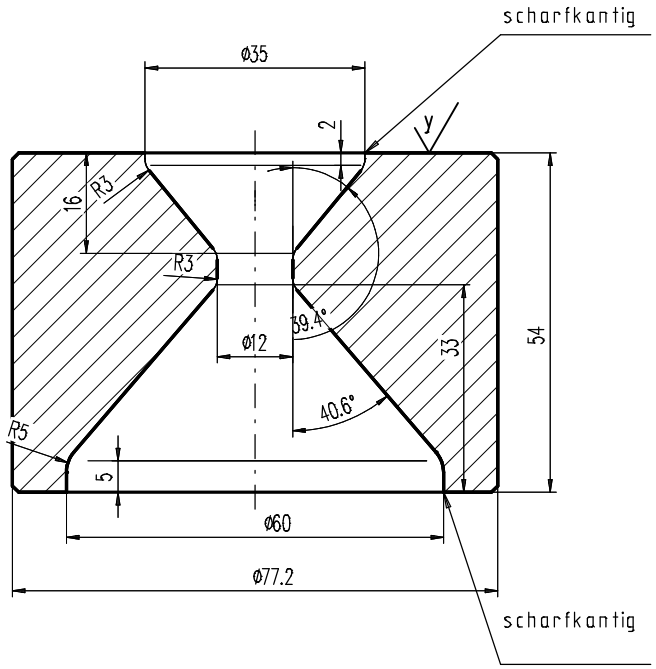

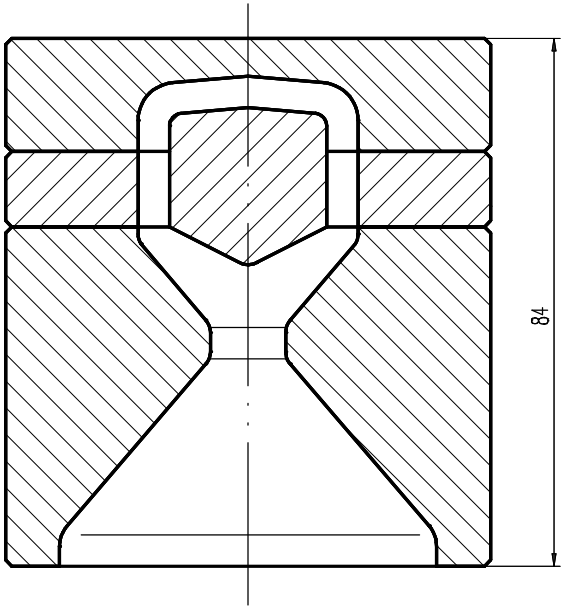

Außenkanten 1x45° angefast

x (y)

x = gedreht R_z16

y = geschliffen R_z4