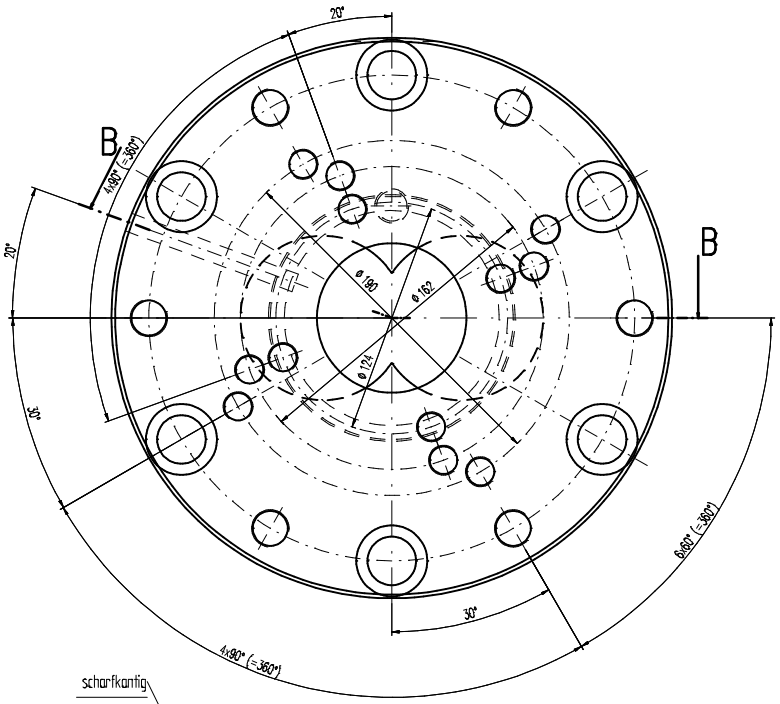

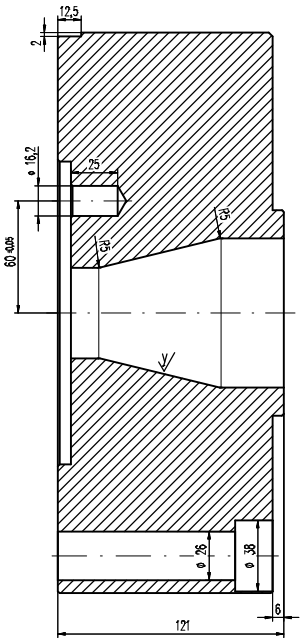

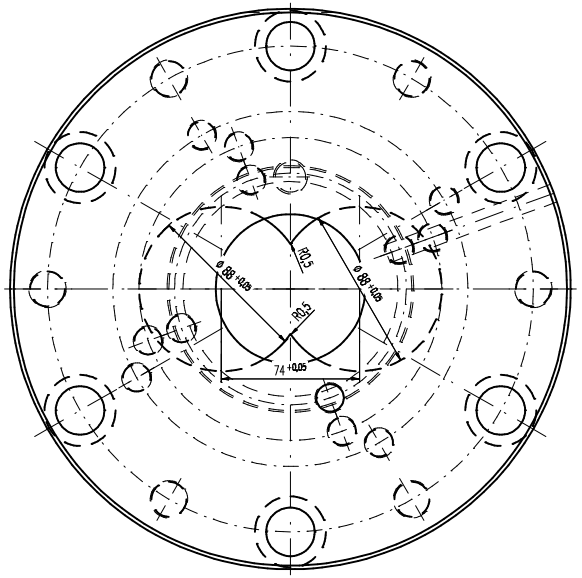

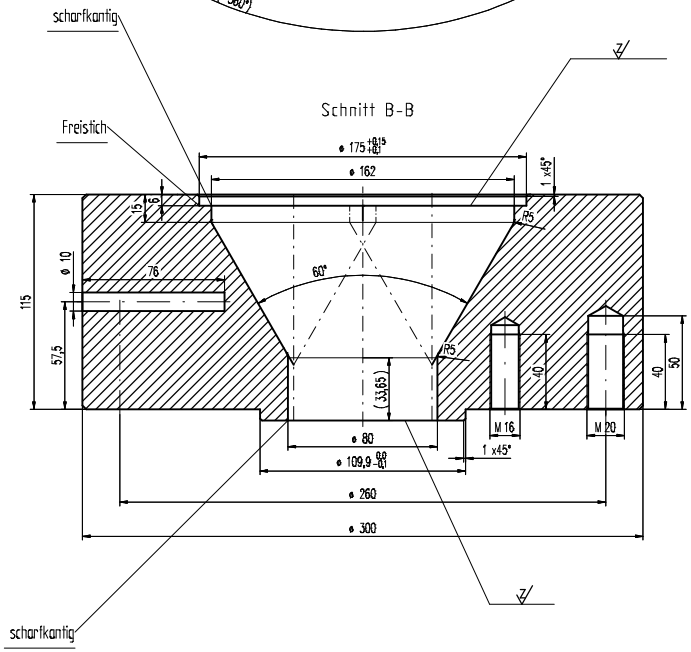

$\sqrt{y}$ ($\sqrt{y}$; $\sqrt{z}$)

$\sqrt{y}$ = gedreht $\sqrt{R_z\ 16}$

$\sqrt{y}$ = hochglanzpoliert $\sqrt{R_z\ 4}$

$\sqrt{z}$ = feinstgedreht $\sqrt{R_z\ 4}$

unbemaßte Fasen 2x45°

Zchn.-Vers.				Datum	Name
Teile-Index	A			Datum	Name

Salamander Industrie-Produkte GmbH Am Deverhafen 4 D-26871 Papenburg Tel. 04961 / 914- 267 Fax. 04961 / 914- 237	Brügmann	Maßstab 1:2	A1/2/3: / / mm²	G1/2/3: / / g/m
		Toleranzen:	Werkstoff-1	M-Nr
			Werkstoff-2	M-Nr
		Zeichn-Status: Freigegeben	Werkstoff-3	M-Nr
			Kunde	

		Datum	Name	Benennung
Die Zeichnung ist unser Eigentum. Jede Vervielfältigung, Verwertung oder Mitteilung an dritte Personen ist ohne unser Einverständnis verfolgt. (Urheberrechtsgesetz, Gesetz gegen unlauteren Wettbewerb (UWG)).	Erst.	24.08.2006	memering	Extruderanschluß DS85
	Gepr.	18.03.2009	memering	Adapter für DS 8.8 (Masch. 20)
	Norm			

Seite	Z-Art	Verwendung	Index/Klasse	Typ-Nr.	Zeichnungs-Ident-Nr.	Blatt
	ET		A WZ	200.01.001.01.122	51686-1-1	1
Ers. f.:	Ers. d.:		Format:	Ursprung:	Ers. f.:	