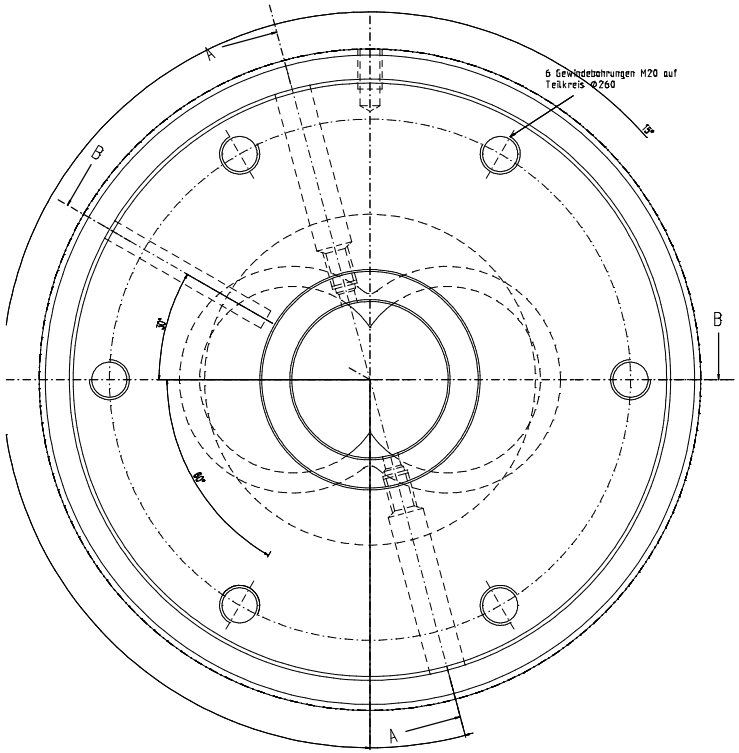

A-A

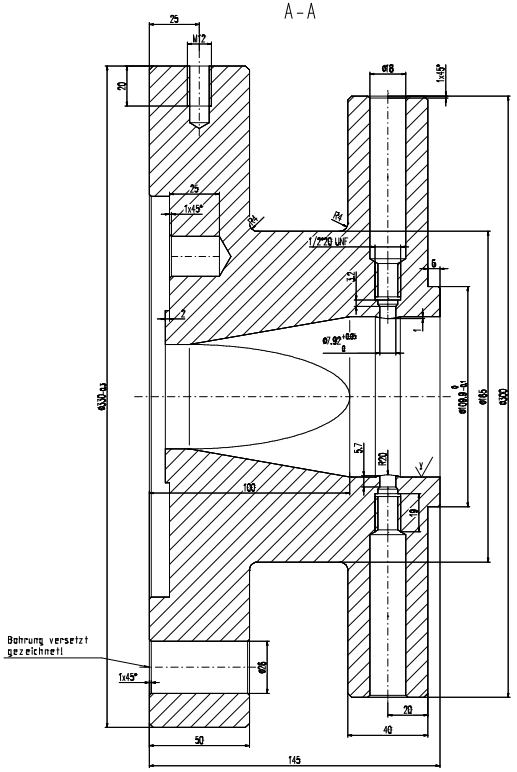

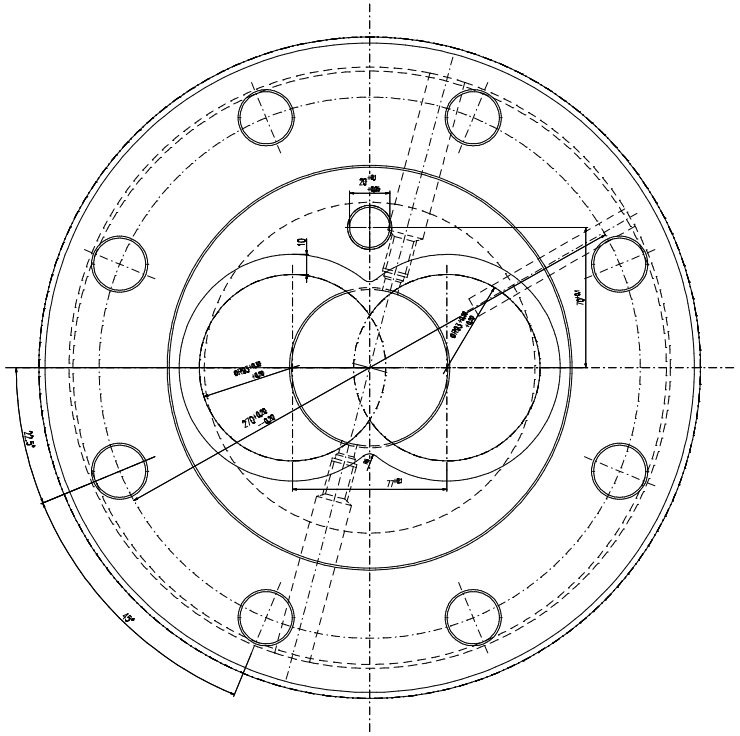

B-B

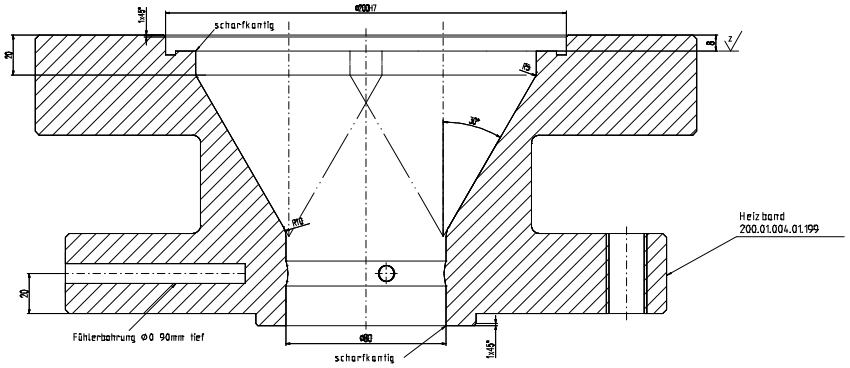

$\sqrt{}^{x}$ ($\sqrt{}^{y}$; $\sqrt{}^{z}$)

$\sqrt{}^{x}$ = $\sqrt{}$ gedreht $R_z 16$

$\sqrt{}^{y}$ = $\sqrt{}$ hochglanzpoliert $R_z 4$

$\sqrt{}^{z}$ = $\sqrt{}$ feinstgedreht $R_z 4$

unbemaßte Außenkanten 2x45° angefast