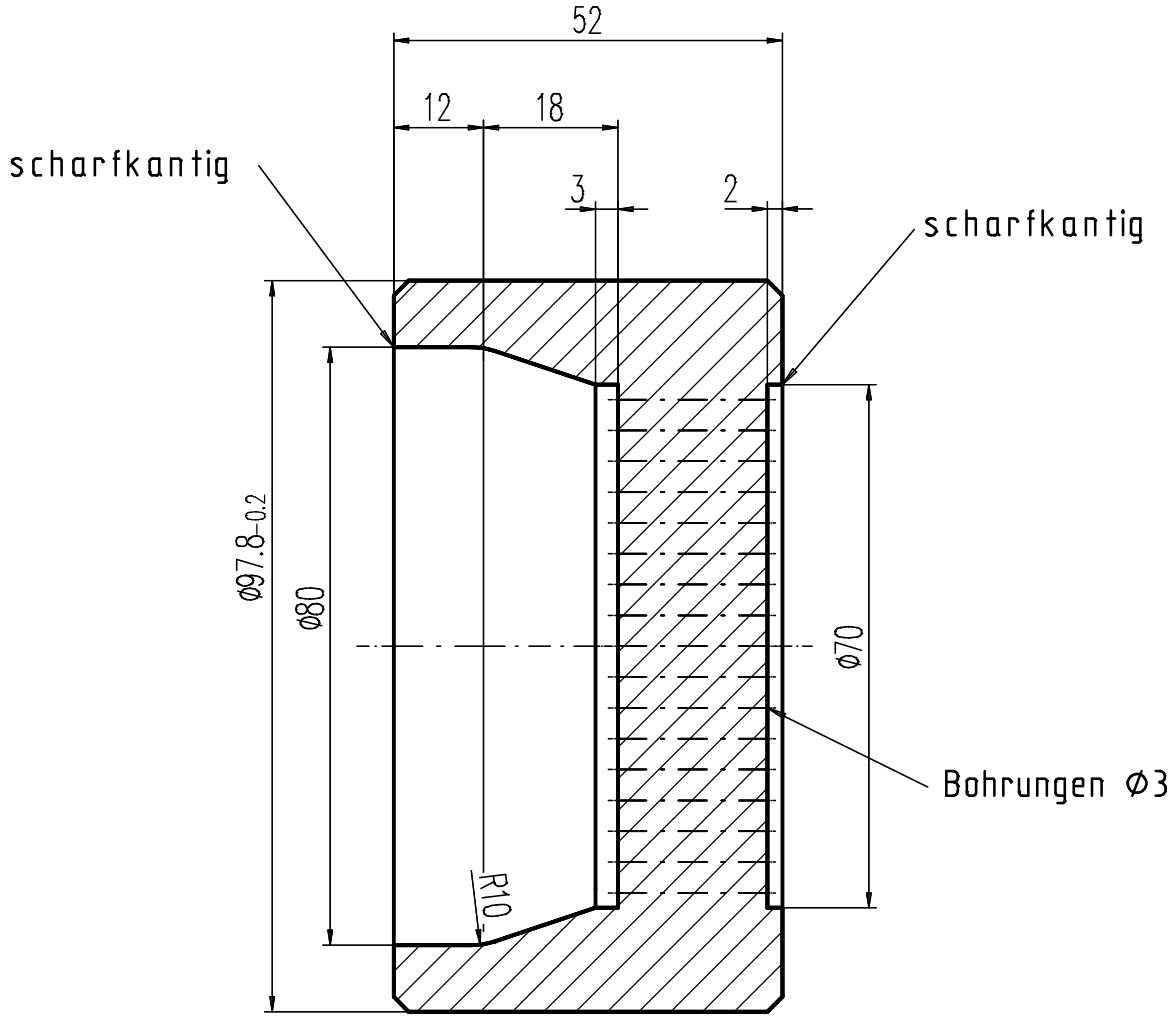

Außenkanten 1x45° angefast

Workmanagerübernahme
Ursprungsdatum: 14.10.1994

Zchn.-Vers.	1		Datum	Name
Teile-Index	A		Datum	Name

Brügmann Frisoplast GmbH
Werkzeugbau
26871 Papenburg
Tel. 0 49 61 / 914-329
Fax. 0 49 61 / 914-237
Brügmann

Toleranzen: .
.

Teile-Status i.A. Konstr.	A
Zeichn-Status In Arbeit	A

M 1:1	A1/2/3: // mm²	G1/2/3: // g/m	
Werkstoff-1	2316		M-Nr
Werkstoff-2			M-Nr
Werkstoff-3			M-Nr
Kunde			

Die Zeichnung ist unser Eigentum Jede Vervielfältigung,Verwertung oder Mitteilung an dritte Personen ist strafbar und wird gerichtlich verfolgt. (Urheberrechtgesetz,Gesetz gegen unlauteren Wettbewerb BGB).

	Datum	Name
Erst.	27.03.96	martini
Gepr.	.	.
Norm	.	

Benennung
Lochscheibe
für Doppelextrusion Dichtungen 80er Seibel

Zeichnungs-Nr.	Werkzeug-Nr-Düse	Teile-Ident-Nr.	Typ-Nr.	Zeichnungs-Ident-Nr.	Blatt
	Werkzeug-Nr-Kalibrator	573-A-WZ	200.01.011.01.47	2477-1-1-DO	1
Ers.f.: .	Ers.d.: .	Verwendung: intern I	Ers.f.: .	Ers.d.: .	