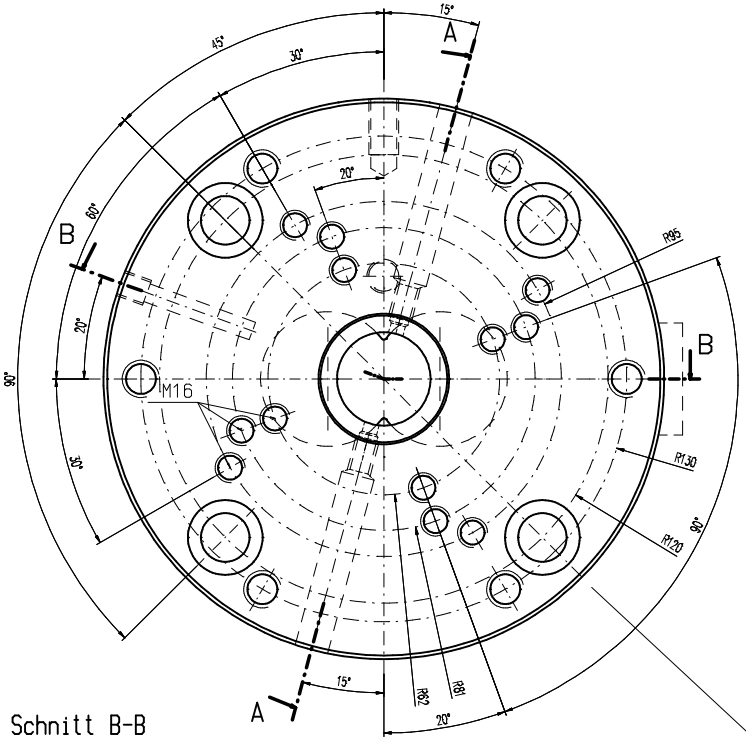

Schnitt A-A

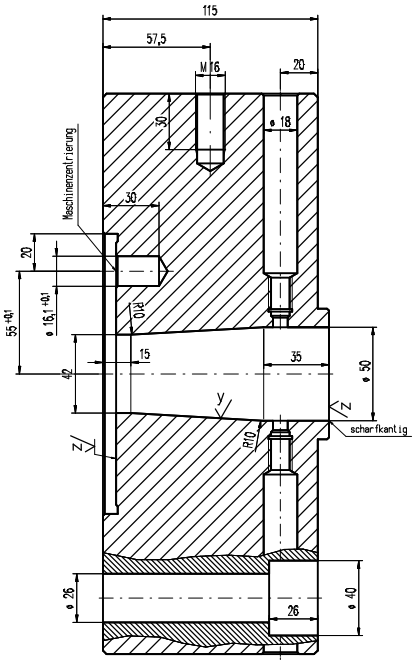

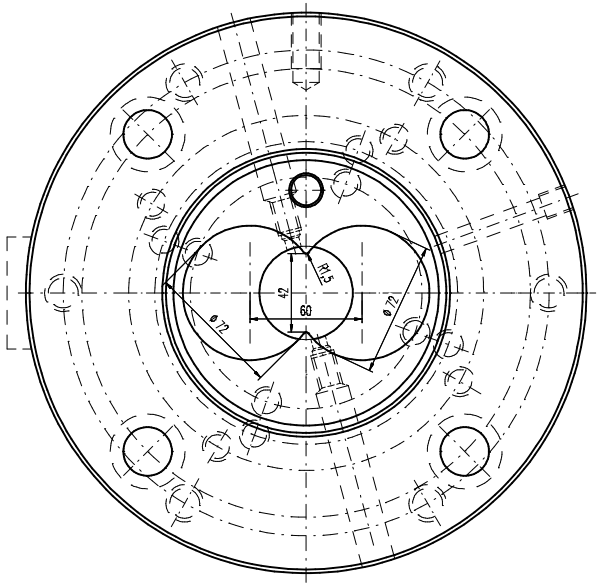

Schnitt B-B

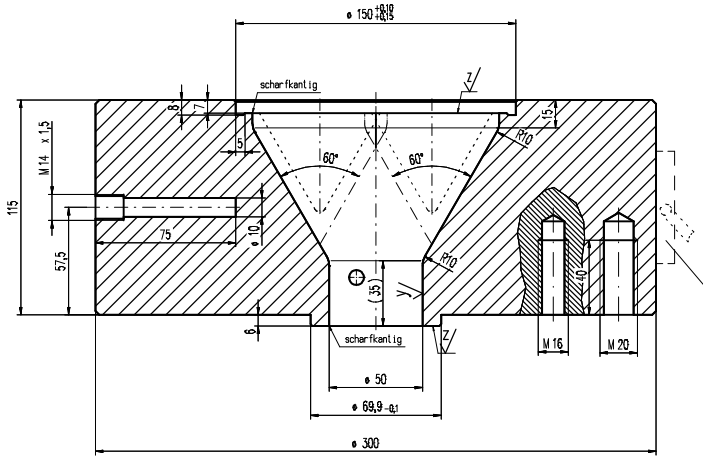

Position Spannverschluss (Heizband)

Position Kabelanschluss (Heizband)

x (y ; z)

x = gedreht R_z16

y = hochglanzpoliert R_z4

z = feinstgedreht R_z4

unbemaßte Außenkanten 2x45° angefast

Heizband:

Zchn.-Vers.				Datum	Name
Teile-Index	A			Datum	Name

Salamander Industrie-Produkte GmbH
Am Deverhafen 4
D-26871 Papenburg
Tel. 04961 / 914- 267
Fax. 04961 / 914- 237

Brügmann

Maßstab 1:1 | A1/2/3: / / mm² | G1/2/3: / / g/m
Toleranzen:
Werkstoff-1 | M-Nr
Werkstoff-2 | M-Nr
Zeichn-Status: Freigegeben
Werkstoff-3 | M-Nr
Kunde

Die Zeichnung ist unser Eigentum. Jede Vervielfältigung, Verwertung oder Mitteilung an dritte Personen ist strafbar und wird gerichtlich verfolgt. (Urheberrechtsgesetz, Gesetz gegen unlauteren Wettbewerb UGB).

	Datum	Name
Erst.	12.12.2012	Memering
Gepr.	30.09.2014	Memering
Norm		

Benennung
Extruderanschluß DS72
Adapter mit 50er Bohrung

Seite	Z-Art	Verwendung	Index/Klasse	Typ-Nr.	Zeichnungs-Ident-Nr.	Blatt
	EZ		A WZ	200.01.001.01.136	64552-1-1	1

Ers. f.:	Ers. d.:	Format:	Ursprung:	Ers. f.: