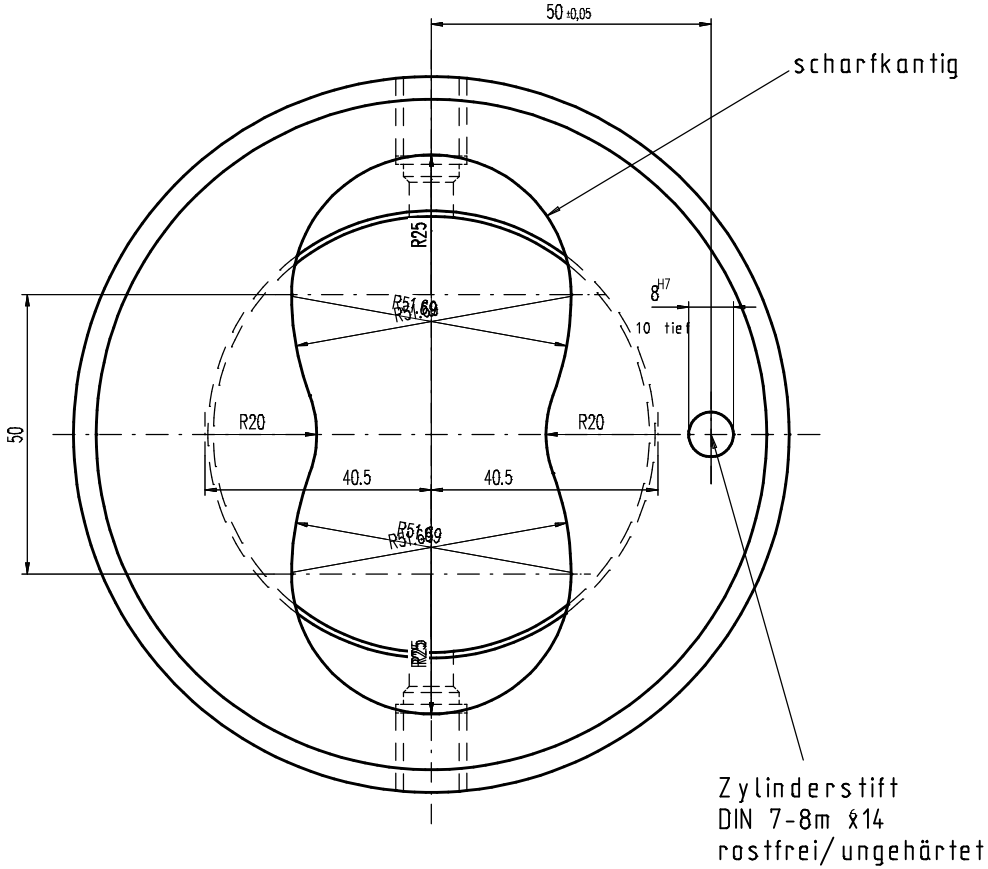

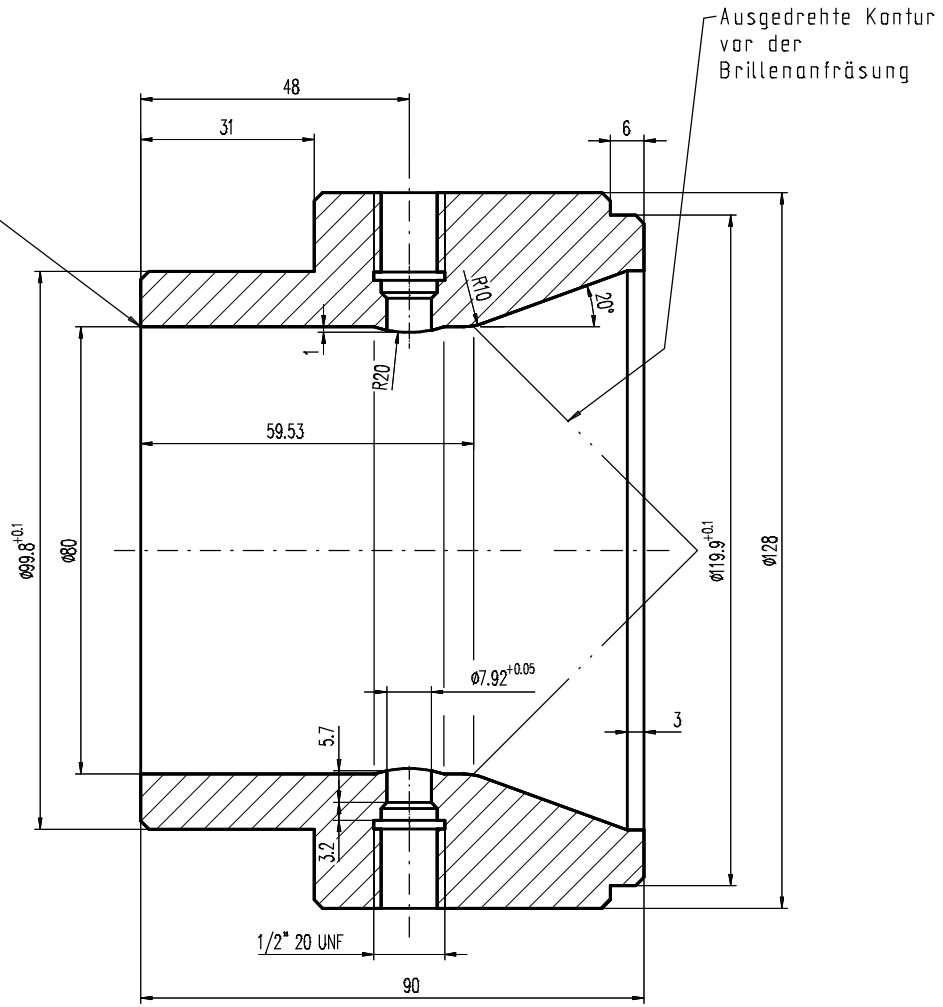

Außenkanten 1x45° angefast

Workmanagerübernahme
Ursprungsdatum 01.03.94

Zchn.-Vers.	4	Benennung geändert	Datum 23.04.96	Name martini	
Teile-Index	A		Datum	Name	

Brügmann Frisoplast GmbH
Werkzeugbau
26871 Papenburg
Tel. 0 49 61 / 914-329
Fax. 0 49 61 / 914-237

Brügmann

Toleranzen: .
Teile-Status i.A. Konstr. A
Zeichn-Status In Arbeit A

M 1:1 | A1/2/3: // mm² | G1/2/3: // g/m
Werkstoff-1 2316 M-Nr
Werkstoff-2 M-Nr
Werkstoff-3 M-Nr
Kunde

Die Zeichnung ist unser Eigentum Jede Vervielfältigung,Verwertung oder Mitteilung an dritte Personen ist strafbar und wird gerichtlich verfolgt. Urheberrechtgesetz,Gesetz gegen unlauteren Wettbewerb BGB1.

	Datum	Name
Erst.	23.04.96	martini
Gepr.	.	.
Norm	.	

Benennung
Zwischenhülse für Doppelextrusion von ø80 auf Verteilanschluß ø50

Zeichnungs-Nr.	Werkzeug-Nr-Düse	Teile-Ident-Nr.	Typ-Nr.	Zeichnungs-Ident-Nr.	Blatt
	Werkzeug-Nr-Kalibrator	690-A-WZ	200.01.007.01.026	3098-4-1-DO	1
Ers.f.: .	Ers.d.: .	Verwendung: intern I	Ers.f.: .	Ers.d.: .	

Zwischenhülse wird mit Durchgangshülse 200.01.008.01.068
oder Lochscheibe eingesetzt.