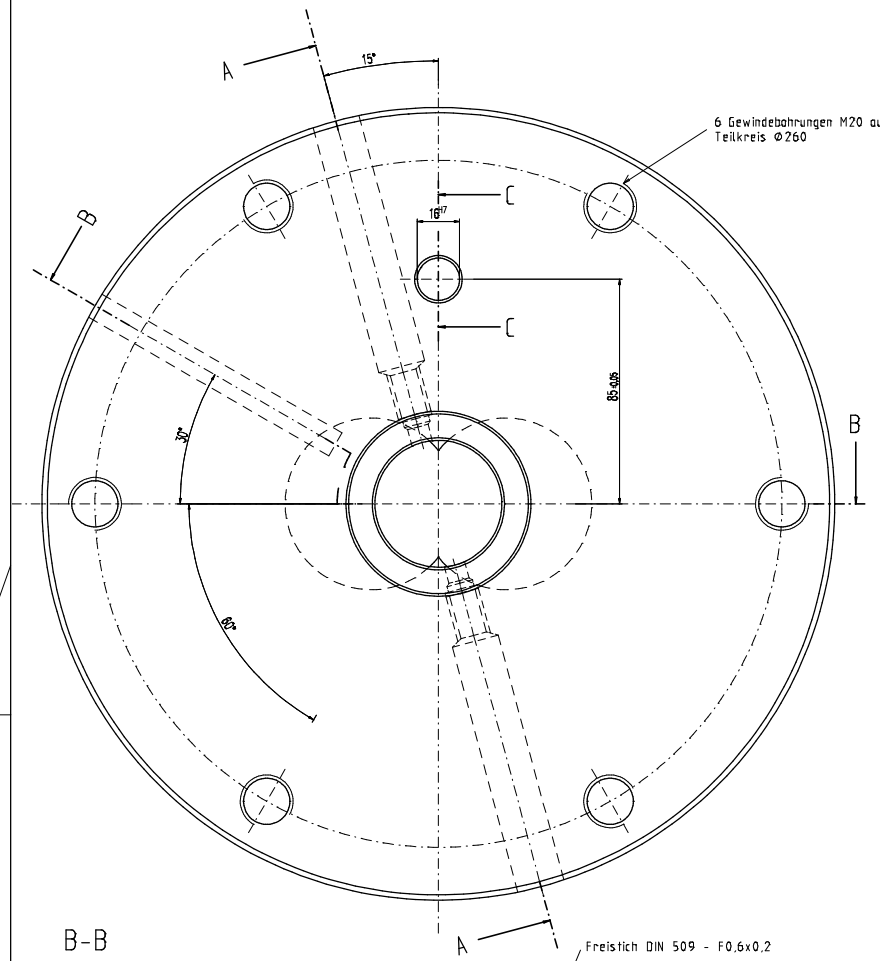

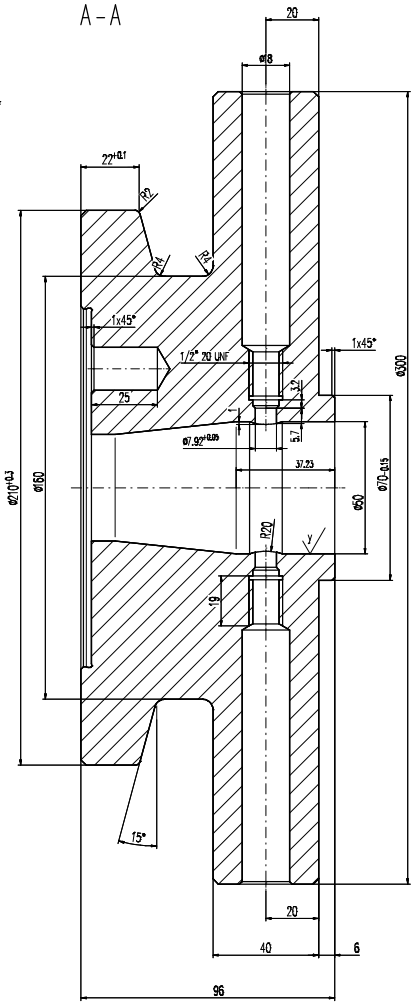

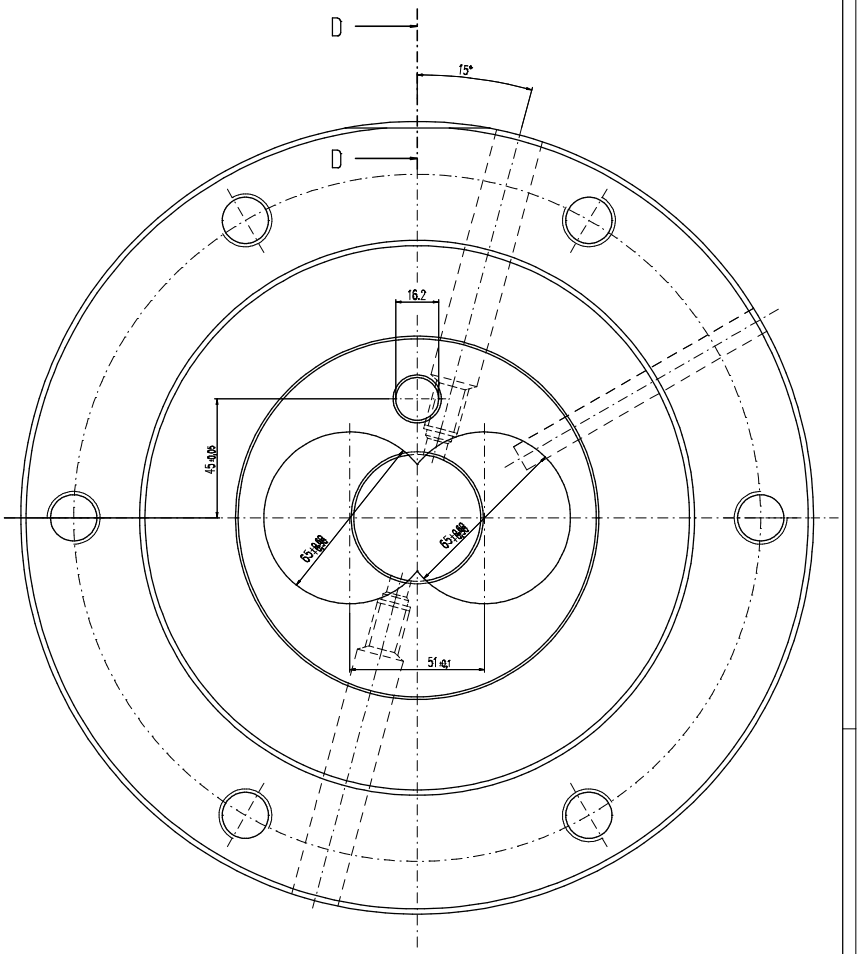

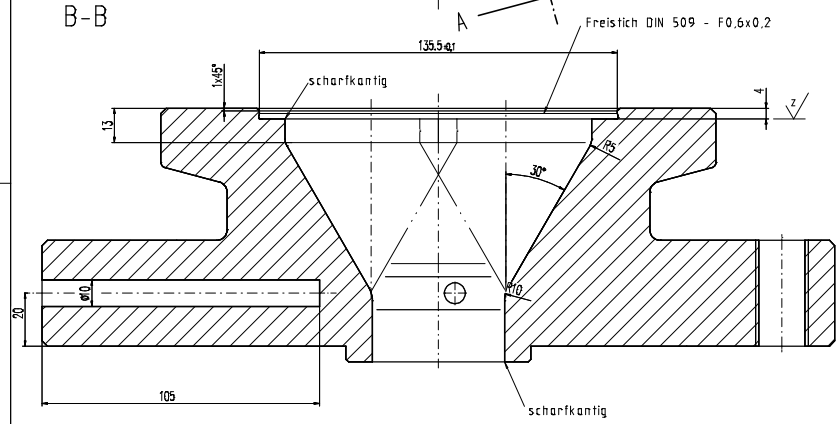

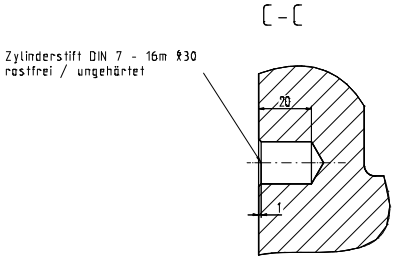

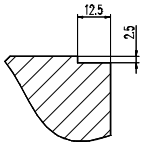

x/ (y/ ; z/)

x/ = gedreht $R_z 16$

y/ = hochglanzpoliert $R_z 4$

z/ = feinstgedreht $R_z 4$

unbemaßte Außenkanten
2x45° angefast

Heizband:
200.01.004.01.199

Zchn.-Vers. 1						Datum	Name
Teile-Index A						Datum	Name
Brügmann Frisoplast GmbH Werkzeugbau 26871 Papenburg Tel. 0 49 61 / 914-379 Fax. 0 49 61 / 914-237		Toleranzen: - -		M 1:1	A1/2/3 //		m 61/2/3 //	g/m
		Teile-Status LA. Konstr.	A	Werkstoff-1				M-Nr
				Werkstoff-2				M-Nr
		Zeichn-Status in Arbeit	A	Werkstoff-3				M-Nr
				Kunde:				
Die Zeichnung ist unser Eigentum und darf weder vervielfältigt noch einem Mitbewerber zugänglich gemacht werden. Verletzungen werden gerichtlich verfolgt. Urheberrechtsgesetz Gesetz gegen unlauteren Wettbewerb UWG.		Datum	Name	Benennung				
	Erst.	31.05.96	Leemhuis	Extruderanschluß CM65 Adapter mit Fühlerbohrungen				
	Gepr.	-	-					
	Norm	-						
Zeichnungs-Nr.	Werkzeug-Nr-Bez		Teile-Ident-Nr.	Typ-Nr.		Zeichnungs-Ident-Nr.		Blatt
	Werkzeug-Nr-Kalkulator		796-A-WZ	200.01.001.01.079		4325-1-1-00		1
Ers.f.r. .	Ers.d.r. .		Verwendung: Intern 1	Ers.f.r. .		Ers.d.r. .		