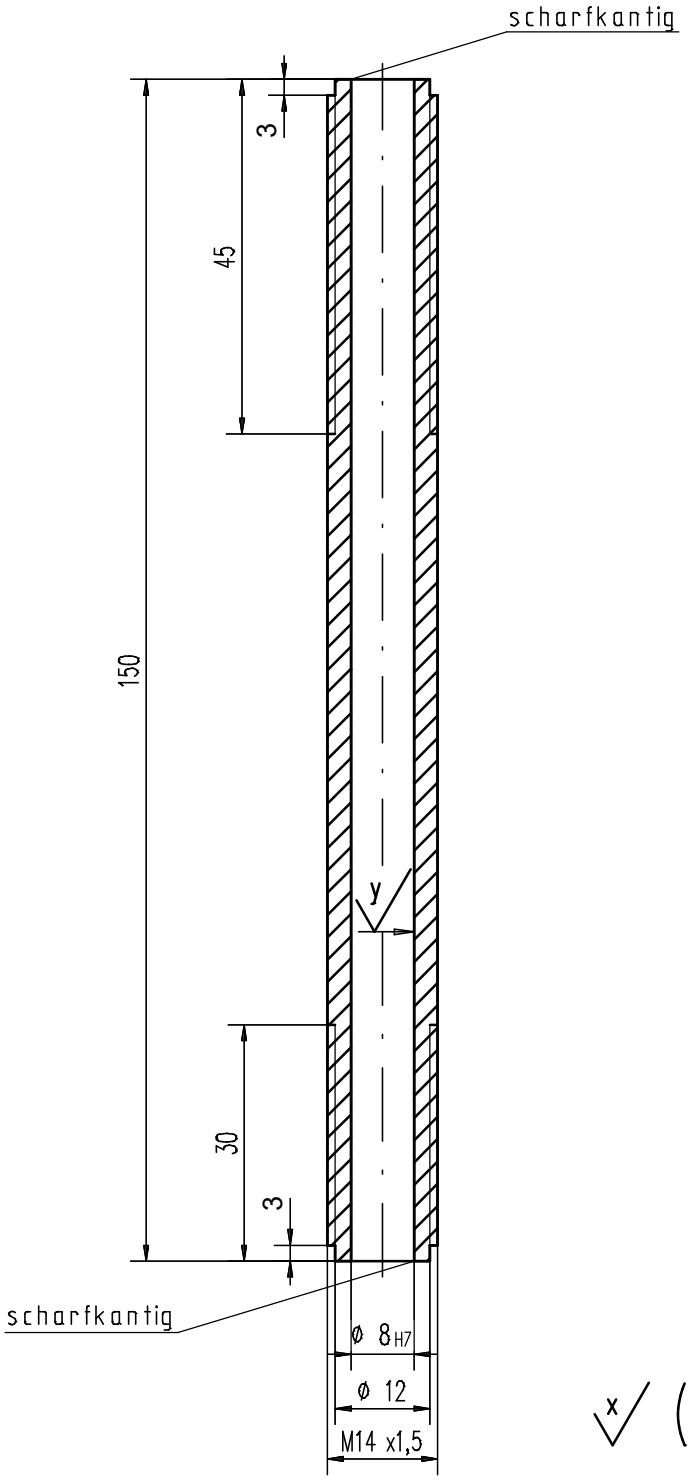

x (y)

x = gedreht Rz16

y = hochglanzpoliert Rz4

Zchn.-Vers.	2	Maß abgeändert	Datum 27.08.2019	Name Memering
Teile-Index	A		Datum	Name

Salamander Industrie-Produkte GmbH

Am Deverhafen 4
D-26871 Papenburg
Tel. 04961 / 914- 267
Fax. 04961 / 914- 237

Maßstab 1:1	A1/2/3: / / mm²	G1/2/3: / / g/m	
Toleranzen:	Werkstoff-1		M-Nr
	Werkstoff-2		M-Nr
Zeichn-Status	Werkstoff-3		M-Nr
Freigegeben	Kunde		

Die Zeichnung ist unser Eigentum. Jede Vervielfältigung, Verwertung oder Mitteilung an dritte Personen ist strafbar und wird gerichtlich verfolgt. (Urheberrechtgesetz, Gesetz gegen unlauteren Wettbewerb BGB).

	Datum	Name
Erst.	12.06.2015	Memering
Gepr.	27.08.2019	Memering
Norm		

Benennung

Coexanschlußröhrchen
für PUR

Seite	Z-Art	Verwendung	Index/Klasse	Typ-Nr.	Zeichnungs-Ident-Nr.	Blatt
	EZ		A WZ	200.01.014.02.154	69795 - 2 - 1	1

Ers. f.:	Ers. d.:	Format:	Ursprung:	Ers. f.: