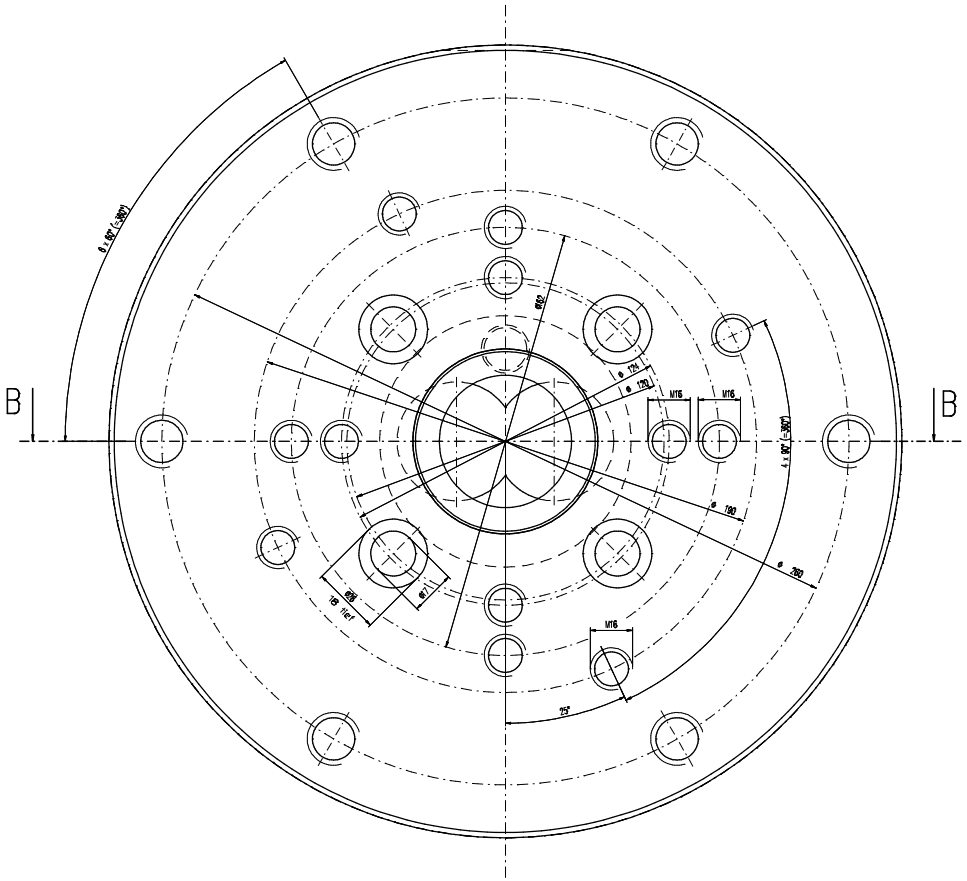


A-A

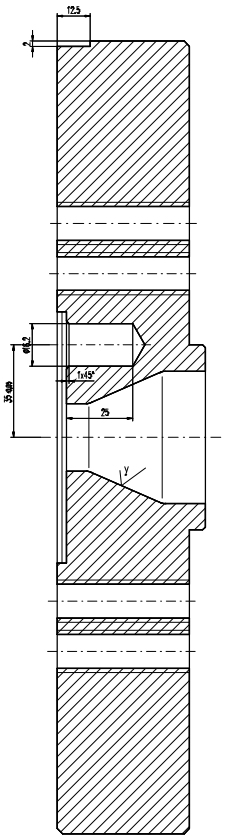


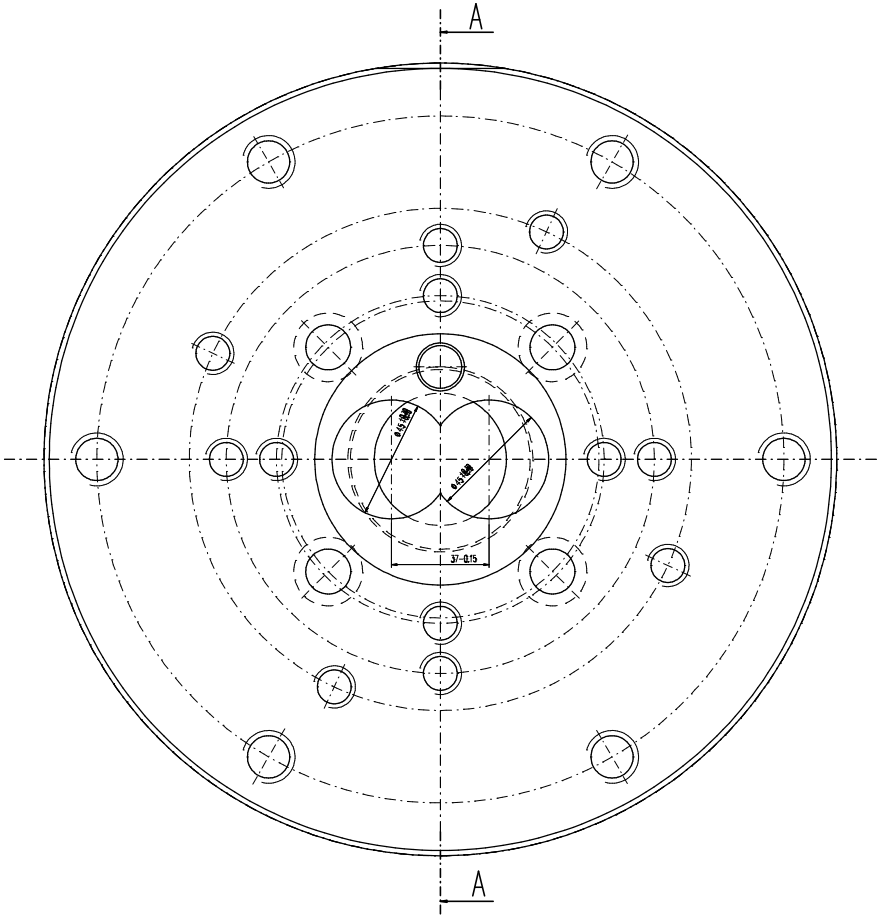


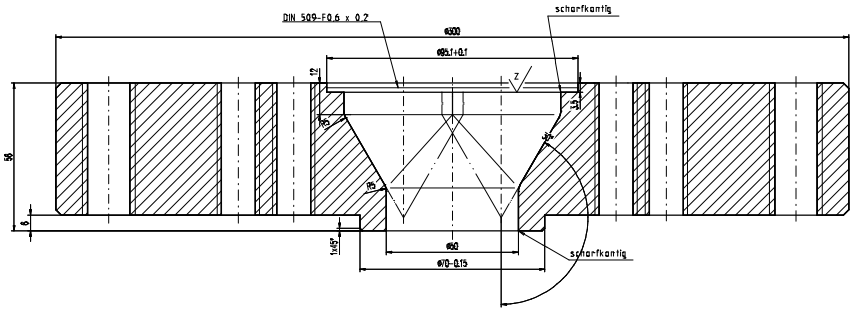


B-B

Außenkanten 2 x 45° angefast

$\sqrt{}^{x}$ ( $\sqrt{}^{y}$ ; $\sqrt{}^{z}$ )

$\sqrt{}^{x}$ = gedreht $R_z 16$

$\sqrt{}^{y}$ = hochglanzpoliert $R_z 4$

$\sqrt{}^{z}$ = feinstgedreht $R_z 4$

| | | | | | | | | | |
|---|---|---|---|---|---|---|---|---|---|
| Zchn.-Vers. | 3 | Verschraubung geändert | | | | | Datum 12.03.98 | Name Wzazubf | |
| Teile-Index | A | | | | | | Datum | Name | |
| Brüggmann Frisoplast GmbH<br>Werkzeugbau<br>26871 Papenburg<br>Tel. 0 49 61 / 914-329<br>Fax. 0 49 61 / 914-237 | | | Toleranzen .<br>. | | M 1:1 | A1/2/3 //<br>A0/2/3 // | | s/n | |
| | | | Teile-Status (i.A. Konstr. | A | Werkstoff-1 | 2316 | | M-Nr | |
| | | | | | Werkstoff-2 | | | M-Nr | |
| | | | Zchn.-Status in Arbeit | A | Werkstoff-3 | | | M-Nr | |
| | | | | | Kunde | | | | |
| Die Zeichnung bei einer Digitalen oder Verwendung/Verarbeitung mit Veränderung an dieser Zeichnung ist grundsätzlich die VFN gemäß VDI-Richtlinie. Schadensersatzanspruch dieser einzelnen Vorlaufwerte BGM. | | Datum | Name | | Benennung<br>Extruderanschluß<br>CM45 (Adapter) | | | | |
| | | Erst. | 12.03.98 | wzazubf | | | | | |
| | | Gepr. | | | | | | | |
| | | Norm | . | | | | | | |
| Zeichnungs-Nr. | | Werkzeug-Nr-Bbz | | Teile-Ident-Nr.<br>1633-A-WZ | Typ-Nr.<br>200.01.001.01.055 | | Zeichnungs-Ident-Nr.<br>17170-3-1-00 | | Blatt<br>1 |
| | | Werkzeug-Nr-Kalbrator | | | | | | | |
| Ers.f.r. . | | Ers.d.r. . | | Verwendung: Intern I | Ers.f.r. . | | Ers.d.r. . | | |