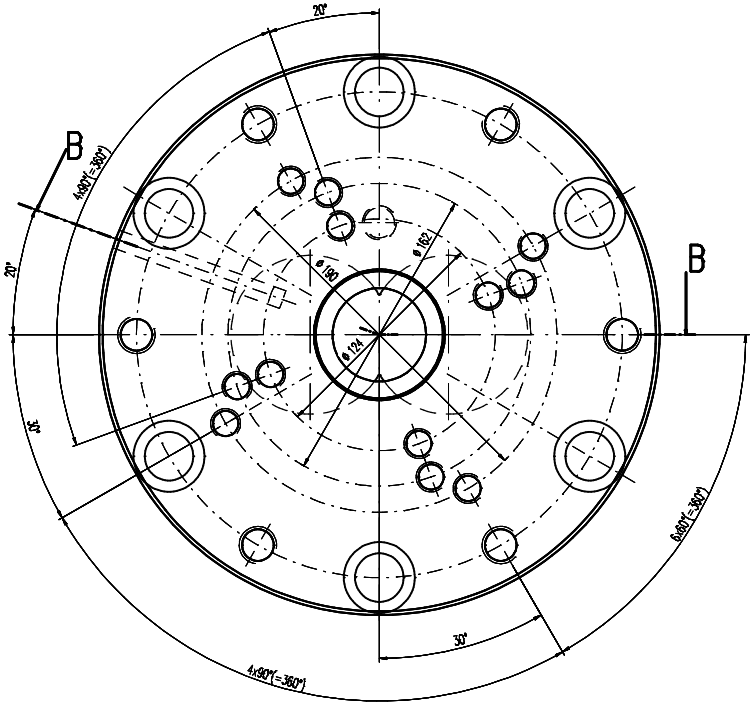

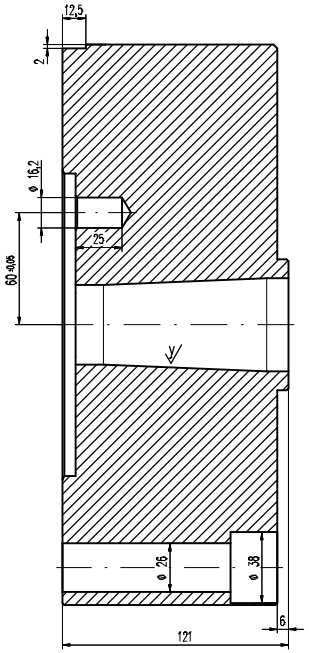

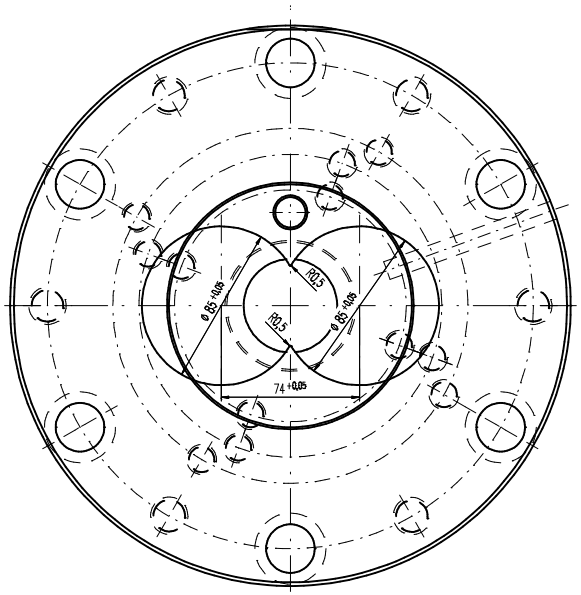

Schnitt B-B

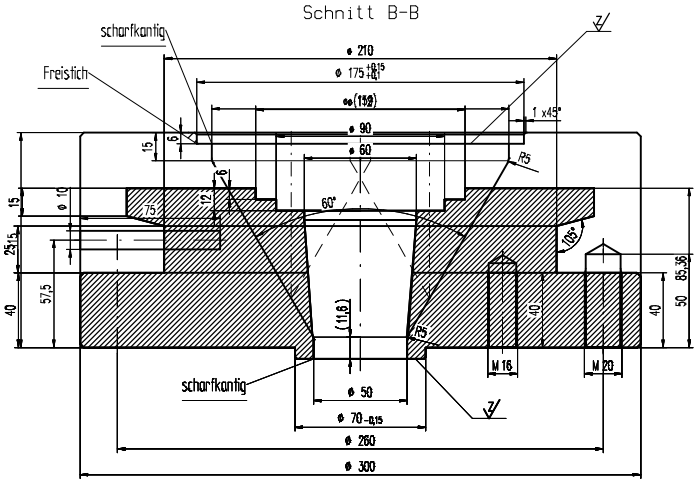

$\sqrt{}$ ($\sqrt{}$, $\sqrt{}$)

$\sqrt{}$ = gedreht $\sqrt{Rz\ 16}$

$\sqrt{}$ = hochglanzpoliert $\sqrt{Rz\ 4}$

$\sqrt{}$ = feinstgedreht $\sqrt{Rz\ 4}$

Heizband:
200.01.004.01.176

Zchn.-Vers.				Datum	Name	
Teile-Index	A			Datum	Name	
Salamander Industrie-Produkte GmbH Am Deverhafen 4 D-26871 Papenburg Tel. 04961 / 914- 267 Fax. 04961 / 914- 237		Maßstab 1:2 Toleranzen: Zeichn-Status In Arbeit Brügmann	A1/2/3: / / mm²	G1/2/3: / / g/m		
			Werkstoff-1			M-Nr
			Werkstoff-2			M-Nr
			Werkstoff-3			M-Nr
			Kunde			
Die Zeichnung ist unser Eigentum. Jede Vervielfältigung, Verwertung oder Mitteilung an dritte Personen ist strafbar und wird gerichtlich verfolgt. (Urheberrechtsgesetz, Gesetz gegen unlauteren Wettbewerb UGB).		Datum	Name	Benennung Extruderanschluß DS85 Adapter für DS 8.5 (Masch. 19)_Fr		
	Erst.	17.12.2010	pham			
	Gepr.					
	Norm					
Seite	Z-Art ET	Verwendung	Index/Klasse A WZ	Typ-Nr. 200.01.001.01.121	Zeichnungs-Ident-Nr. 60127-1-1	Blatt 1
Ers. f.:	Ers. d.:		Format:	Ursprung: 51683	Ers. f.: 51683	