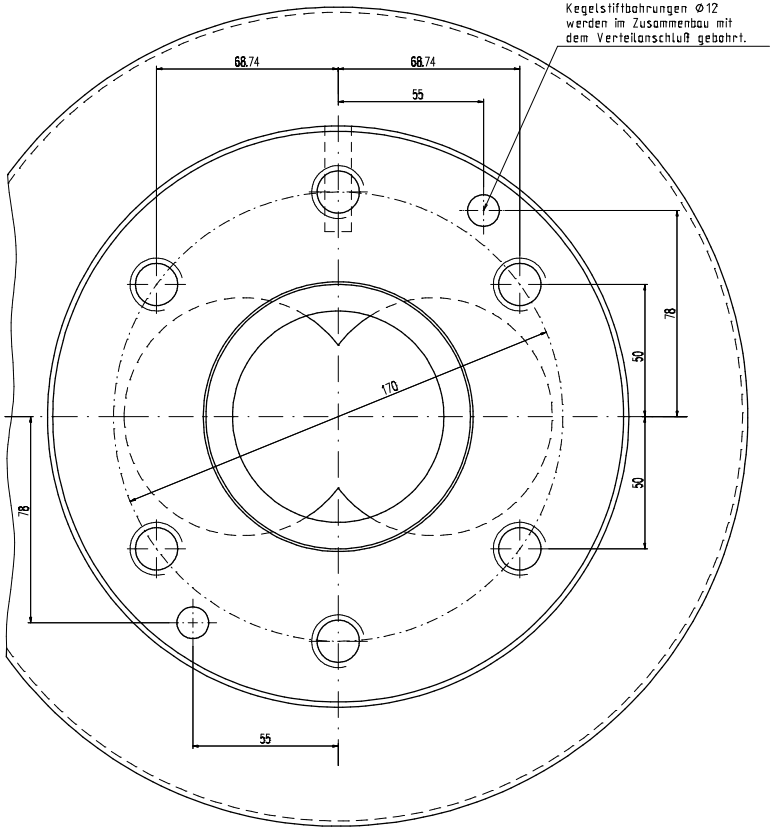

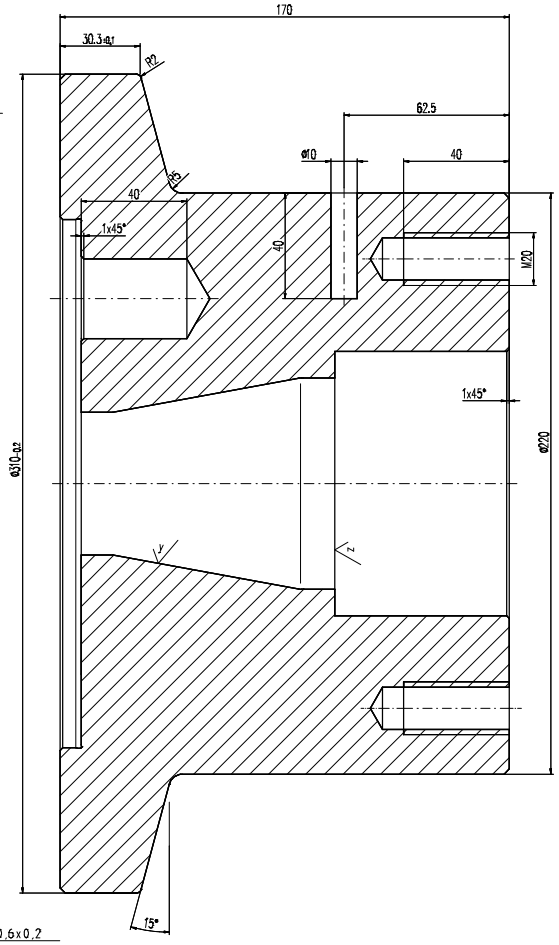

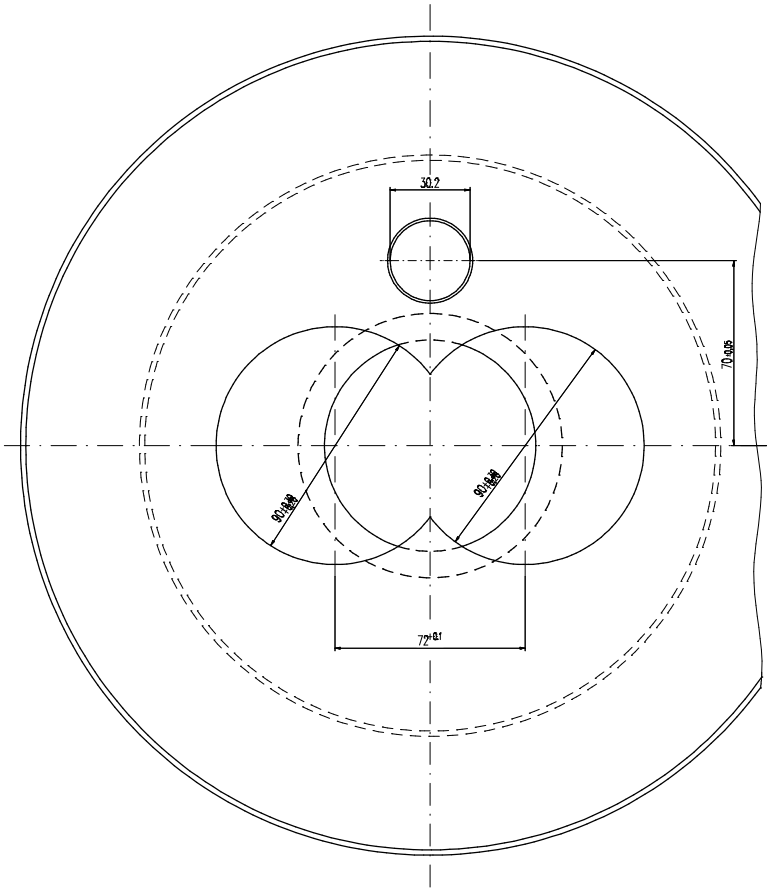

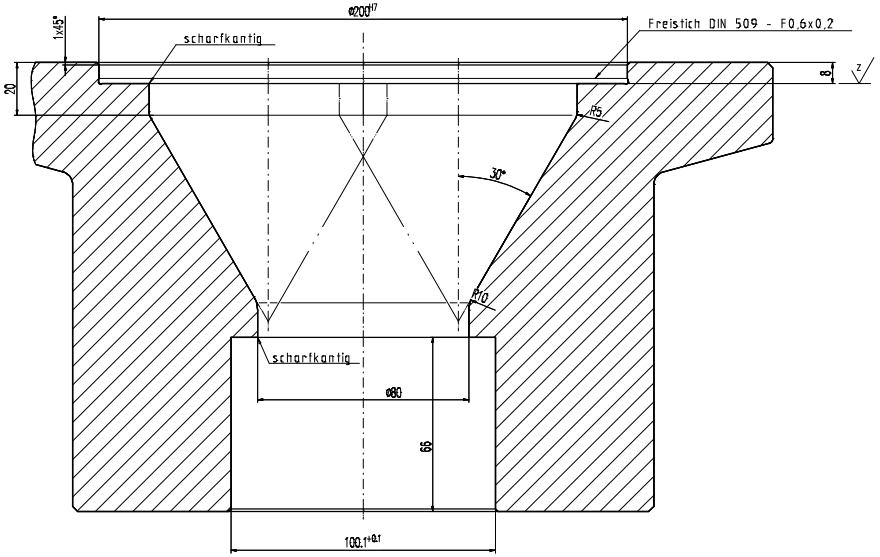

√x (√y ; √z)

√x - √ gedreht R_z16

√y - √ hochglanzpoliert R_z4

√z - √ feinstgedreht R_z4

unbemaßte Außenkanten 2x45° angefast

Heizband Zeichn.-Nr.: 200.01.004.01.203

Zchn.-Vers.	2	Stiftbohrung von 35 auf 40mm verlängert.			Datum 24.04.96	Name	martinf
Teile-Index	A				Datum	Name	
Brüggmann Frisoplast GmbH Werkzeugbau 26871 Papenburg Tel. 0 49 61 / 914-329 Fax. 0 49 61 / 914-237		Toleranzen: . .	M 1:1	41/2/3 //	∞ 81/2/3 //		g/m
			Werkstoff-1	2316			M-Nr
		Teile-Status (i.A. Konstr.)	A	Werkstoff-2			M-Nr
		Zeichn-Status in Arbeit	A	Werkstoff-3			M-Nr
				Kunde			
Die Zeichnung, bei einer Eigenver- oder Fremdvergabe/Verwendung der Anfertigung, ist dem Hersteller zur Verfügung und VFN gemäß DIN 34 zu erstellen. Schutzvermerk gemäß DIN 34 einzuhalten vorbehalten BGM.		Name	Datum	Benennung Extruderanschluß CMT90 für Verteilanschluß Ø50 Doppelextrusion			
		Erst.	27.11.95	Leerhuls			
		Gepr.	.	.			
		Norm	.				
Zeichnungs-Nr.		Werkzeug-Nr-Bez		Teile-Ident-Nr.	Typ-Nr.	Zeichnungs-Ident-Nr.	Blatt
		Werkzeug-Nr-Kalibrator		54-A-WZ	200.01.001.01.077	376-2-1-00	1
Ersa.f.r. .		Ersa.dr. .		Verwendung: extern E	Ersa.f.r. .	Ersa.dr. .	