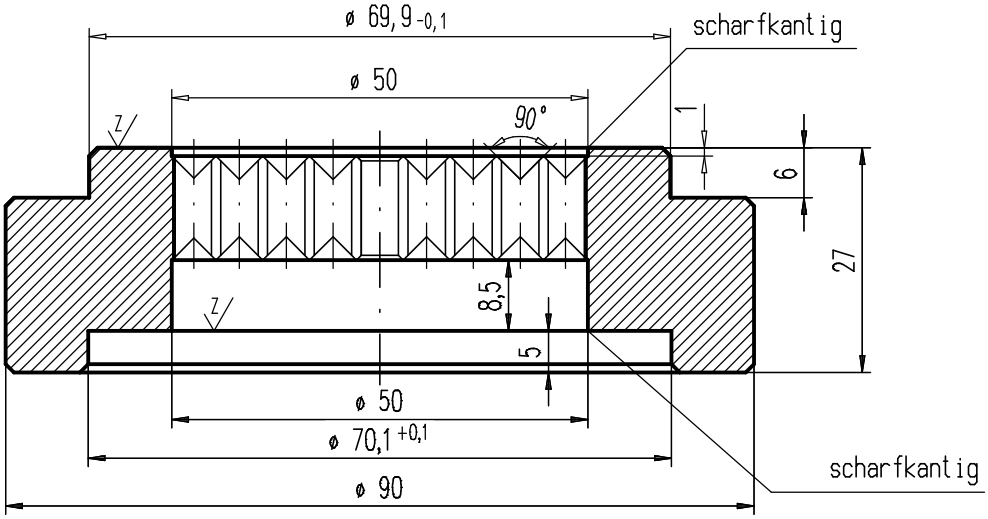

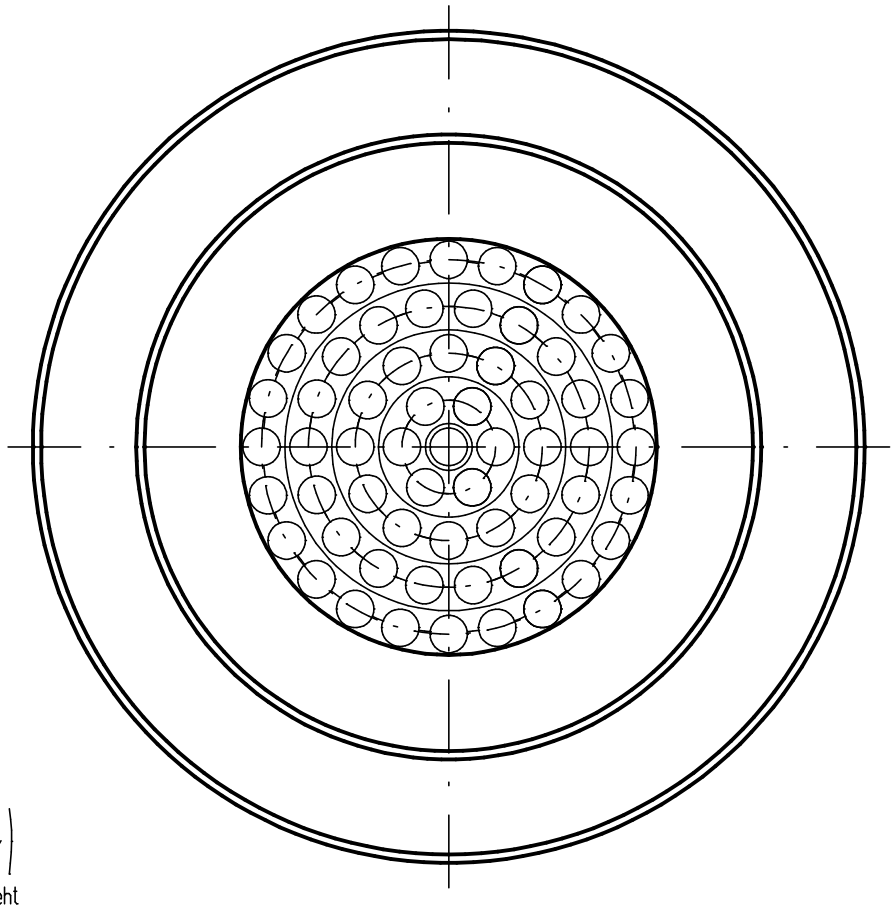

√(y, z)

x = gedreht Rz16

y = hochglanzpoliert Rz4

z = feinstgedreht Rz4

Bohrungsdurchmesser 2.5mm

Fasen 1x45°

Zchn.-Vers.			Datum	Name
Teile-Index	A		Datum	Name

Salamander Industrie-Produkte GmbH

Am Deverhafen 4
D-26871 Papenburg
Tel. 04961 / 914- 267
Fax. 04961 / 914- 237

Brügmann

Maßstab 1:1	A1/2/3: / / mm²	G1/2/3: / / g/m	
Toleranzen:	Werkstoff-1		M-Nr
	Werkstoff-2		M-Nr
Zeichn-Status	Werkstoff-3		M-Nr
Freigegeben	Kunde		

Die Zeichnung ist unser Eigentum. Jede Vervielfältigung, Verwertung oder Mitteilung an dritte Personen ist strafbar und wird gerichtlich verfolgt. (Urheberrechtgesetz, Gesetz gegen unlauteren Wettbewerb BGB).

	Datum	Name
Erst.	04.12.2014	Memering
Gepr.	05.12.2014	Memering
Norm		

Benennung

Lochscheibe

Bohrungen Durchm. 2.5

Seite	Z-Art	Verwendung	Index/Klasse	Typ-Nr.	Zeichnungs-Ident-Nr.	Blatt
	EZ		A WZ	200.01.011.01.075	68841 - 1 - 1	1

Ers. f.:	Ers. d.:	Format:	Ursprung:	Ers. f.: