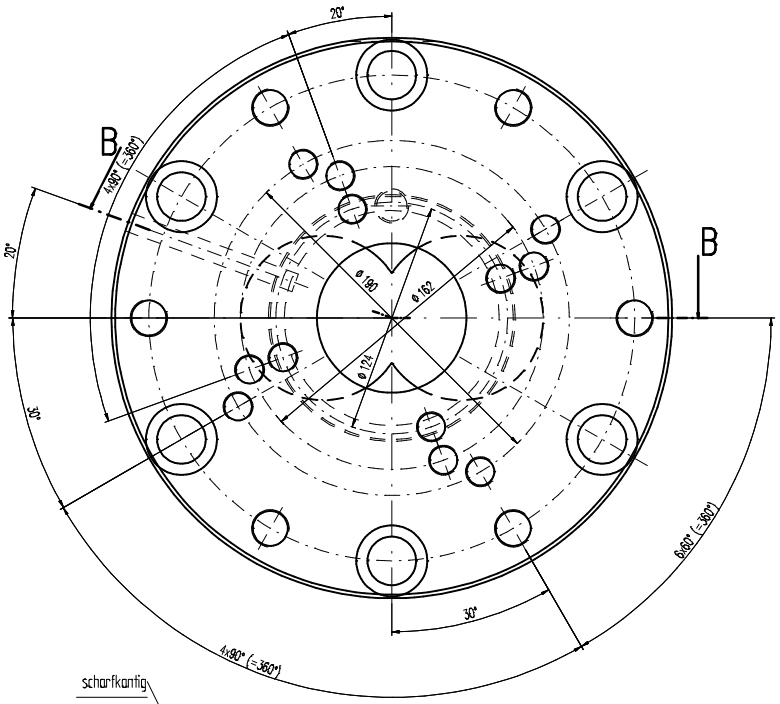

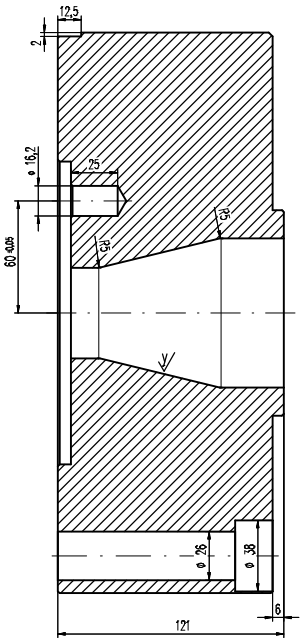

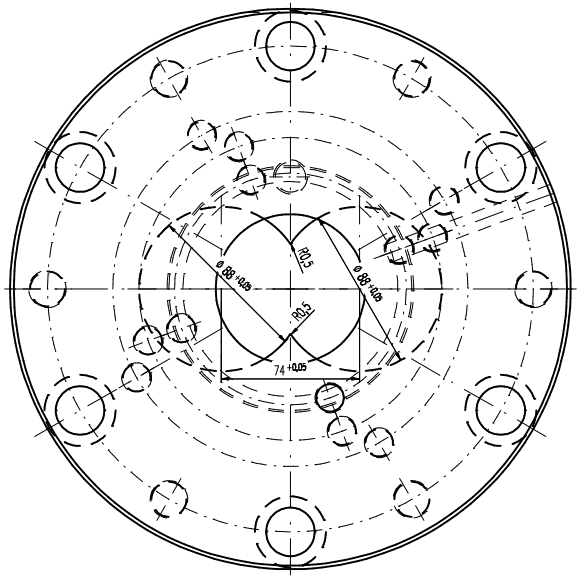

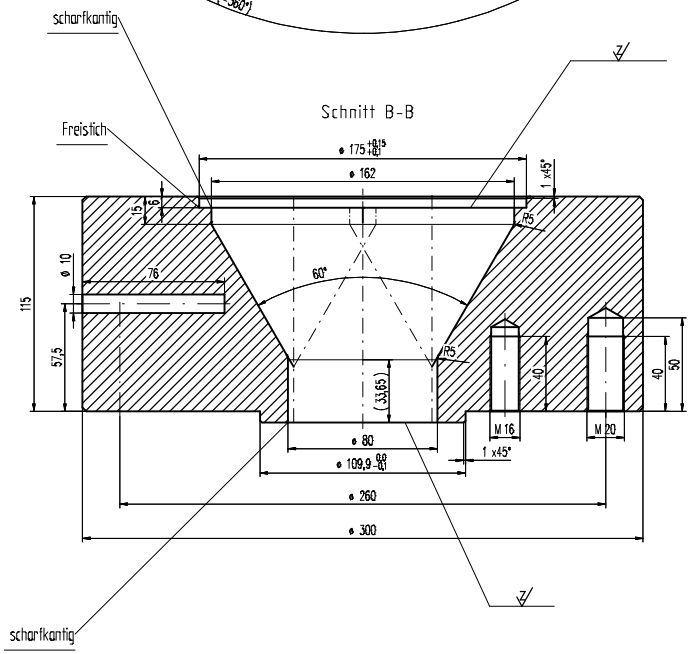

(y, z)

y = gedreht Rz 16

y = hochglanzpoliert Rz 4

z = feinstgedreht Rz 4

unbemaßte Fasen 2x45°

Zchn.-Vers.				Datum	Name	
Teile-Index	A			Datum	Name	
Salamander Industrie-Produkte GmbH Am Deverhafen 4 D-26871 Papenburg Tel. 04961 / 914- 267 Fax. 04961 / 914- 237		Brügmann	Maßstab 1:2	A1/2/3: / / mm²	G1/2/3: / / g/m	
			Toleranzen:	Werkstoff-1		M-Nr
				Werkstoff-2		M-Nr
			Zeichn-Status	Werkstoff-3		M-Nr
			Freigegeben	Kunde		
Die Zeichnung ist unser Eigentum. Jede Vervielfältigung, Verwertung oder Mitteilung an dritte Personen ist strafbar und wird gerichtlich verfolgt. (Urheberrechtsgesetz, Gesetz gegen unlauteren Wettbewerb BGB).		Datum	Name	Benennung		
	Erst.	24.08.2006	memering	Extruderanschluß DS85		
	Gepr.	18.03.2009	memering	Adapter für DS 8.8 (Masch. 20)		
	Norm					
Seite	Z-Art	Verwendung	Index/Klasse	Typ-Nr.	Zeichnungs-Ident-Nr.	Blatt
	ET		A WZ	200.01.001.01.122	51686-1-1	1
Ers. f.:	Ers. d.:		Formel:	Ursprung:	Ers. f.:	