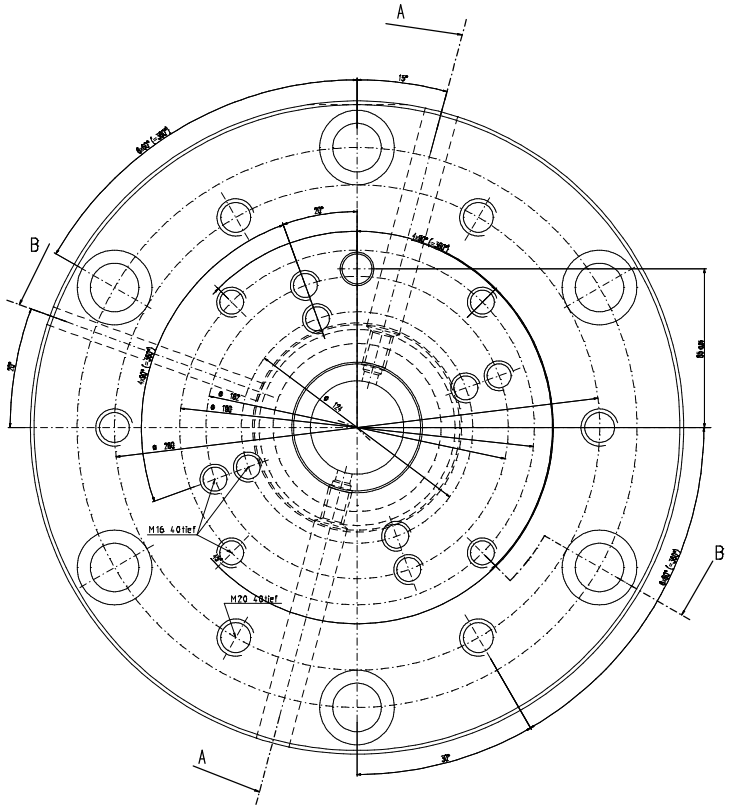

Schnitt A-A

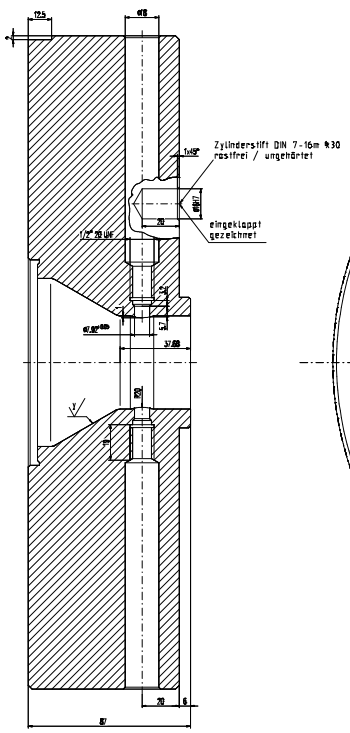

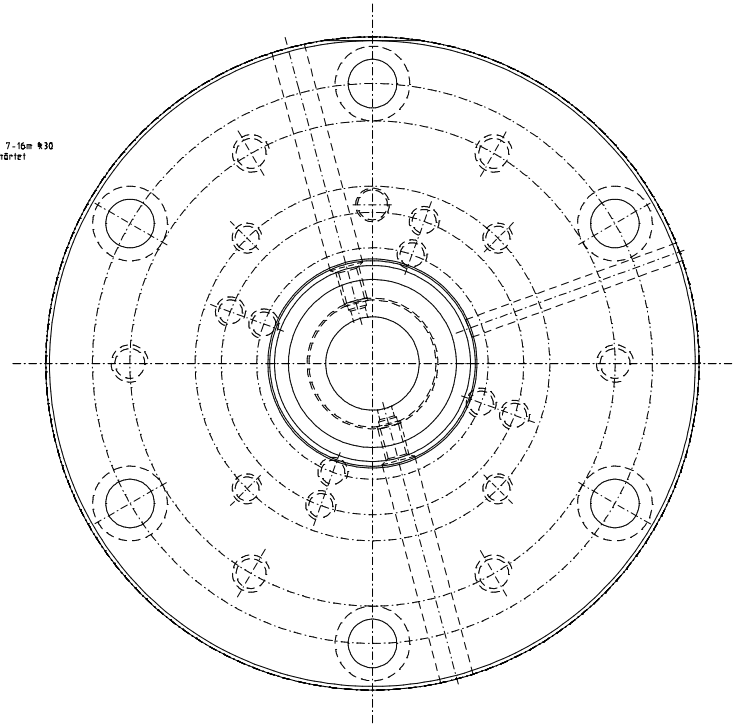

Schnitt B-B

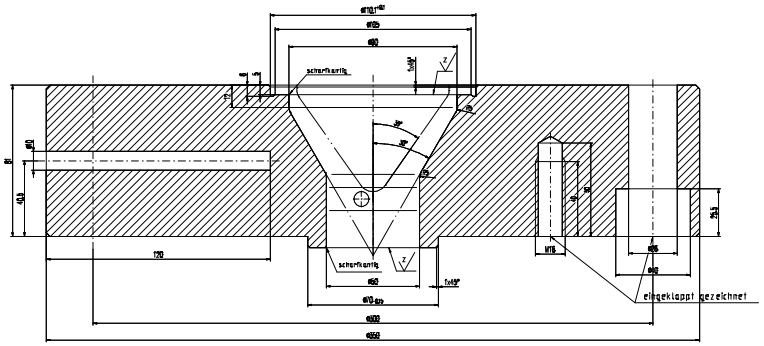

$\sqrt{}$ ($\sqrt{}$; $\sqrt{}$)

$\sqrt{}$ - ∇ gedreht $R_a 16$

$\sqrt{}$ - ∇ hochglanzpoliert $R_a 0{,}4$

$\sqrt{}$ - ∇ feinstgedreht $R_a 0{,}4$

unbenannte Außenkanten 2x45° angefast

Heizband:
200.01.004.01.220

Änd.-Verz.	1				Datum	Name	
Teile-Index	A				Datum	Name	
Drägemann Frischpack GmbH Hamburgstr. 75071 Rappenburg Tel. 0 49 00 / 94-326 Fax. 0 49 00 / 94-297		Maßstab: 1:1	Werkstoff: 1.4571/X6CrNiMoTi17-12-2				
		Teile-Status Z.Z. Tech.	A	Werkstoff-1	316ti		R-Nr
				Werkstoff-2			R-Nr
		Teile-Status M. Urheb.	A	Werkstoff-3			R-Nr
				Kunde			
Die Weitergabe sowie Vervielfältigung dieser Unterlage, Verwertung und Mitteilung ihres Inhalts sind verboten soweit nicht ausdrücklich zugestanden. Zuwiderhandlungen verpflichten zu Schadensersatz.		Datum	Name	Benennung			
		Erst.	08.06.06	wiedorf	Extruderumschluß ME90 Adapter mit Fühlerbohrungen		
		Geänd.					
		Name					
Zeichnungs-Nr.		Verwendg-Nr.-Bez		Teile-Ident-Nr.	Typ-Nr.	Zeichnungs-Ident-Nr.	BRATT
				7703-1-W2	200.01.001.01.101	18194-1-1-D2	1
Ers.f.-		Ersetzt-		Verwendg-Prüfer	1	Ers.f.-	Ersetzt-