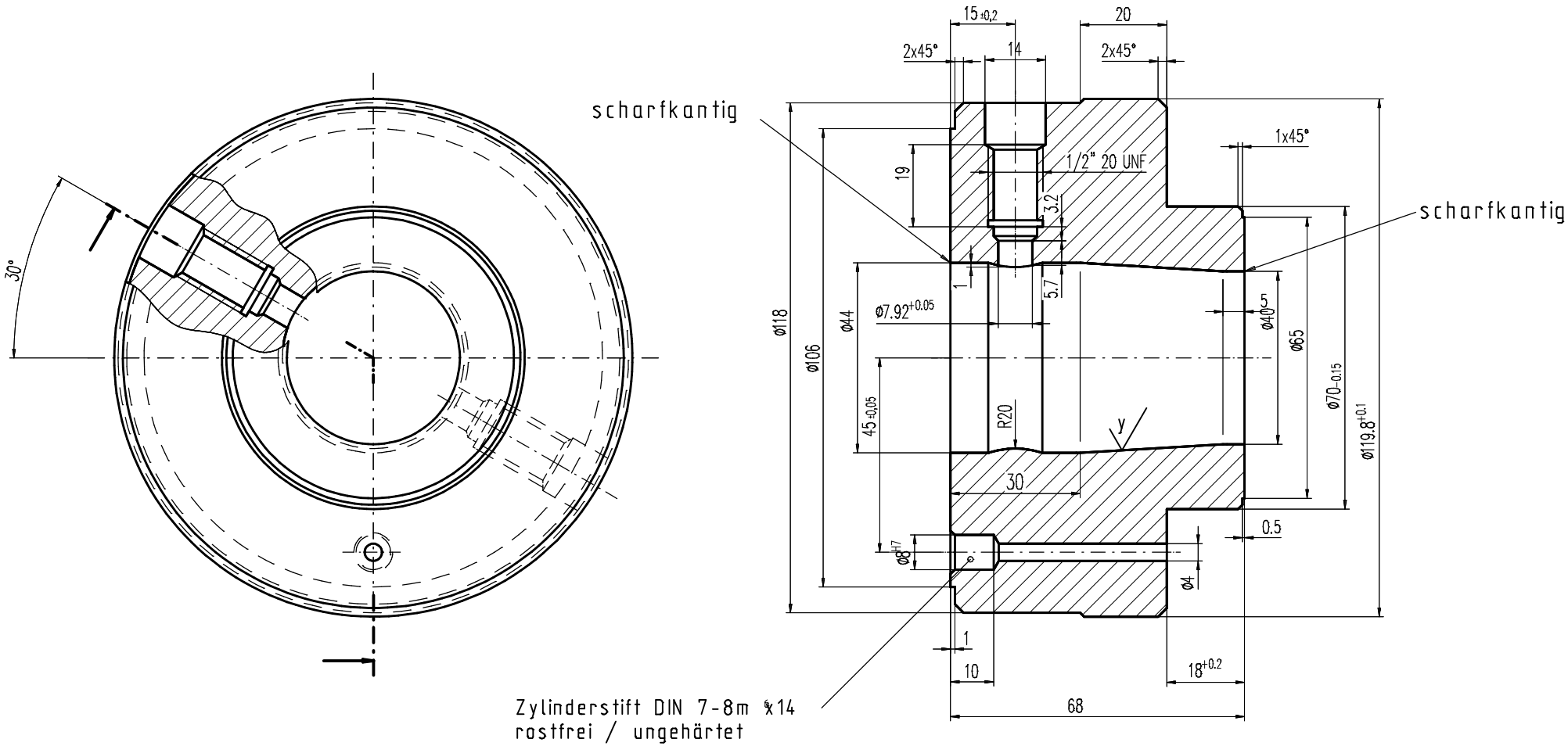


Workmanagerübernahme
Ursprungsdatum 27.10.1994

x ( y )

x = gedreht $R_z16$

y = hochglanzpoliert $R_z4$

| | | | | | |
|---|---|---|---|---|---|
| Zchn.-Vers. | 2 | Benennung geändert | Datum 25.04.96 | Name martini | |
| Teile-Index | A | | Datum | Name | |

**Brügmann Frisoplast GmbH**
Werkzeugbau
26871 Papenburg
Tel. 0 49 61 / 914-329
Fax. 0 49 61 / 914-237
Brügmann

Toleranzen: .
Teile-Status i.A. Konstr. A
Zeichn-Status In Arbeit A

M 1:1 | A1/2/3: // mm² | G1/2/3: // g/m

| | | |
|---|---|---|
| Werkstoff-1 | 2316 | M-Nr |
| Werkstoff-2 | | M-Nr |
| Werkstoff-3 | | M-Nr |
| Kunde | | |

Die Zeichnung ist unser Eigentum Jede Vervielfältigung,Verwertung oder Mitteilung an dritte Personen ist strafbar und wird gerichtlich verfolgt. (Urheberrechtgesetz,Gesetz gegen unlauteren Wettbewerb BGB).

| | Datum | Name |
|---|---|---|
| Erst. | 25.04.96 | martini |
| Gepr. | . | . |
| Norm | . | |

Benennung
**Zwischenhülse**
**für CM55 und CMT58 von Ø44 auf Ø40**

| Zeichnungs-Nr. | Werkzeug-Nr-Düse | Teile-Ident-Nr. | Typ-Nr. | Zeichnungs-Ident-Nr. | Blatt |
|---|---|---|---|---|---|
| | Werkzeug-Nr-Kalibrator | 701-A-WZ | 200.01.007.01.034 | 3156-2-1-DO | 1 |
| Ers.f.: . | Ers.d.: . | Verwendung: intern I | Ers.f.: . | Ers.d.: . | |