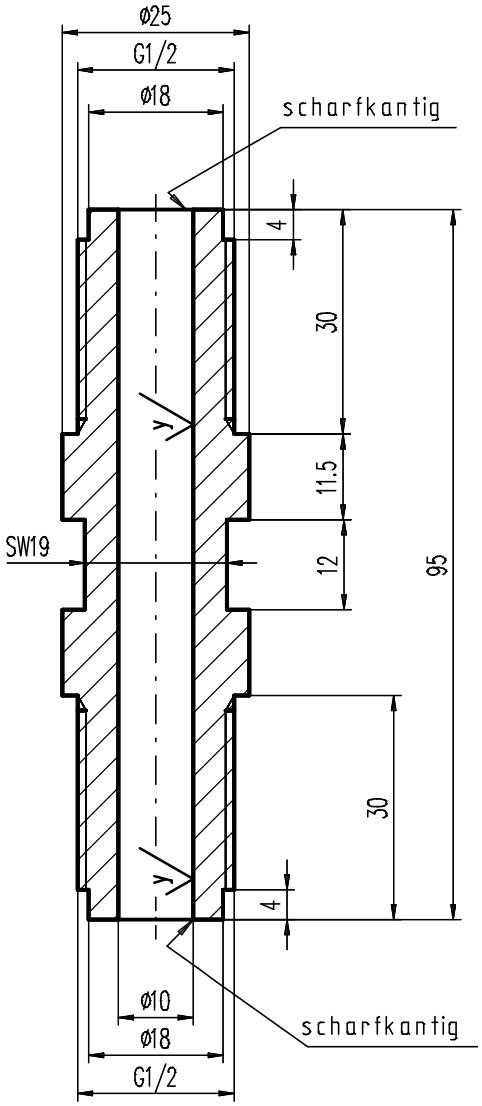

x (y)

x = gedreht Rz16

y = hochglanzpoliert Rz4

Für flexible Cexeinspritzung
(Technoplast Zusatzmaschinen)

Zchn.-Vers.	1		Datum	Name
Teile-Index	A		Datum	Name

Brügmann Fenster-Systeme GmbH
Werkzeugbau
D-26871 Papenburg
Tel. 04961 / 914-329
Fax. 04961 / 914-237
Brügmann

Toleranzen: .
.

Teile-Status i.A. Konstr.	A
Zeichn-Status Freigegeben	F

M 1:1	A1/2/3: // mm²	G1/2/3: // g/m	
Werkstoff-1	2316		M-Nr
Werkstoff-2			M-Nr
Werkstoff-3			M-Nr
Kunde			

Die Zeichnung ist unser Eigentum Jede Vervielfältigung,Verwertung oder Mitteilung an dritte Personen ist strafbar und wird gerichtlich verfolgt. (Urheberrechtgesetz,Gesetz gegen unlauteren Wettbewerb BGB).

	Datum	Name
Erst.	10.10.96	wzazubi
Gepr.	10.10.96	Leemhuis
Norm	.	

Benennung

Coexanschlußröhrchen

Ø10mm auf Ø8mm G1|2 95mm lang

Zeichnungs-Nr.	Werkzeug-Nr-Düse / Werkzeug-Nr-Kalibrator	Teile-Ident-Nr.	Typ-Nr.	Zeichnungs-Ident-Nr.	Blatt
		981-A-WZ	200.01.014.02.041	7821-1-1-D0	1
Ers.f.: .	Ers.d.: .	Verwendung: intern I	Ers.f.: .	Ers.d.: .	