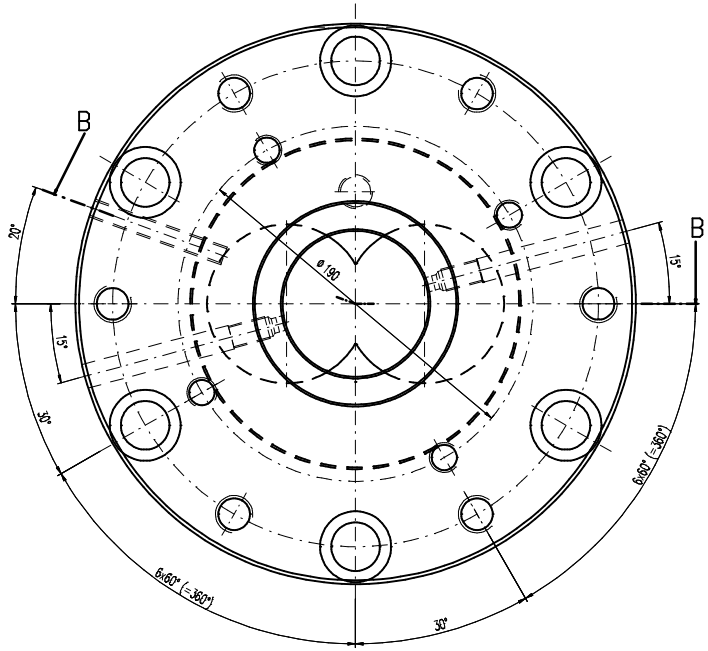

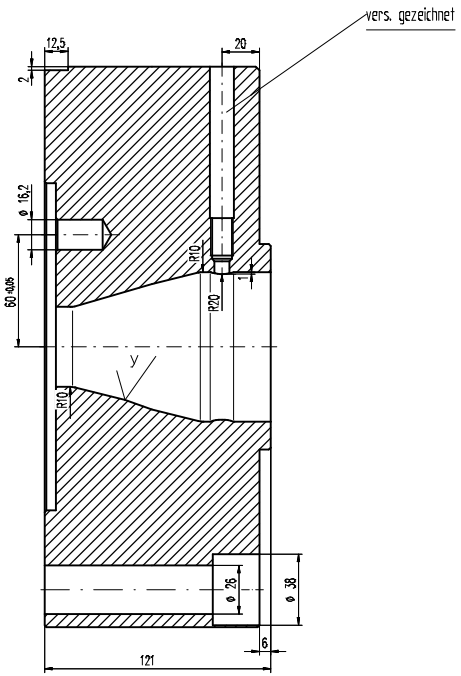

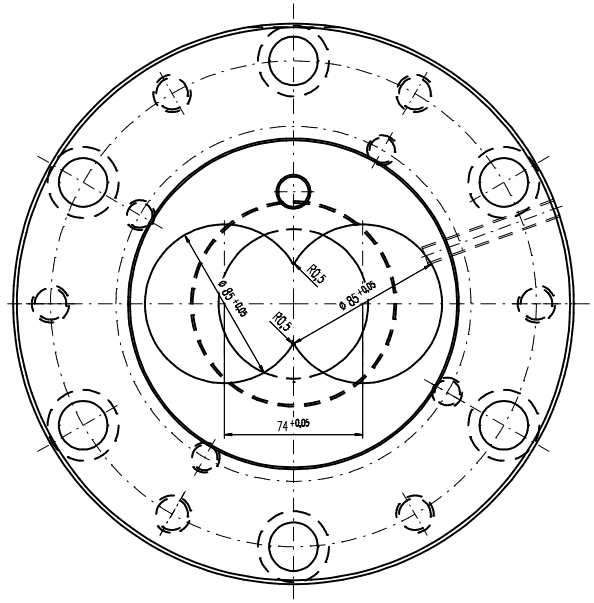

Schnitt B-B

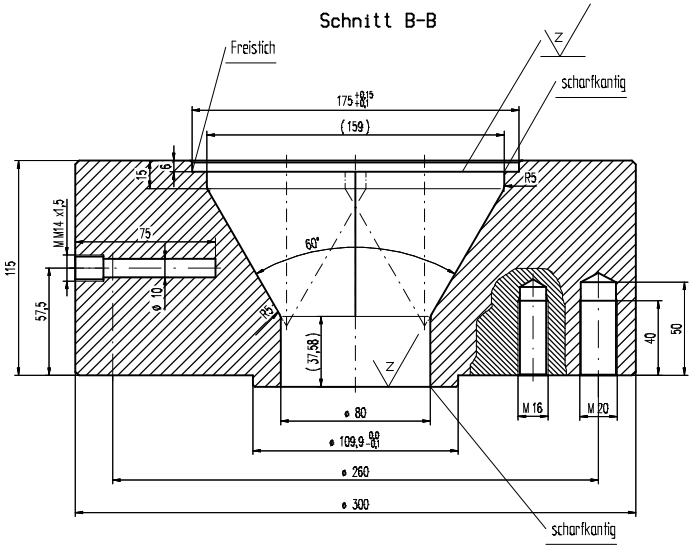

$\sqrt{z}$ = gedreht Rz 16

$\sqrt{y}$ = hochglanzpoliert Rz 4

$\sqrt{z}$ = feinstgedreht Rz 4

unbemaßte Außenkanten 2x45°

Zchn.-Vers.				Datum	Name	
Teile-Index	A			Datum	Name	
Salamander Industrie-Produkte GmbH Am Deverhafen 4 D-26871 Papenburg Tel. 04961 / 914- 267 Fax. 04961 / 914- 237		Maßstab 1:2 Toleranzen: Zeichn-Status Freigegeben Brügmann	A1/2/3: / / mm² G1/2/3: / / g/m Werkstoff-1 Werkstoff-2 Werkstoff-3 Kunde			M-Nr M-Nr M-Nr
Die Zeichnung ist unser Eigentum. Jede Vervielfältigung, Verwertung oder Mitteilung an dritte Personen ist ahndbar und wird gerichtlich verfolgt. (Urheberrechtsgesetz, Gesetz gegen unlauteren Wettbewerb BGB).		Datum Erst. 17.02.2009 Gepr. 18.03.2009 Norm	Name memering memering	Benennung Extruderanschluß DS85 (Masch. 19) Adapter für DS8.5 mit 80er Bohrung		
Seite	Z-Art ET	Verwendung	Index/Klasse A WZ	Typ-Nr. 200.01.001.01.126	Zeichnungs-Ident-Nr. 55903-1-1	Blatt 1
Ers. f.:	Ers. d.:		Formel:	Ursprung:	Ers. f.:	