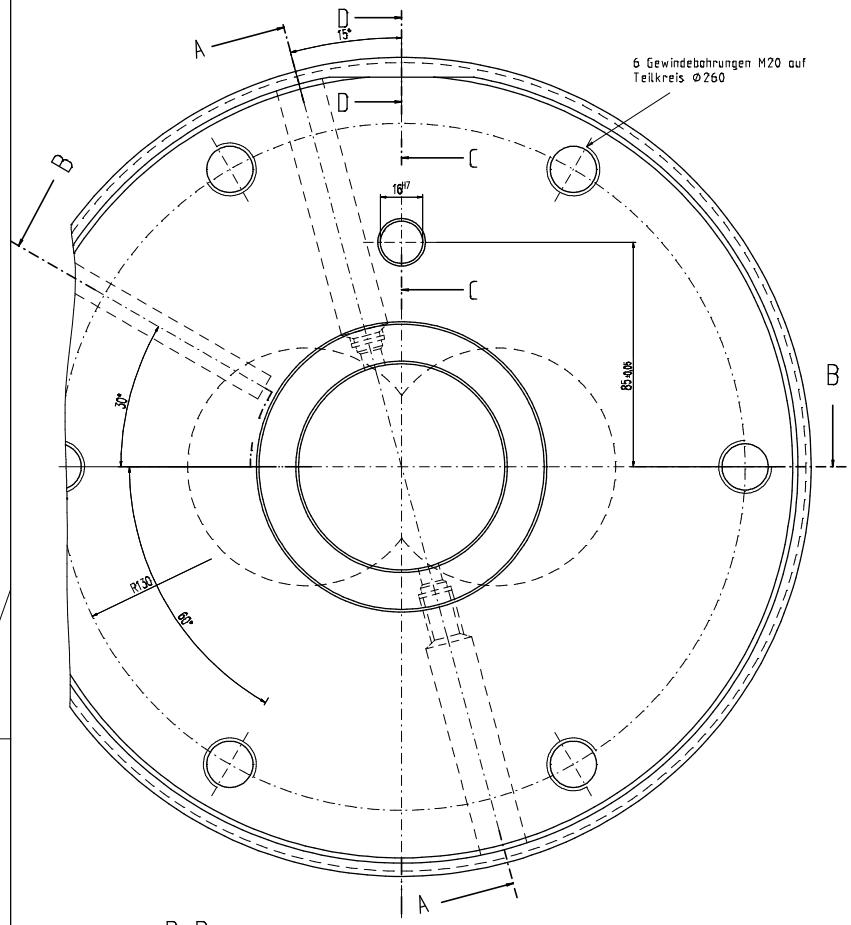

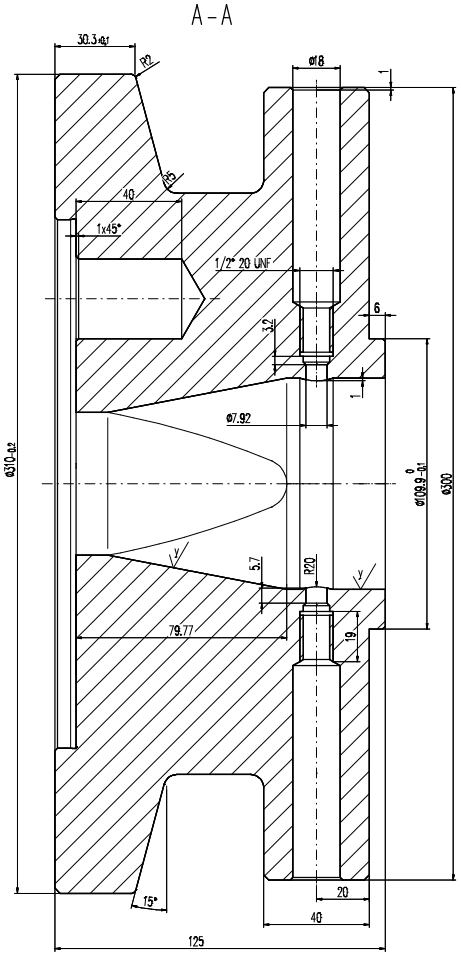

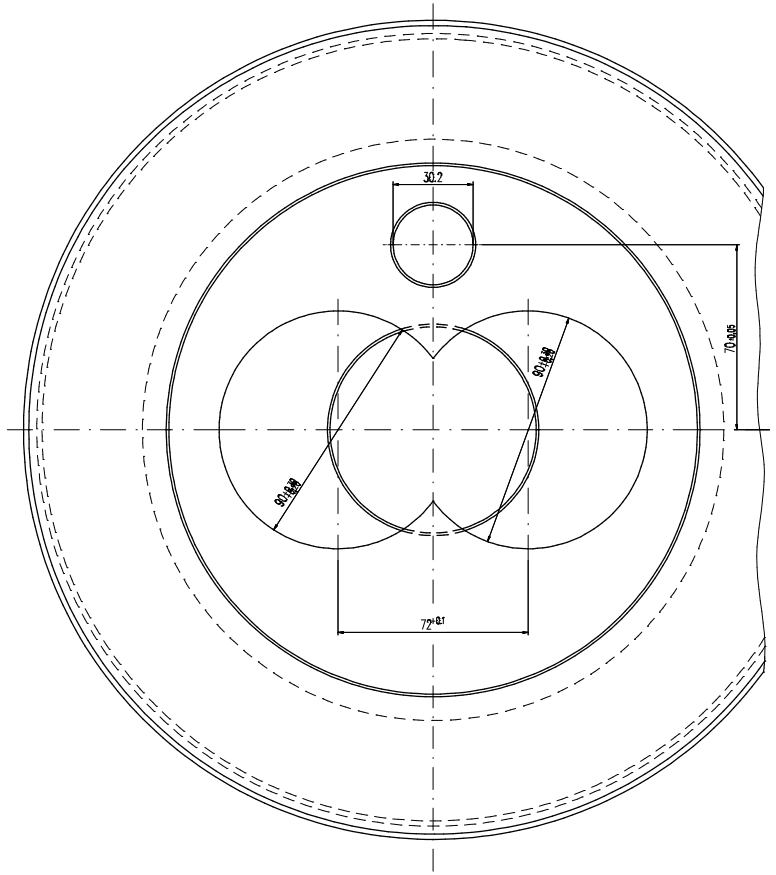

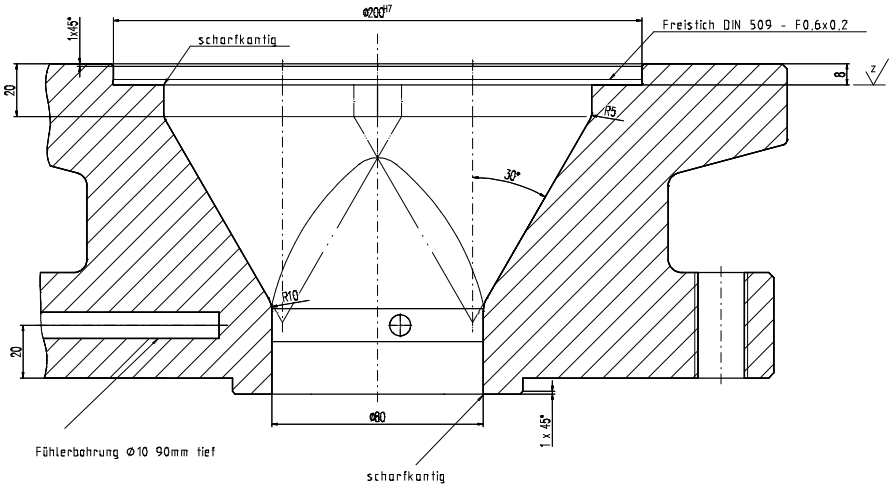

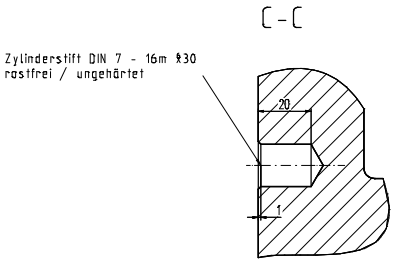

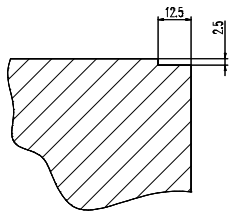

$\sqrt{}^{x}$ ($\sqrt{}^{y}$; $\sqrt{}^{z}$)

$\sqrt{}^{x}$ = $\sqrt{}$ gedreht $R_z 16$

$\sqrt{}^{y}$ = $\sqrt{}$ hochglanzpoliert $R_z 4$

$\sqrt{}^{z}$ = $\sqrt{}$ feinstgedreht $R_z 4$

unbemaßte Außenkanten 2x45° angefast

Heizband Zeichn.-Nr.: 200.01.004.01.199
Ø 300*35

Zchn.-Vers.	3	Maß geändert				Datum 22.02.99	Name Santer		
Teile-Index	A					Datum	Name		
Brägmann Frisoplast GmbH Werkzeugbau 26871 Papenburg Tel. 0 49 61 / 914-329 Fax. 0 49 61 / 914-237			Toleranzen: . .	M 1:1 | 41/2/3 //					
			Teile-Status i.A. Konstr.	A	Werkstoff-1	2316			M-Nr
					Werkstoff-2				M-Nr
			Zeichn.-Status in Arbeit	A	Werkstoff-3				M-Nr
					Kunde				
Die Zeichnung, die unter Urheberrechtsschutz steht, darf weder vervielfältigt noch an Dritte Personen zugänglich gemacht oder in sonstiger Weise verwendet werden. Ausnahmen bedürfen einer schriftlichen Genehmigung.			Name	Datum	Benennung Extruderanschluß CM90 Adapter mit Fühlerbohrungen Ø80 Bohrung				
			Erst.	05.02.99	santer				
			Gepr.	.	.				
			Norm	.					
Zeichnungs-Nr.			Werkzeug-Nr.Bez		Teile-Ident-Nr.	Typ-Nr.	Zeichnungs-Ident-Nr.	Blatt	
			Werkzeug-Nr.Kalbrierter		1881-A-WZ	200.01.001.01.103	21832-3-1-00	1	
Ersa.f.v. .			Ersa.dr. .		Verwendung: Interni | Ersa.f.v. .		Ersa.dr. .		