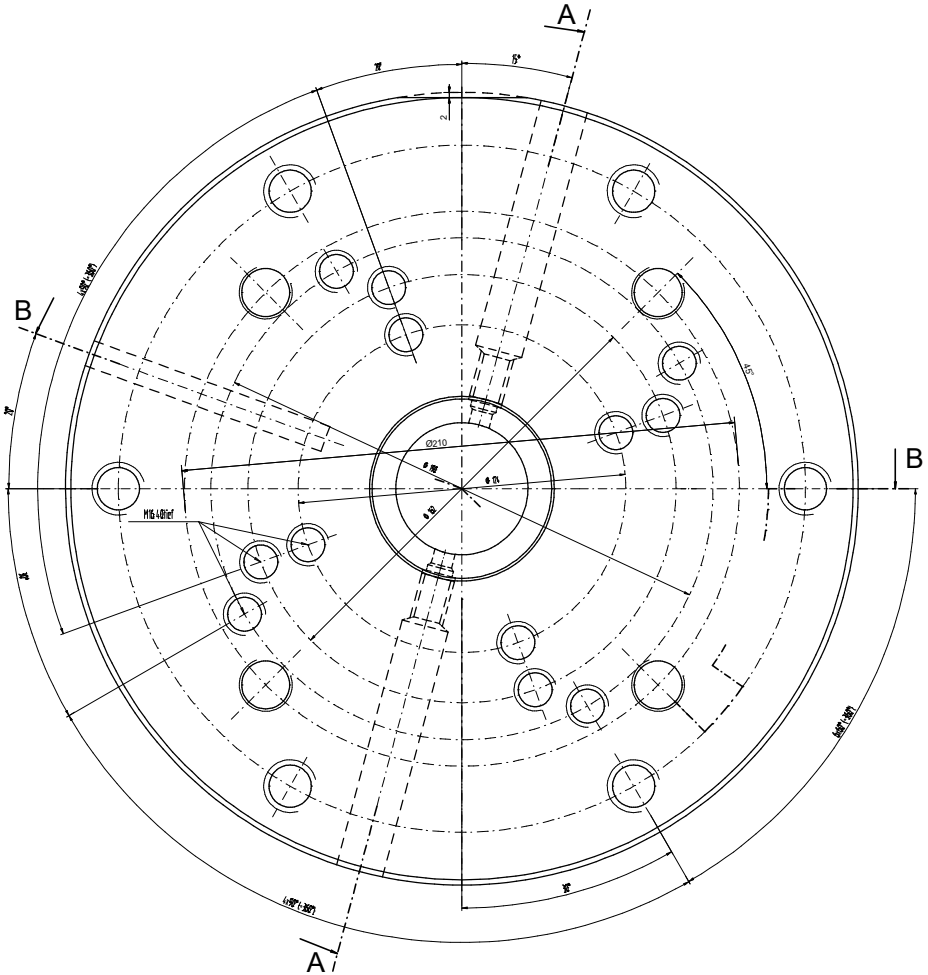

Schnitt A-A

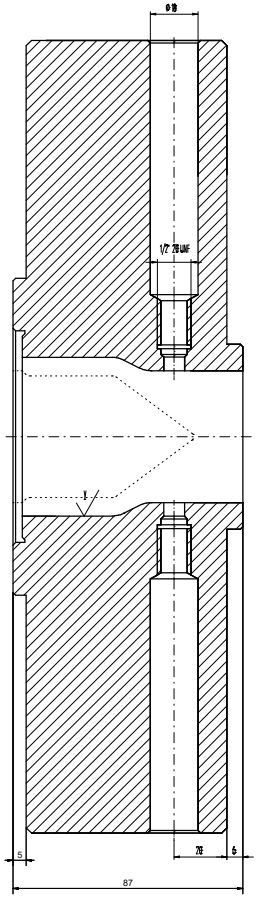

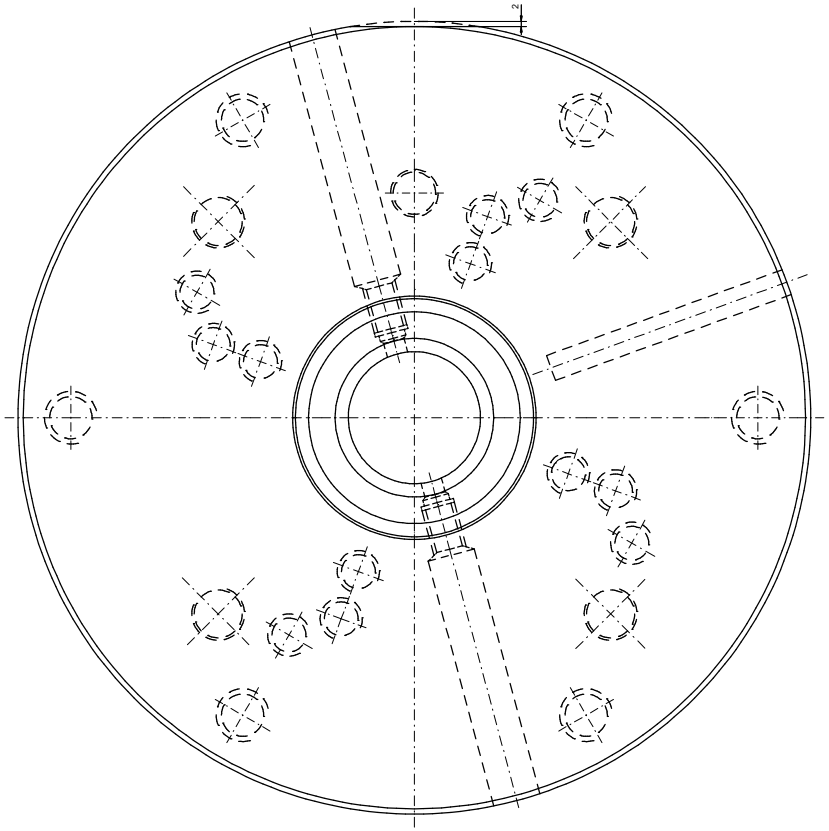

Schnitt B-B

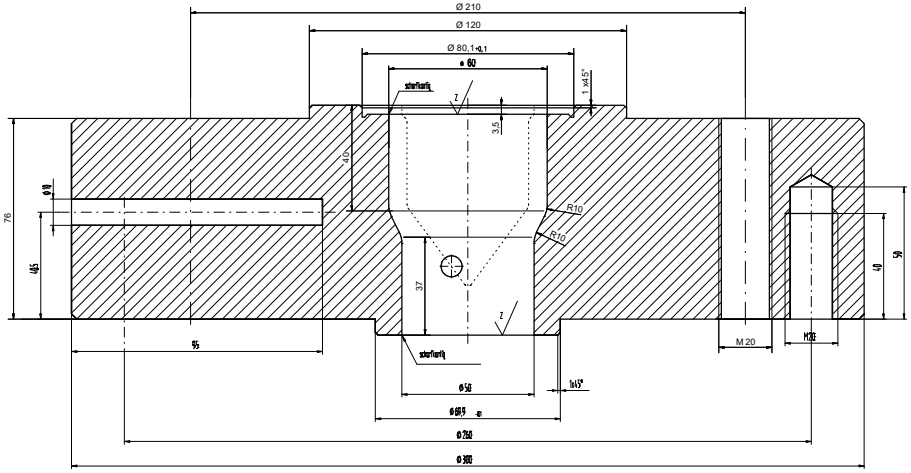

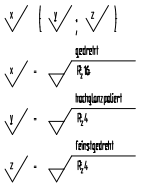

unbemaßte Außenkanten 2x45° angefast

Heizband:
200.01.004.01.219

Zchn.-Vers.					Datum	Name	
Teile-Index	A				Datum	Name	
Salamander Industrie-Produkte GmbH Am Davarhafen 4 D-26871 Papenburg Tel. 04961 / 914- 257 Fax. 04961 / 914- 237			Maßstab 1:1	A1/2/3: / / mm² G1/2/3: / / g/m			
			Toleranzen:	Werkstoff-1			M-Nr
				Werkstoff-2			M-Nr
			Zeichn-Status	Werkstoff-3			M-Nr
		Br-Ingmann	In Arbeit	Kunde			
Im Anlehnung DIN unser Eigentum, jede Vervielfältigung/Weitergabe nur Zustimmung der Firma Papenburg. Verletzer wird eine geeignete ersatzpflichtig. Urheberrechtsgesetz basiert gegen etwaiverse Verstoßen BGH.		Datum	Name	Benennung			
		Erst.	03.04.2019	Memering	Extruderanschluß IDE 60 (Instore) Adapter mit 50er Bohrung		
		Gepr.					
		Norm					
Seite		Z-Art	Verwendung	Index/Klasse	Typ-Nr.	Zeichnungs-Ident-Nr.	Blatt
		EZ		A WZ	200.01.001.01.151	78808-1-1	1
Ers. f.:		Ers. d.:		Format:	Ursprung:	Ers. f.:	