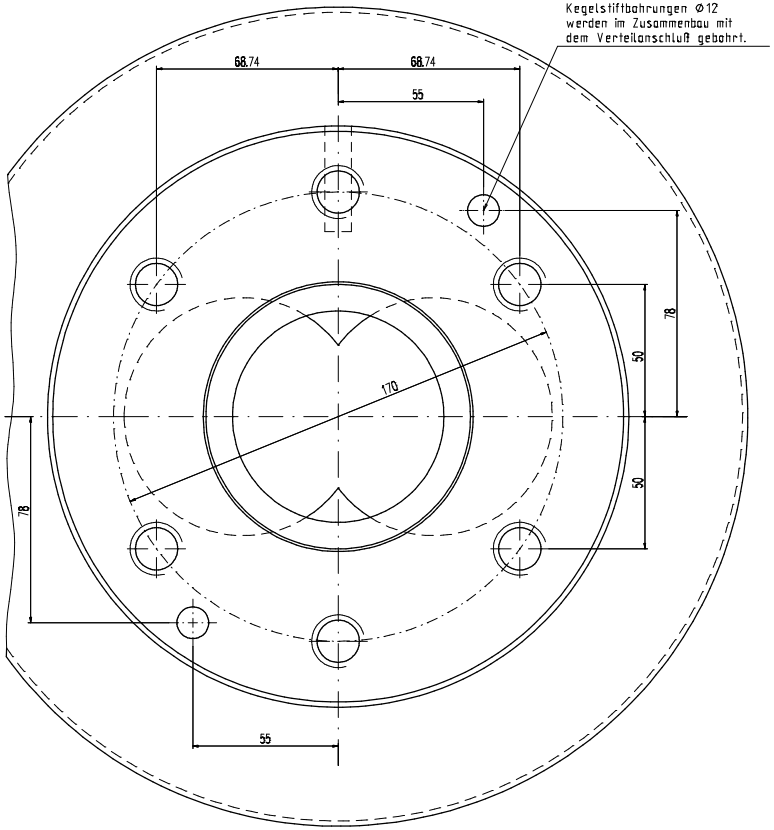

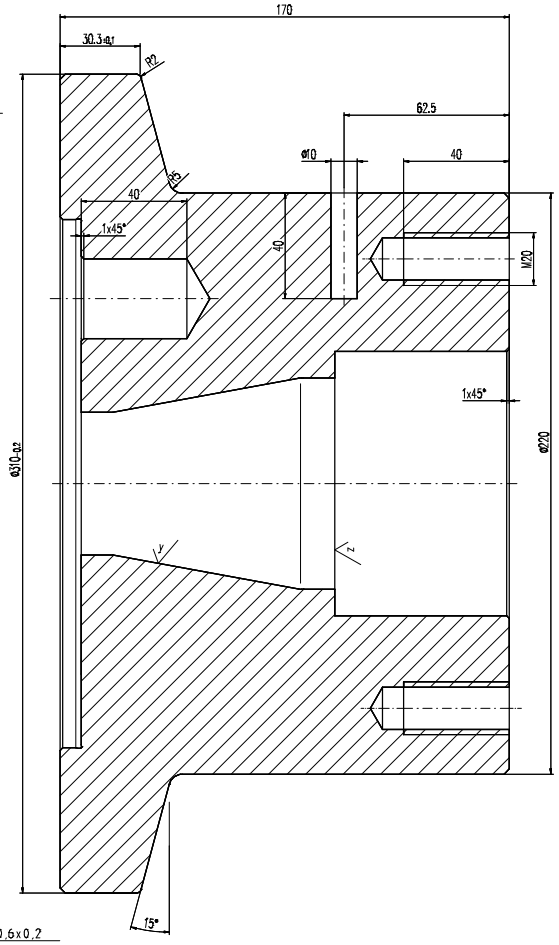

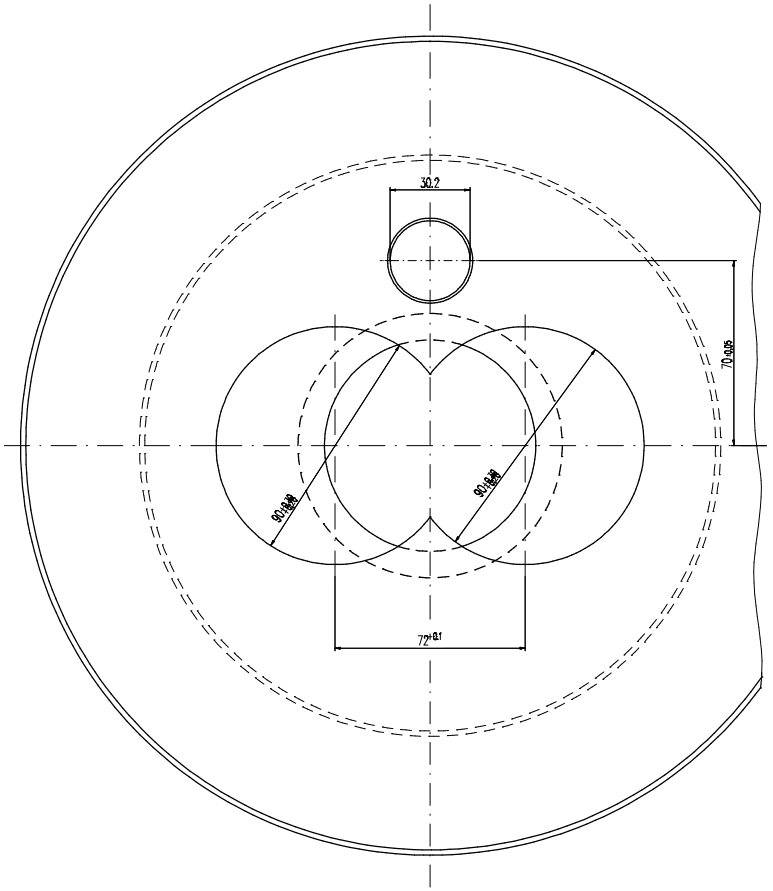

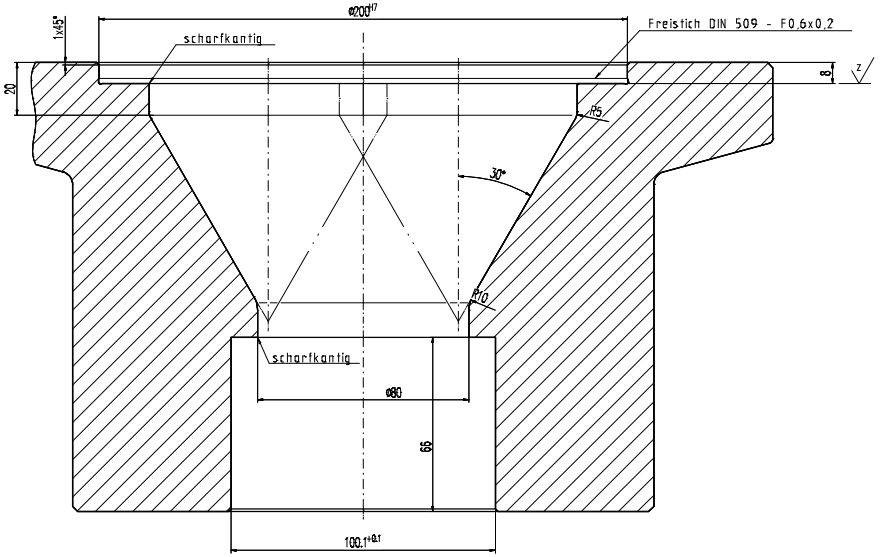

$\sqrt{x}$ ($\sqrt{y}$; $\sqrt{z}$)

$\sqrt{x}$ - $\sqrt{R_z 16}$ gedreht

$\sqrt{y}$ - $\sqrt{R_z 4}$ hochglanzpoliert

$\sqrt{z}$ - $\sqrt{R_z 4}$ feinstgedreht

unbemaßte Außenkanten 2x45° angefast

Heizband Zeichn.-Nr.: 200.01.004.01.203

Zchn.-Vers.	2	Stiftbohrung von 35 auf 40mm verlängert.			Datum 24.04.96	Name	martinf
Teile-Index	A				Datum	Name	
Brüggmann Frisoplast GmbH Werkzeugbau 26871 Papenburg Tel. 0 49 61 / 914-329 Fax. 0 49 61 / 914-237		Toleranzen: . . Teile-Status i.A. Konstr.: A Zeichn.-Status in Arbeit: A	M 1:1 / 1/2/3 //	∞ 1/2/3 //			g/m
			Werkstoff-1	2316			M-Nr
			Werkstoff-2				M-Nr
			Werkstoff-3				M-Nr
Die Zeichnung, für unser Eigentum oder Verwendung/Verwertung nur mit Genehmigung, darf weder kopiert noch anderen Personen zugänglich gemacht werden. Zuwiderhandlungen zieht einen Schadensersatzanspruch nach sich.		Datum	Name		Benennung Extruderanschluß CMT90 für Verteilanschluß Ø50 Doppelextrusion		
		Erst. 27.11.95	Leemhuis				
		Gepr. .	.				
		Norm .					
Zeichnungs-Nr.		Werkzeug-Nr-Bez	Teile-Ident-Nr. 54-A-WZ		Typ-Nr. 200.01.001.01.077	Zeichnungs-Ident-Nr. 376-2-1-00	Blatt 1
		Werkzeug-Nr-Kalibrator					
Ers.f.r. .		Ers.d.r. .	Verwendung: extern	E	Ers.f.r. .	Ers.d.r. .	