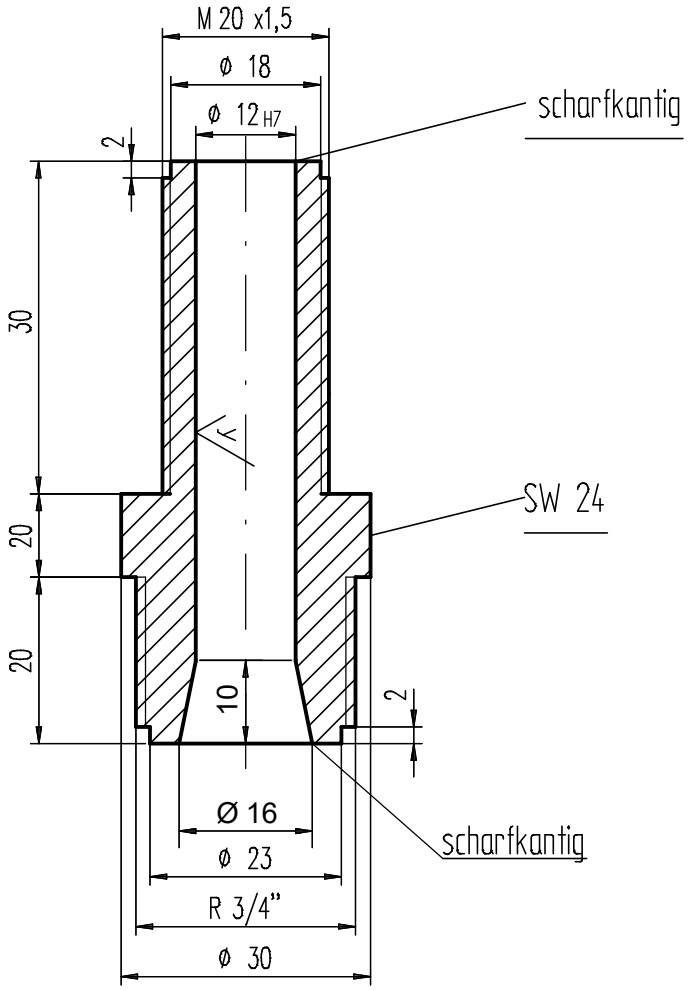

x = gedreht Rz 16

y = hochglanzpoliert Rz 4

z = feinstgedreht Rz 4

Zchn.-Vers.			Datum	Name
Teile-Index	A		Datum	Name

Salamander Industrie-Produkte GmbH

Am Deverhafen 4
D-26871 Papenburg
Tel. 04961 / 914- 267
Fax. 04961 / 914- 237

Brügmann

Maßstab 1:1	A1/2/3: / / mm²	G1/2/3: / / g/m	
Toleranzen:	Werkstoff-1		M-Nr
	Werkstoff-2		M-Nr
Zeichn-Status	Werkstoff-3		M-Nr
In Arbeit	Kunde		

Die Zeichnung ist unser Eigentum. Jede Vervielfältigung, Verwertung oder Mitteilung an dritte Personen ist strafbar und wird gerichtlich verfolgt. (Urheberrechtgesetz, Gesetz gegen unlauteren Wettbewerb BGB).

	Datum	Name
Erst.	30.10.2018	Memering
Gepr.		
Norm		

Benennung

Coexanschlußröhrchen

PCE - Adapter

Seite	Z-Art	Verwendung	Index/Klasse	Typ-Nr.	Zeichnungs-Ident-Nr.	Blatt
	ET		A WZ	200.01.014.02.171	77816-1-1	1
Ers. f.:	Ers. d.:		Format:	Ursprung:	Ers. f.:	