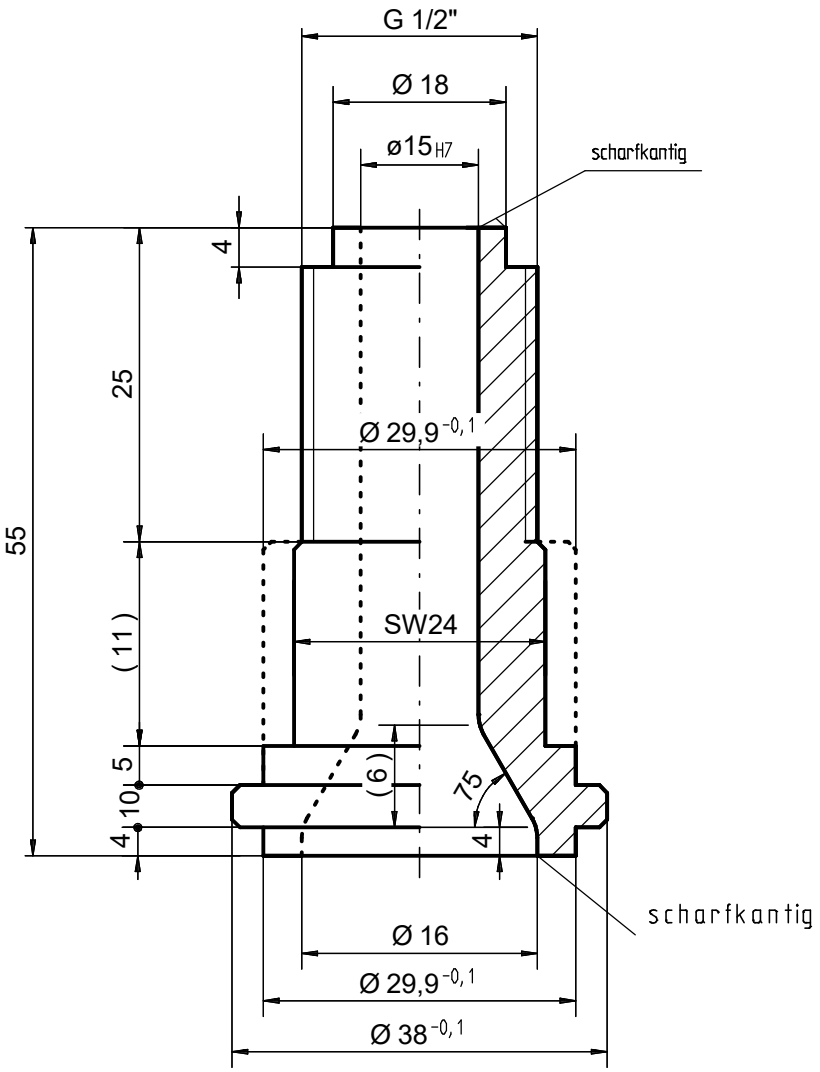


Außenkanten 1x45° angefast

| | | | | |
|---|---|---|---|---|
| Zchn.-Vers. | | | Datum | Name |
| Teile-Index | A | | Datum | Name |

| | | | |
|---|---|---|---|
| SALAMANDER<br>Technische Kunststoffprofile GmbH<br>D-26871 Papenburg<br>Tel. 04961 / 914 194<br>Fax. 04961 / 914 348 | Maßstab 1:1 | A1/2/3: / / mm² | G1/2/3: / / g/m |
| | Toleranzen: | Werkstoff-1 | M-Nr |
| | | Werkstoff-2 | M-Nr |
| | Zeichn-Status<br>In Arbeit | Werkstoff-3 | M-Nr |
| | | Kunde | |

Die Zeichnung ist unser Eigentum. Jede Vervielfältigung, Verwertung oder Mitteilung an dritte Personen ist strafbar und wird gerichtlich verfolgt. (Urheberrechtgesetz, Gesetz gegen unlauteren Wettbewerb BGB).

| | Datum | Name |
|---|---|---|
| Erst. | 10.07.2019 | Memering |
| Gepr. | | |
| Norm | | |

Benennung

**Coexanschluß**

**Coex-Röhrchen für Winkelstück**

| Seite | Z-Art | Verwendung | Index/Klasse | Typ-Nr. | Zeichnungs-Ident-Nr. | Blatt |
|---|---|---|---|---|---|---|
| | EZ | | A WZ | 200.01.014.02.177 | 79382-1-1 | 1 |
| Ers. f.: | Ers. d.: | | Format: | Ursprung: | Ers. f.: | |