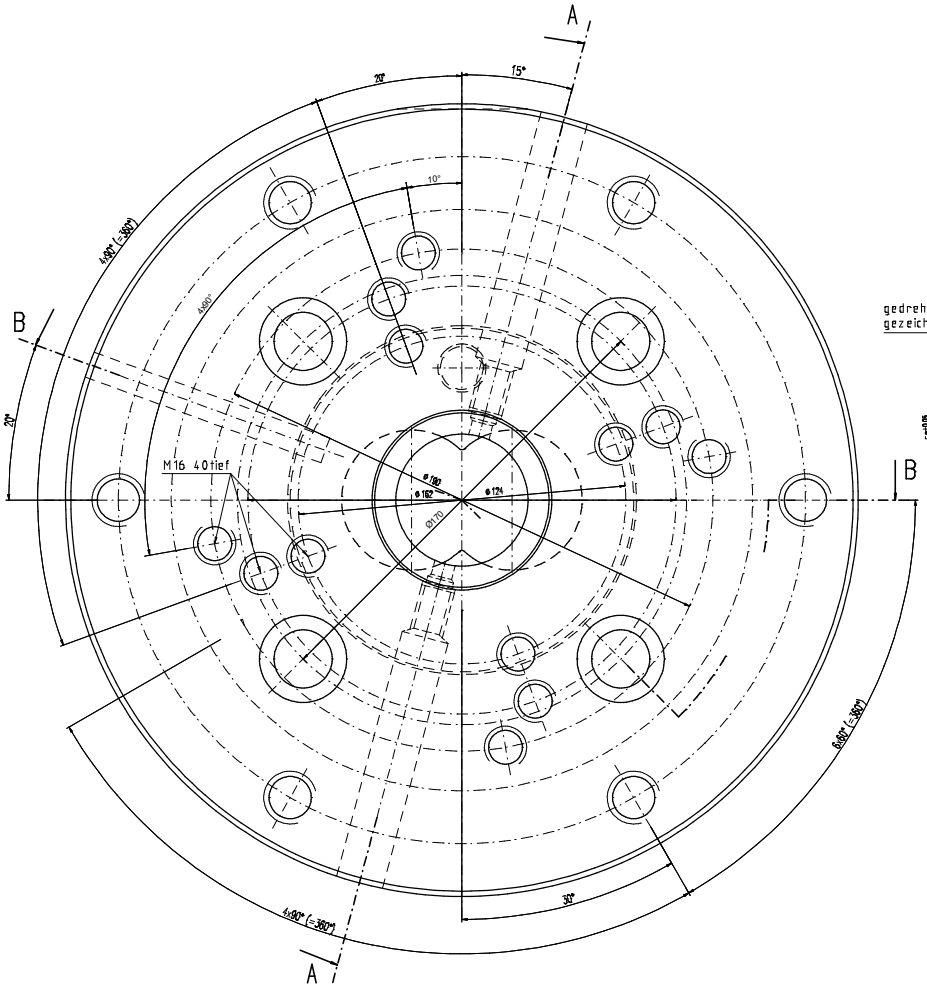


Schnitt A-A

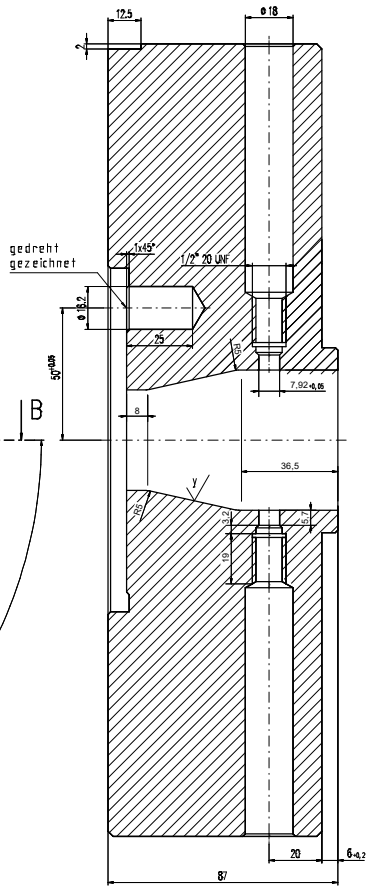


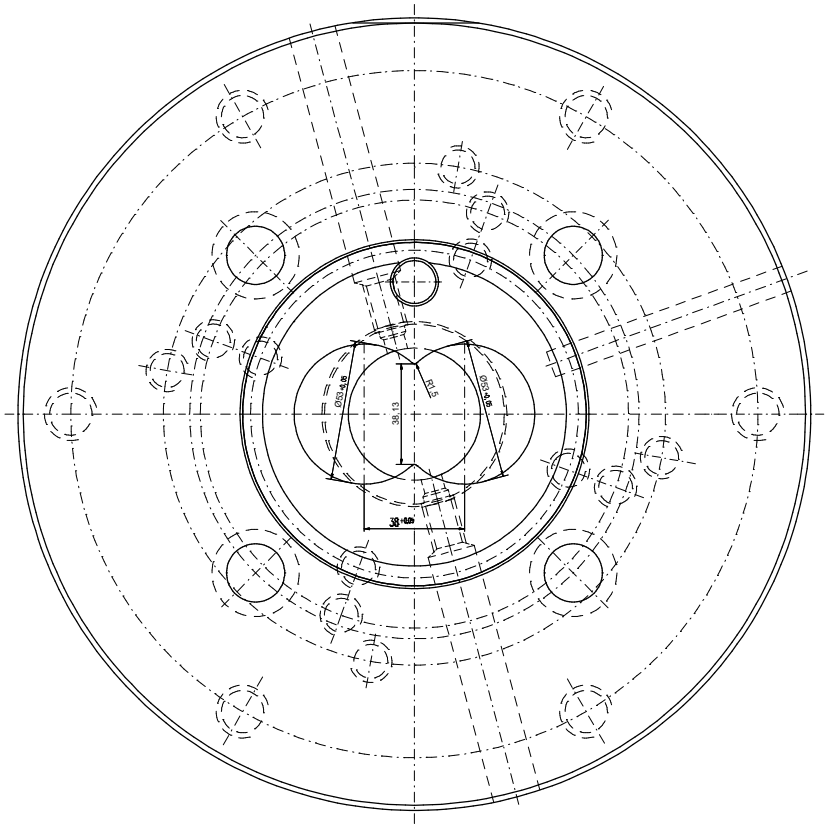


Schnitt B-B

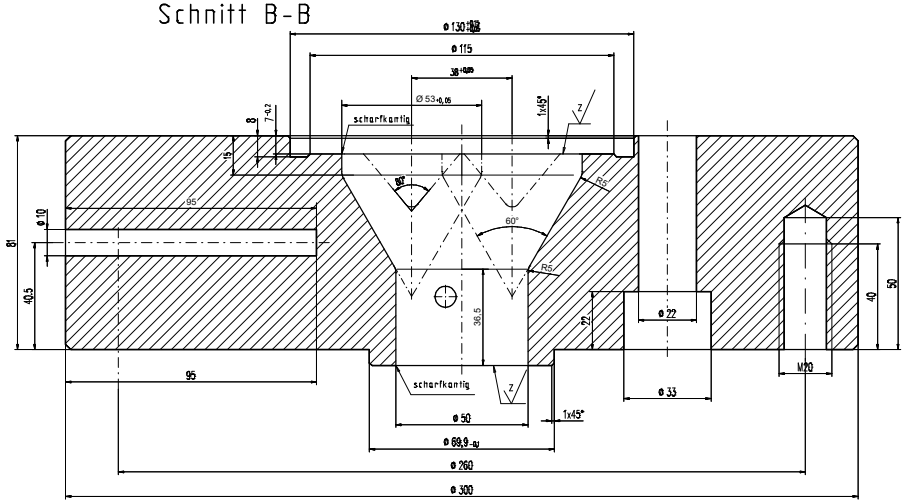


$\sqrt{}^{x}$ ($\sqrt{}^{y}$ ; $\sqrt{}^{z}$)

$\sqrt{}^{x}$ = gedreht $R_z 16$

$\sqrt{}^{y}$ = hochglanzpoliert $R_z 4$

$\sqrt{}^{z}$ = feinstgedreht $R_z 4$

unbemaßte Außenkanten 2x45° angefast

Heizband:
200.01.004.01.219

| | | | | | | | |
|---|---|---|---|---|---|---|---|
| Zchn.-Vers. | | | | | Datum | Name | |
| Teile-Index | A | | | | Datum | Name | |
| Salamander Industrie-Produkte GmbH<br>Am Devarhafen 4<br>D-26871 Papenburg<br>Tel. 04961 / 914- 267<br>Fax. 04961 / 914- 237 | | Maßstab 1:1 | A1/2/3: / / mm² G1/2/3: / / g/m | | | | |
| | | Toleranzen: | Werkstoff-1 | | | | M-Nr |
| | | | Werkstoff-2 | | | | M-Nr |
| | | Zeichn-Status | Werkstoff-3 | | | | M-Nr |
| | | In Arbeit | Kunde | | | | |
| Im Anlehnung DIN unser Eigentum, ohne Genehmigung Weitergabe oder Mitteilung an Dritte Personen verboten und eine gerichtlich verfolgt. Urheberrechtsgesetz basiert gegen unseren Vertreter BGH. | | Datum | Name | Benennung | | | |
| | Erst. | 26.06.2017 | Memering | Extruderanschluß-3 CE7<br>ehem. Zusatzextruder mit 50er Bohrung | | | |
| | Gepr. | | | | | | |
| | Norm | | | | | | |
| Seite | Z-Art | Verwendung | Index/Klasse | Typ-Nr. | Zeichnungs-Ident-Nr. | Blatt | |
| | EZ | | A WZ | 200.01.001.01.145 | 75084-1-1 | 1 | |
| Ers. f.: | Ers. d.: | | Format: | Ursprung: | Ers. f.: | | |