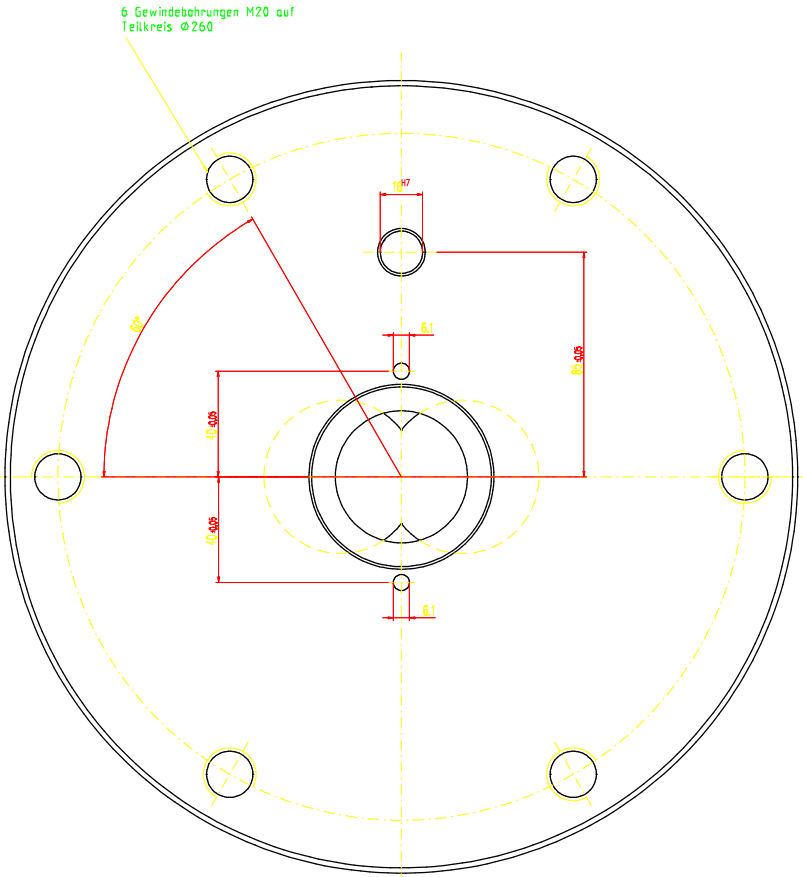

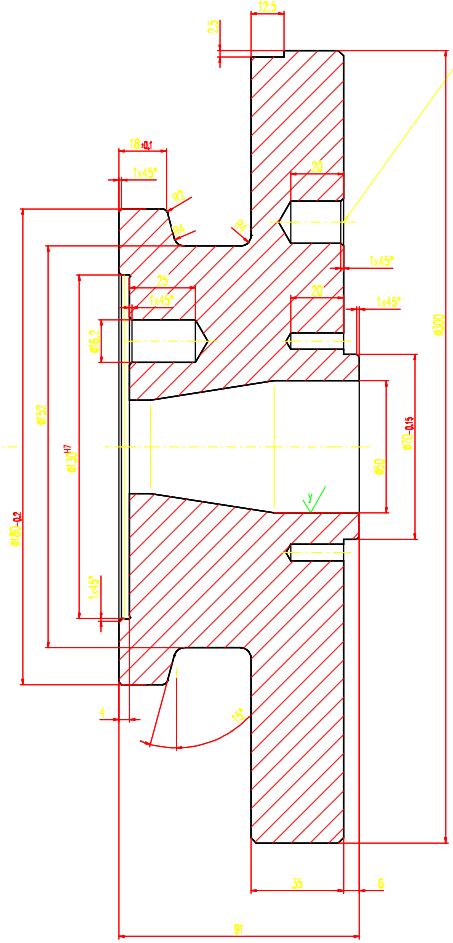

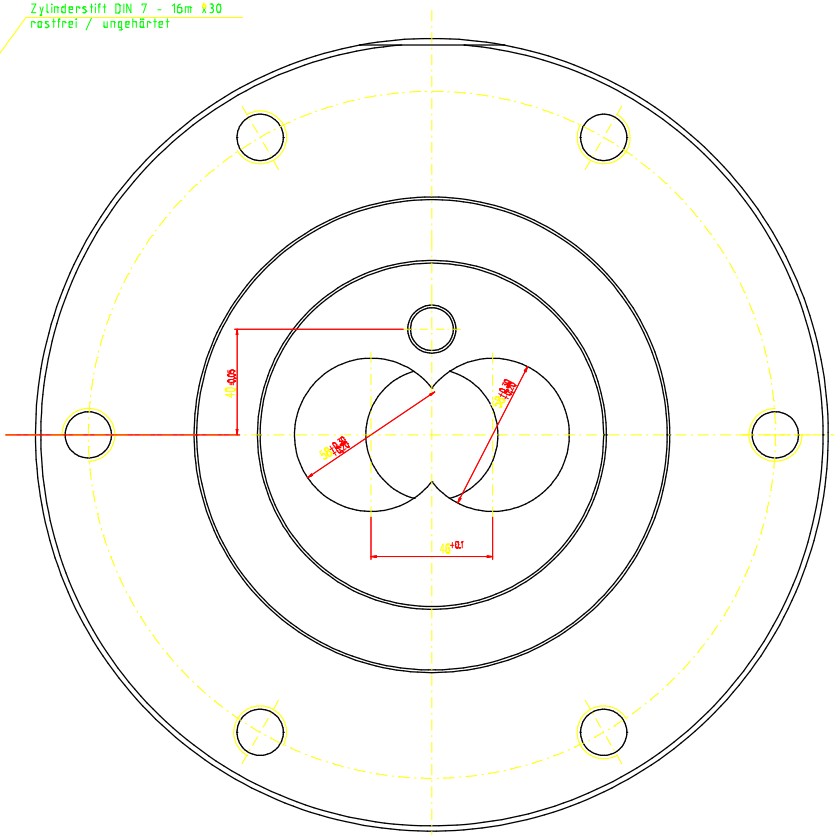

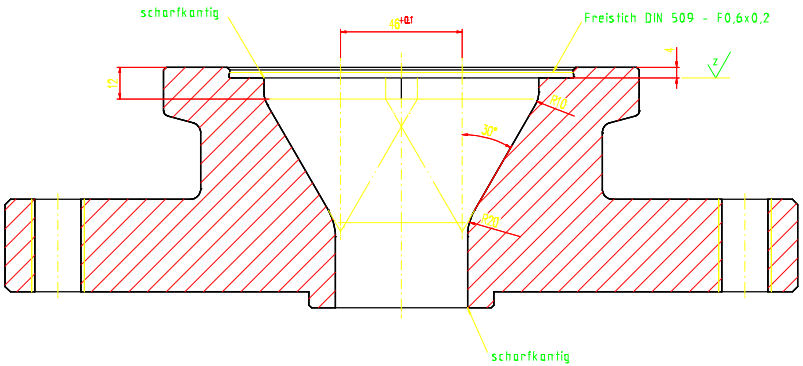

x (y ; z)

x = gedreht $R_z 16$

y = hochglanzpoliert $R_z 4$

z = feinstgedreht $R_z 4$

unbemaßte Außenkanten 2x45° angefast

Werkmanagerbemerkung
Zeichn. vom 12.12.994.

Zchn-Vers.	1			Datum	Name
Teile-Index	A			Datum	Name

Brügmann Frisoplast GmbH
Werkzeugbau
26871 Papenburg
Tel. 0 49 61 / 914-379
Fax. 0 49 61 / 914-237

Brügmann

Formbereich	-	Maßst. 1:1	Ausg. 27.2.97
Teile-Status (A, Konstr.	A	Werkstoff-1	
Zeichn-Status (A, Arbeit	A	Werkstoff-2	
		Werkstoff-3	
		Kunde	

Die Zeichnung bei einer Eigenen oder Fremdfirma nur für den Zweck einer Herstellung an Teile Firmen bei anderen und nicht gestattet weitergeben, vervielfältigen/zeigen oder anderweitig verfügbar machen.

	Datum	Name
Erst.	07.03.96	martini
Geän.	-	-
Norm	-	

Bezeichnung
Extruderanschluß CMT58
Adapter

Zeichnungs-Nr.

Werkzeug-Nr.-Stbr

Werkzeug-Nr.-Kalibrator

Teile-Ident-Nr.: 360-A-WZ

Typ-Nr.: 200.01.001.01.065

Zeichnungs-Ident-Nr.: 1873-1-1-00

Blatt 1

Ersatz. -

Ersatz. -

Verwendung: Intern

Ersatz. -

Ersatz. -