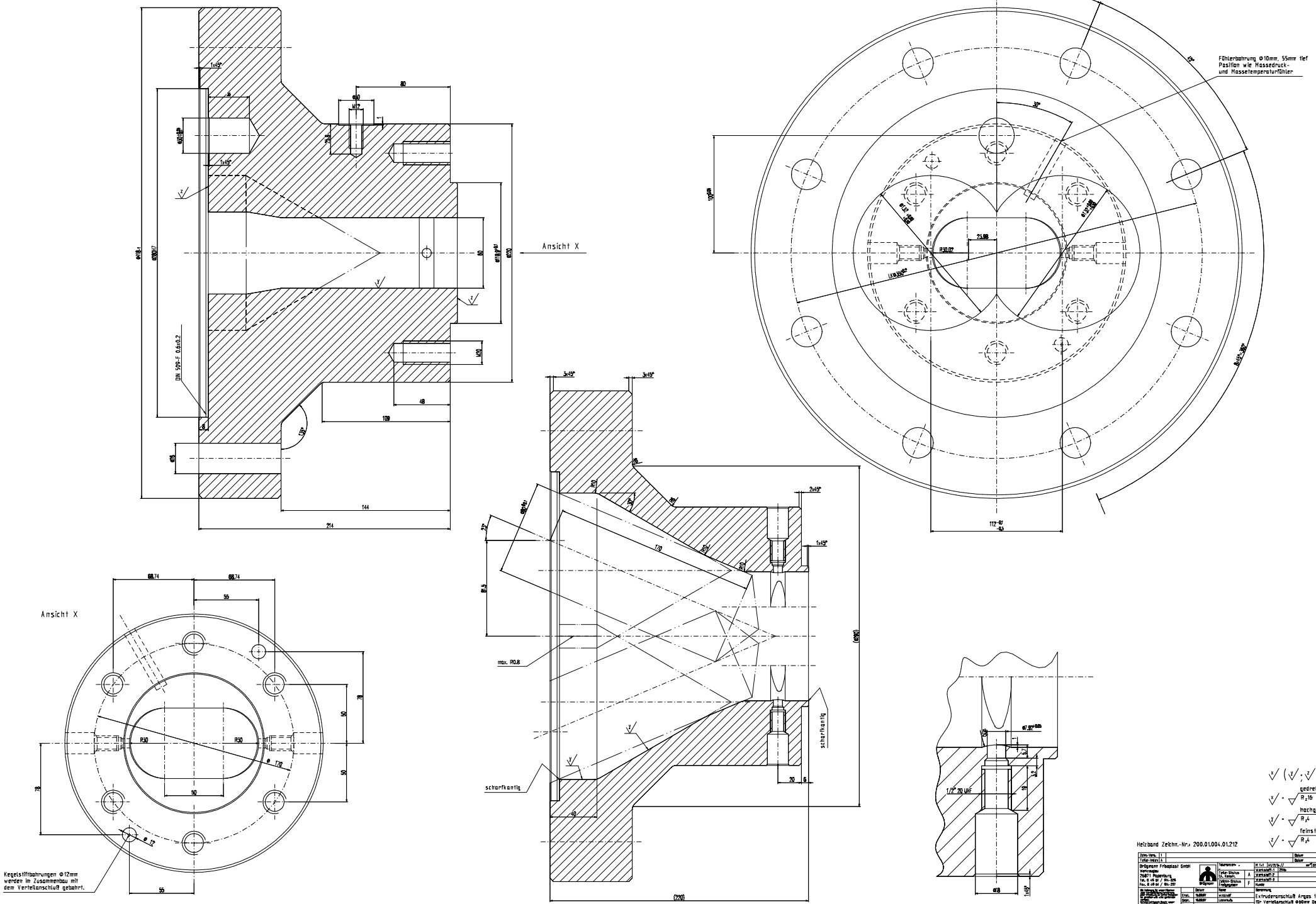
Ansicht X
Fühlerbohrung Ø10mm, 55mm tief
Position wie Massedruck-
und Massetemperaturfühler
DIN 509-F 0,6x0,2
scharfkantig
max. R0,8
Kegelstiftbohrungen Ø12mm
werden im Zusammenbau mit
dem Verteilanschluß gebohrt.
1/2" 20 UNF
Heizband Zeichn.-Nr.: 200.01.004.01.212
Extruderanschluß Argus 132-P
TG- Verteilanschluß Ø60mm Doppelextruder
200.01.001.01.091
1476-1-WZ
14490-1-1-112