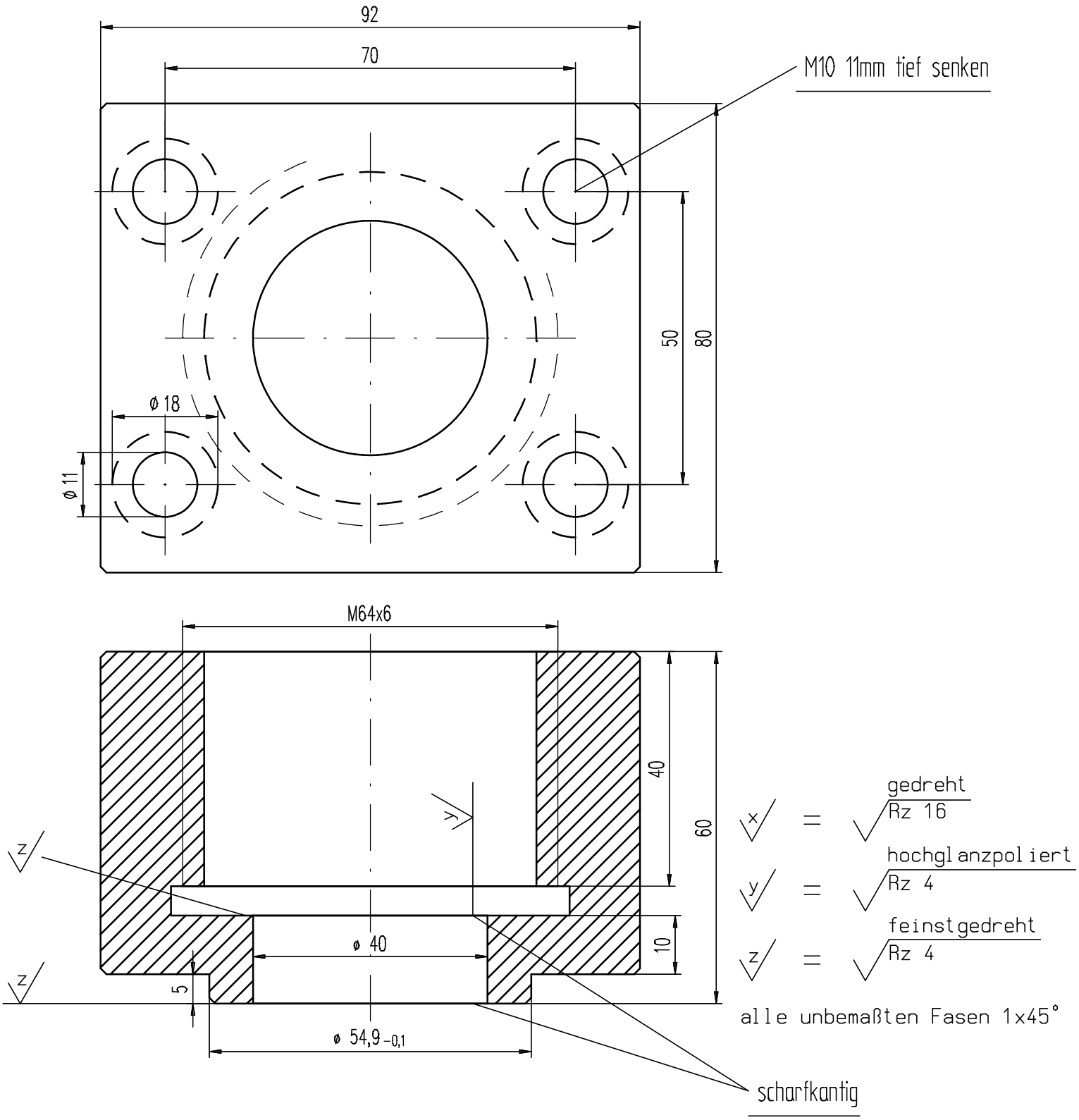

Zchn.-Vers.			Datum	Name
Teile-Index	A		Datum	Name

Salamander Industrie-Produkte GmbH

Am Deverhafen 4
D-26871 Papenburg
Tel. 04961 / 914- 267
Fax. 04961 / 914- 237

Brügmann

Maßstab 1:1	A1/2/3: / / mm²	G1/2/3: / / g/m	
Toleranzen:	Werkstoff-1		M-Nr
	Werkstoff-2		M-Nr
Zeichn-Status	Werkstoff-3		M-Nr
Freigegeben	Kunde		

Die Zeichnung ist unser Eigentum. Jede Vervielfältigung, Verwertung oder Mitteilung an dritte Personen ist strafbar und wird gerichtlich verfolgt. (Urheberrechtgesetz, Gesetz gegen unlauteren Wettbewerb BGB).

	Datum	Name
Erst.	24.02.2012	Santen
Gepr.	02.03.2012	Santen
Norm		

Benennung

Coex Düsenanschluß
Durchm. 40 für H01720W7 HP1820W6

Seite	Z-Art	Verwendung	Index/Klasse	Typ-Nr.	Zeichnungs-Ident-Nr.	Blatt
	DÜ	intern	A WZ	200.01.014.02.134	62799-1-1	1
Ers. f.:	Ers. d.:		Format:	Ursprung:	Ers. f.:	