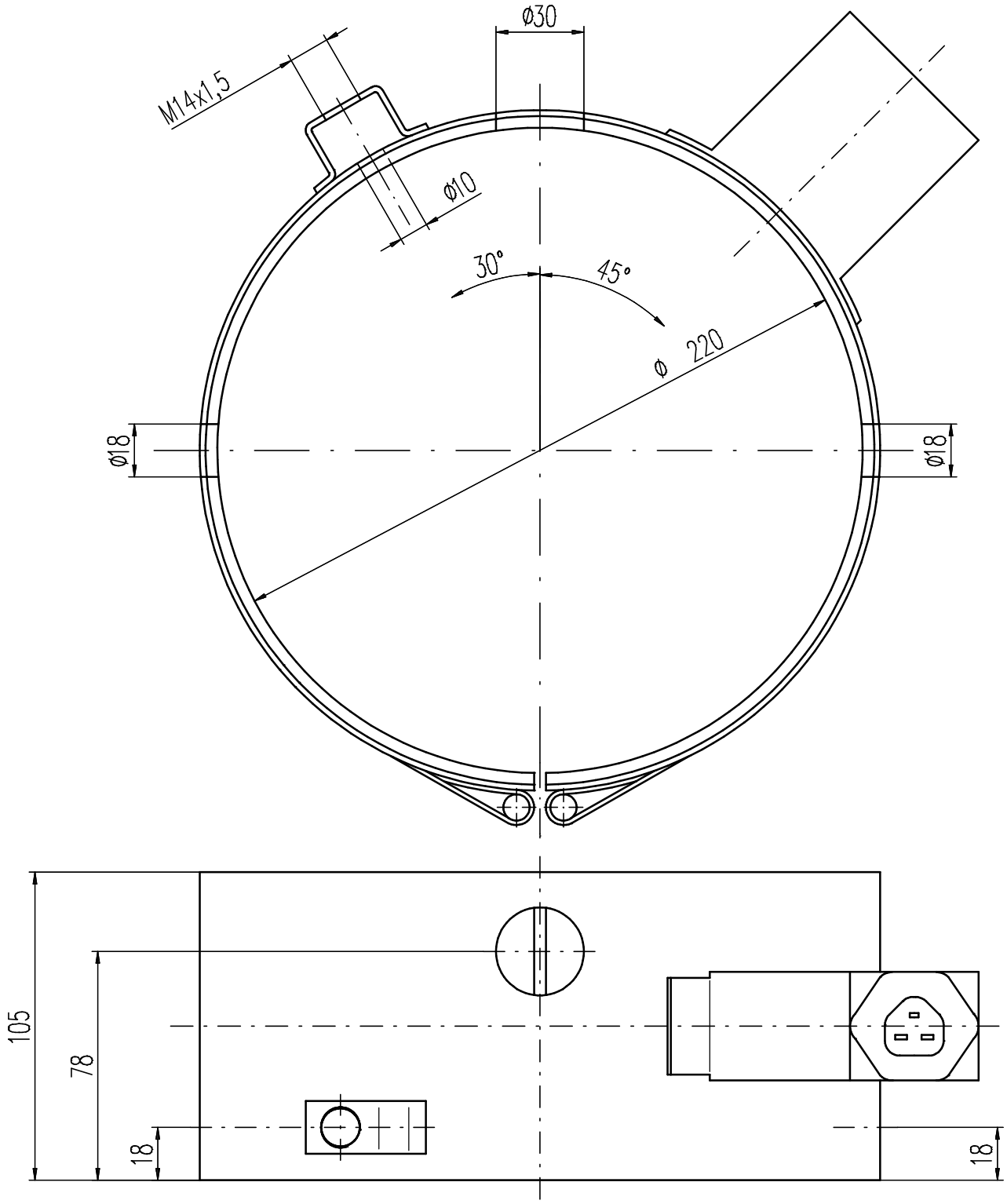

Für Extruderanschluß Argos 132-P 200.01.001.01.091

Watt: 1500

Zchn.-Vers.	1		Datum	Name
Teile-Index	A		Datum	Name

Brügmann Frisoplast GmbH
Werkzeugbau
26871 Papenburg
Tel. 0 49 61 / 914-329
Fax. 0 49 61 / 914-237

Brügmann

Toleranzen: .
.

Teile-Status i.A. Konstr.	A
Zeichn-Status In Arbeit	A

M 1:1 | A1/2/3: // mm² | G1/2/3: // g/m

Werkstoff-1		M-Nr
Werkstoff-2		M-Nr
Werkstoff-3		M-Nr
Kunde		

Die Zeichnung ist unser Eigentum Jede Vervielfältigung,Verwertung oder Mitteilung an dritte Personen ist strafbar und wird gerichtlich verfolgt. (Urheberrechtgesetz,Gesetz gegen unlauteren Wettbewerb BGB).

	Datum	Name
Erst.	18.09.97	wzazubi
Gepr.	.	.
Norm	.	

Benennung
Heizband rund
für Argos 132-P

Zeichnungs-Nr.	Werkzeug-Nr-Düse	Teile-Ident-Nr.	Typ-Nr.	Zeichnungs-Ident-Nr.	Blatt
	Werkzeug-Nr-Kalibrator	1386-A-WZ	200.01.004.01.212	14563-1-1-DO	1
Ers.f.: .	Ers.d.: .	Verwendung: intern I	Ers.f.: .	Ers.d.: .	