简易直流电压表包括MCU、Measurement、Power和Display四个电路模块。Measurement模块负责测量电压并输入到MCU模块，MCU模块将电压值送往显示模块，同时MCU模块还可以将测得的电压值存储到SRAM中。Power模块负责供电。

Power

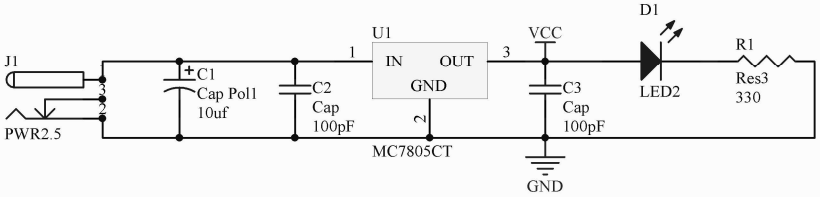

Display

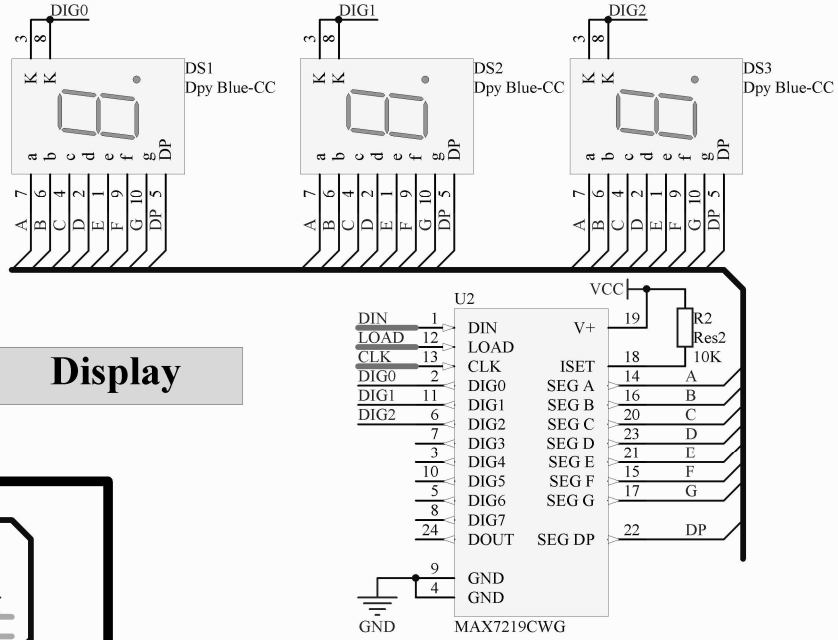

MCU

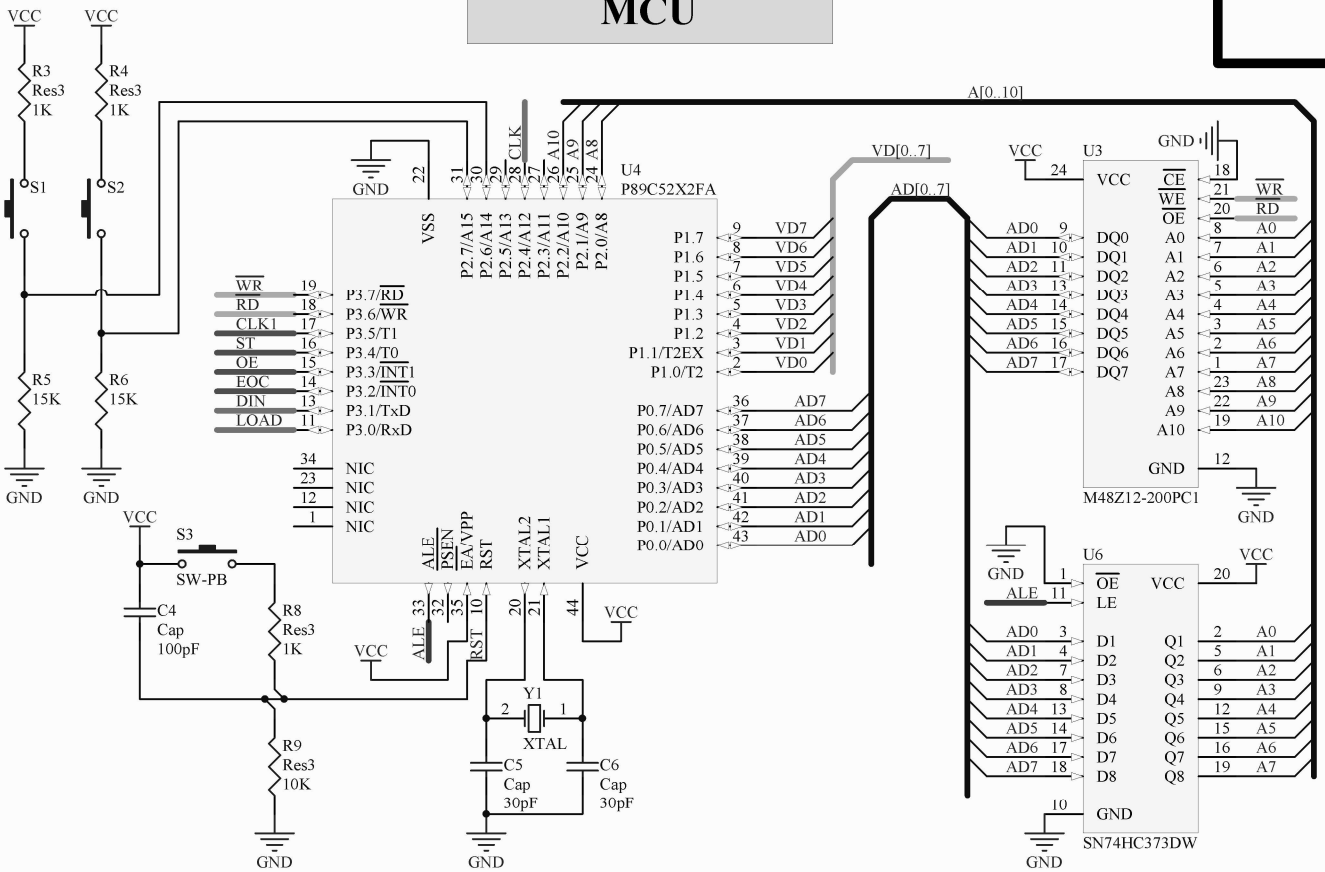

Measurement

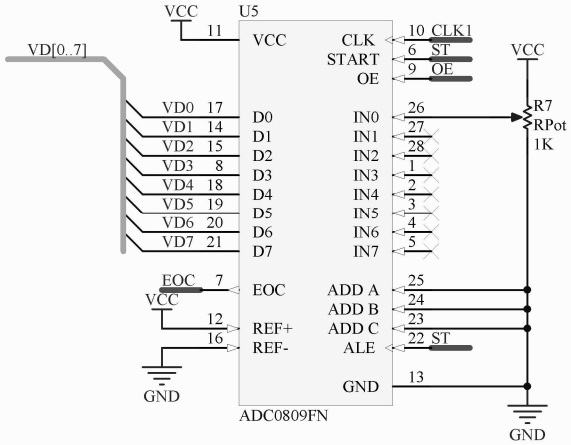

Title	Voltage Meter	
Size A4	Number LC0001	Revision 1.0
Date: 2019/3/15		Sheet 1 of 1
File: E:\《电子设计辅助软件》课程\..\Voltage_Meter.SchDoc		Drawn By: Liu Chao