033.008.001

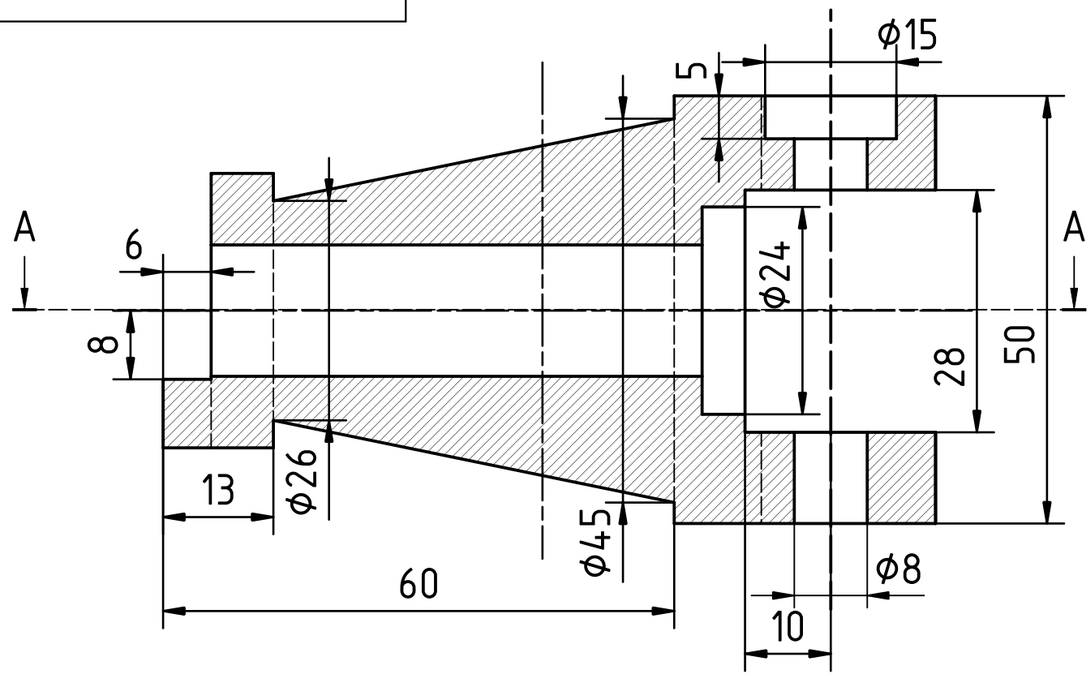

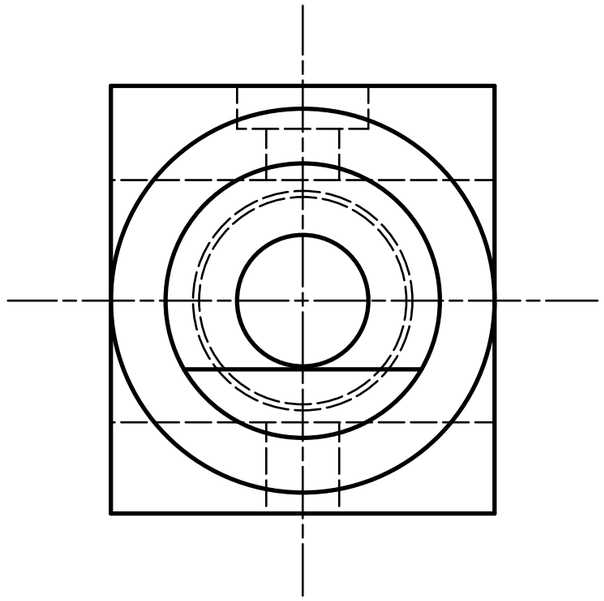

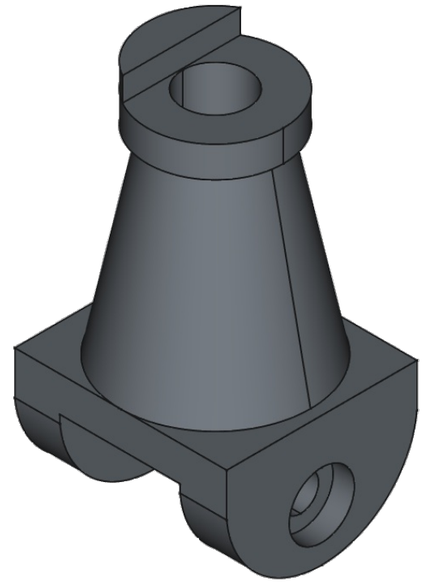

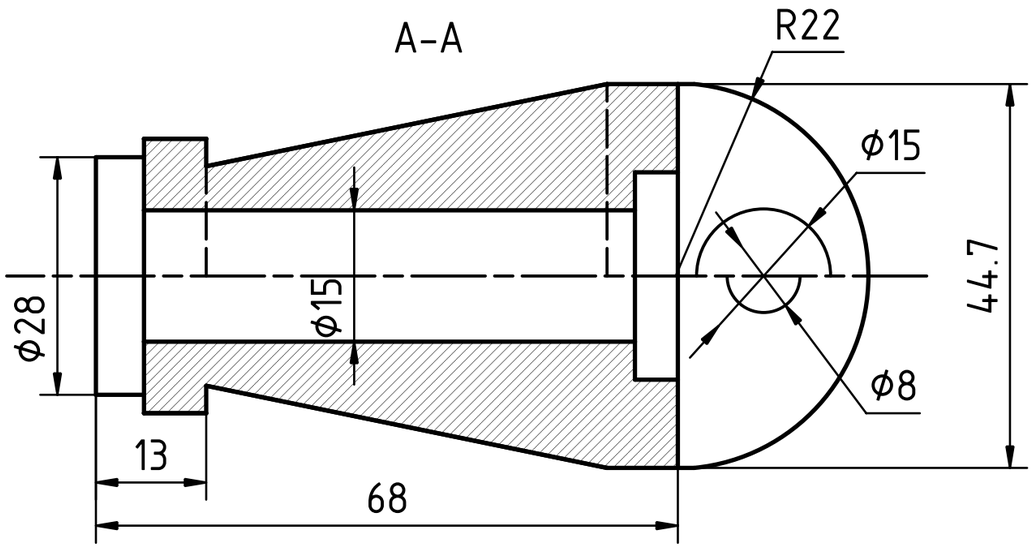

Изм.	Лист	№ докум.	Подп.	Дата	033.008.001		
Разраб.		Егоров		09.11	Деталь И	Лит.	Масса	Масштаб
Пров.		Леонова					г.	7:5
Т.Контр.		Леонова				Лист 1	Листов 1	
Н.Контр.		Леонова				МЗО-125БВ-24	
Утв.		Леонова					

Перв. примен.

Справ. №

Подп. и дата

Инв. № дубл.

Взам. инв. №

Подп. и дата

Инв. № подл

Копировал

Формат А3