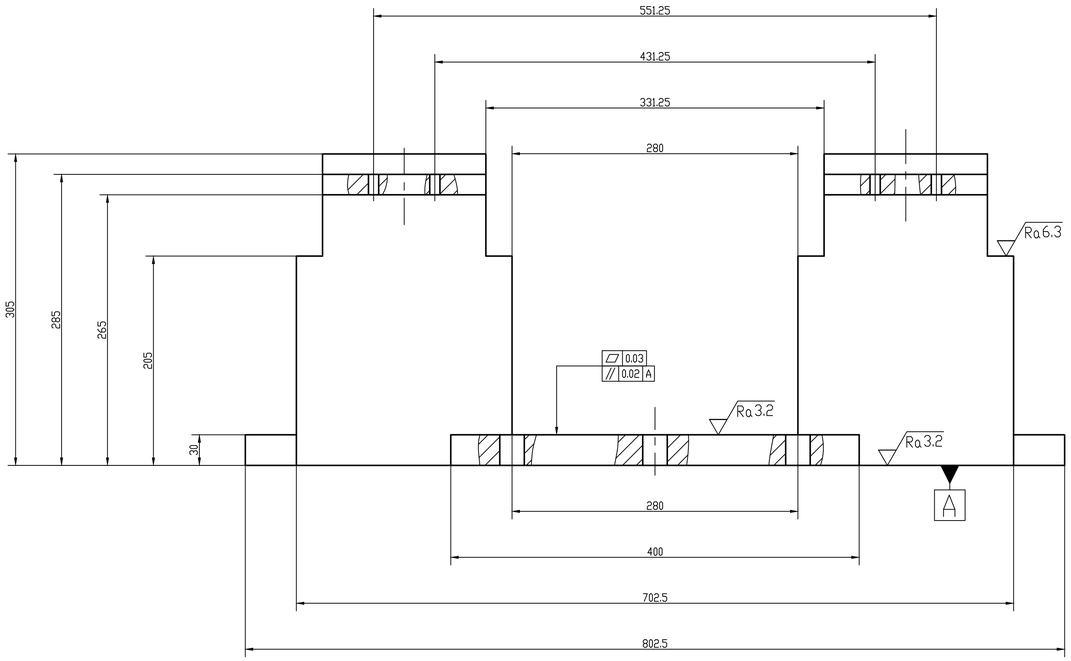

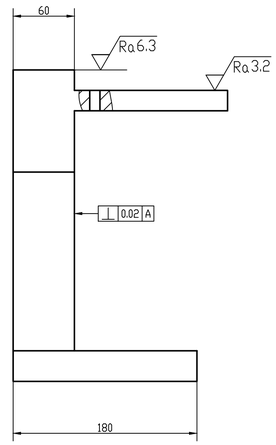

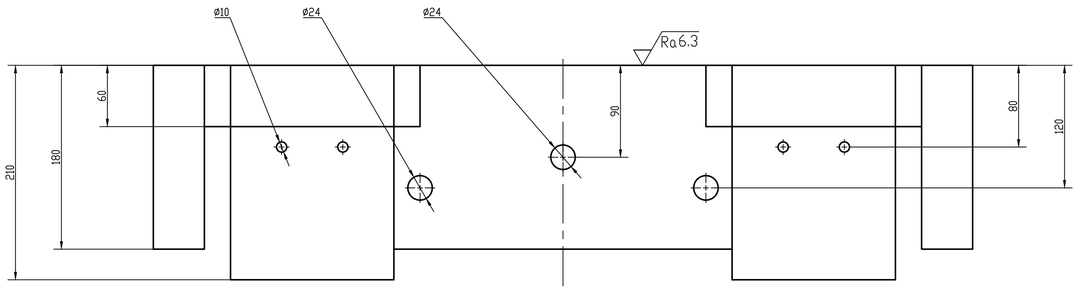

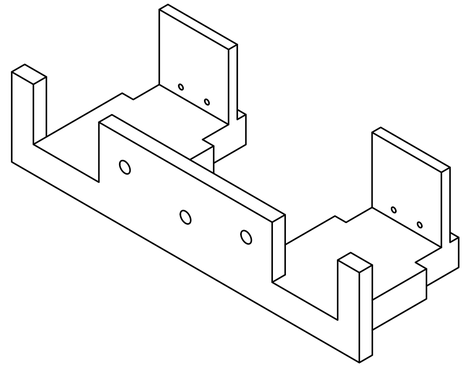

技术要求:

1、未注明倒角C1

2、为注明圆角R1

						45			宁波工程学院
标记	处数	分区	更改文件号	签名	年月日				气动滑轨支架
设计	石晓强		标准化			阶段标记	质量	比例	
校核			工艺					1:3	
主管设计			审核						
			批准			共 张	第 张		