ORNAMENTAL GRD

Modelos de 50W até 100W

Linha de luminárias públicas

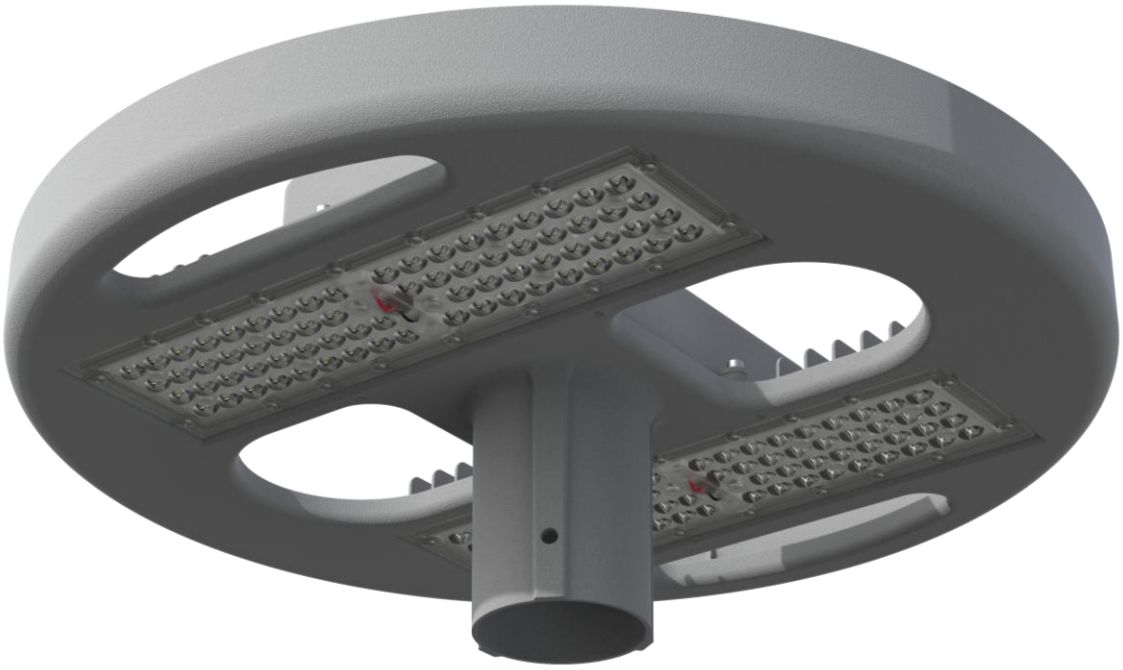

** Imagens meramente ilustrativas*

5 ANOS GARANTIA	VIDA ÚTIL	TENSÃO	IP 66	A	INMETRO
5 anos de garantia	*102.000h L70*	*100 ~ 280 VAC*	*Proteção IP66*	*Alta eficiência energética*	***Certificação INMETRO***

A luminária Ornamental GROVE BRIGHTLUX foi criada para atender as necessidades e aplicações de iluminação para ambientes externos, com um apelo decorativo fora do padrão, oferecendo elevado nível de eficiência energética, em conjunto com um design compacto, moderno e arrojado, aliado a excelente distribuição fotométrica. Com mais de uma opção de lente, possibilita diversidade de uso para praças, bosques e parques.

Aplicações e indicações de uso

Áreas externas

Bosques / parques

Destaques do produto

- **5 Anos de garantia**
- Índice de proteção IP66 / Resistência IK08
- Estrutura em alumínio injetado
- Pintura eletrostática a pó
- **Vida útil de 102.000 horas**

Características técnicas

Características Elétricas	
Tipo do LED	LED SMD 3030 Mid Power
Tensão de alimentação	100 ~ 280 VAC
Frequência de operação	50Hz / 60Hz
Fator de potência	≥0,98
THD	≤10%
Driver de alimentação	Invólucro em Alumínio anodizado / Proteção IP67
DPS	DPS externo ao driver 10KV / 10KA ** Ligação padrão em série*
Alimentação	Cabo PP 3x1,5mm² (L; L/N; G)
Características Ópticas	
Abertura de lente	90° / 140° (Leitosa)/ Assimétrica
Temperatura de cor	3000K / 4000K / 5000K
IRC	>70
Vida útil	>102.000h (L70) ** Comprovada através de ensaio LM-80 e projeção TM-21*
Características Construtivas	
Índice de Proteção	IP66
Resistência mecânica	IK08
Temperatura de operação	-5°C - +50°C
Instalação	Bocal para fixação em topo de poste de Ø48mm até Ø65mm
Material do corpo	Alumínio injetado sob pressão ** A.A. 369.00*
Pintura	Pintura eletrostática a pó com proteção UV ** Pintura Epóxi Poliéster / Poliéster (sob encomenda)*
Cores disponíveis	CINZA RAL 7024 ** Fornecida por padrão em CINZA RAL 7024 / Outras cores sob demanda*
Material da lente	Lente óptica em policarbonato
Material dos elementos de fixação	Aço inoxidável 304

Distribuição fotométrica

90

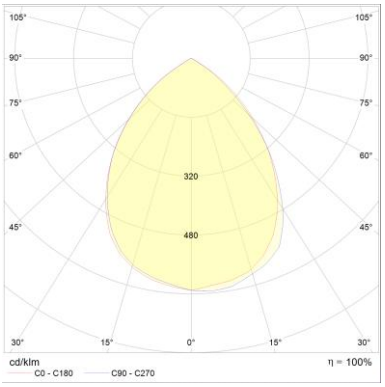

LEITOSA

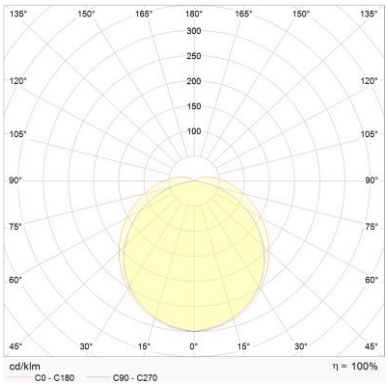

ASSIMÉTRICA

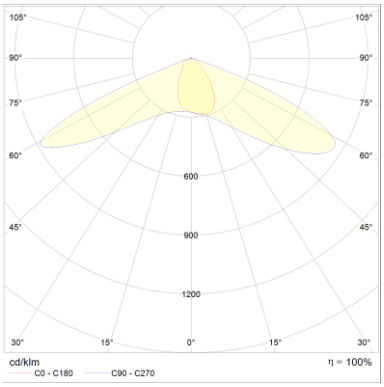

** Arquivo .IES pode ser obtido entrando em contato via site.*

Modelos disponíveis

Código	TCC	Potência	Eficiência	Fluxo	Peso
GRD-050X-X-XX	3000K 4000K 5000K	50W	182 lm/W	9100 lm	3,50 kg
GRD-075X-X-XX		75W	177 lm/W	13275 lm	
GRD-100X-X-XX		100W	172 lm/W	17200 lm	

** Valores de eficiência podem variar em ±10% com relação ao valor nominal*

Acessórios

Item	Código	Imagem
Base para relé 7 pinos (padrão NEMA7)	-RB	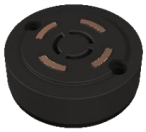

** Acessórios são vendidos sob consulta com departamento comercial, o preço e a disponibilidade do produto podem variar conforme opção escolhida*

Desenho técnico e Dimensões

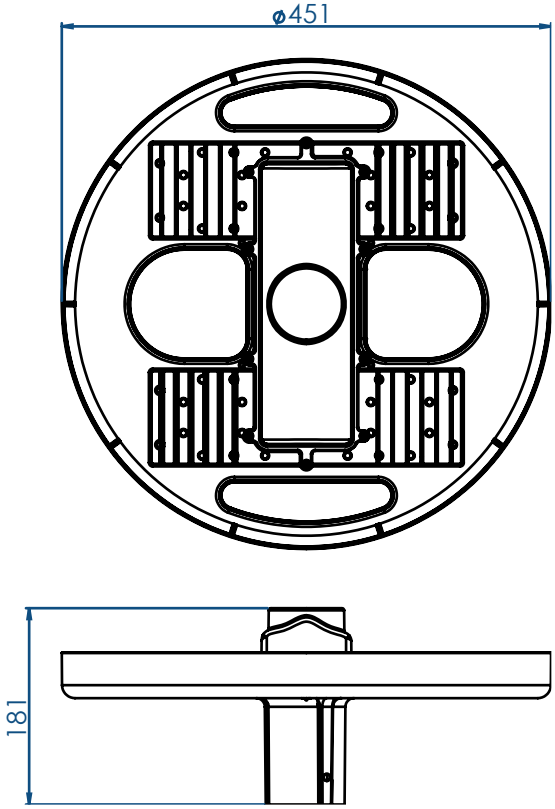

** Bocal para fixação em topo de poste de Ø48mm até Ø65mm.*

** Todas as dimensões representadas nos desenhos técnicos são em mm*

Codificação do produto

GRD	-	050	5	-	9	RB
Modelo		***Potência***	***Temperatura de Cor***		***Tipo de lente***	***Acessório***
		050 – 50W	*3 -3000K*		*9 – 90*	*RB – Base relé 7 pinos*
		075 – 75W	*4 – 4000K*		*L – Leitosa*	
		100 – 100W	*5 – 5000K*		*A - Assimétrica*	

Normas aplicáveis

NBR IEC - 60598-1 Requisitos Gerais e Ensaios

NBR IEC - 60529 Grau de Proteção para Invólucros de Equipamentos Elétricos (Código IP)

NBR IEC - 62031 Módulos de LED para Iluminação em Geral - Especificações de Segurança

IES LM 80-08 - Approved Method for Measurements Lumen Maintenance of LED Light Sources

IES TM 21 - Projecting Long Term Lumen Maintenance of LED light Sources