PROJETOR CRYF

Modelos de 30W até 1000W

Linha de luminárias industriais

TGVP

** Imagens meramente ilustrativas*

GARANTIA	VIDA ÚTIL	TENSÃO			DIMERIZÁVEL
5 anos de garantia	*102.000h L70*	*100 ~ 280 VAC*	*Proteção IP66*	*Alta eficiência energética*	*Dimerização * opcional*

Os projetores BRIGHTLUX da linha CRYF foram criados para atender necessidades e aplicações em ambientes internos e externos. Utilizando LEDS de alta qualidade e eficiência, corpo com design compacto e moderno injetado sob alta pressão em alumínio, proporciona uma estrutura sólida e de alta resistência mecânica, com grau de proteção IP66 e IK08. Seu conjunto óptico possibilita excelente distribuição luminosa e uniformidade.

Aplicações e indicações de uso

Áreas industriais · *Áreas externas* · *Áreas internas*

Destaques do produto

- **5 Anos de garantia**
- Índice de proteção IP66 / Resistência IK08
- Estrutura em alumínio injetado
- **Vida útil de 102.000 horas**
- Pintura eletrostática a pó

VERSÃO FINAL - EMITIDO POR BRIGHTLUX EM 09/05/2025

Características técnicas

Características Elétricas	
Tipo do LED	LED SMD 3030 Mid Power
Tensão de alimentação	100 ~ 280 VAC
Frequência de operação	50Hz / 60Hz
Fator de potência	≥0,95
THD	≤10%
Driver de alimentação	Invólucro em Alumínio anodizado / Proteção IP67 ** Dimerização opcional (0-10V)*
DPS	DPS interno ao driver 6KV / 6KA *e DPS externo ao driver 10KV / 10KA*
Base para Relé	Sem base ** Base 3 ou 7 pinos opcional*
Alimentação	Cabo PP 3x1,5mm² (L; L/N; G)
Características Ópticas	
Abertura de lente	*20° / 60° / 90° / Tipo II Média (150°x53)*
Temperatura de cor	4000K / 5000K
IRC	>70
Vida útil	>102.000h (L70) ** Comprovada através de ensaio LM-80 e projeção TM-21*
Características Construtivas	
Índice de Proteção	IP66
Resistência mecânica	IK08
Temperatura de operação	-20°C - +50°C
Instalação	Alça de fixação
Material do corpo	Alumínio injetado sob pressão ** A.A. 369.00*
Pintura	Pintura eletrostática a pó com proteção UV ** Pintura Epóxi Poliéster*
Cores disponíveis	Cinza ** Demais cores sob consulta*
Material da lente	Lente óptica em policarbonato / Refrator em vidro temperado ** Vidro temperado com espessura 5mm*
Material dos elementos de fixação	Aço inoxidável 304
Válvula reguladora de pressão	IP67 ** Válvula reguladora de pressão possui a função de evitar que ocorra condensação de água dentro da carcaça da luminária.*

Distribuição fotométrica

20°

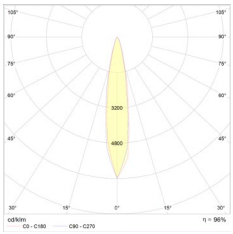

60°

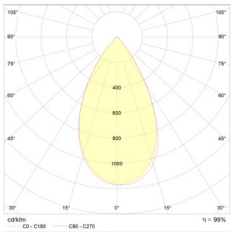

90°

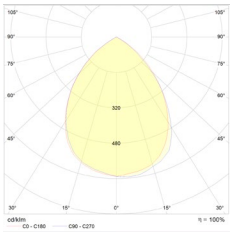

Assimétrica - Tipo II
Média (150°x53)

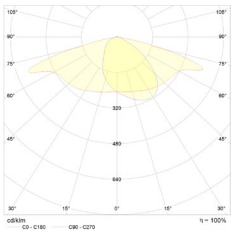

** Arquivo .IES pode ser obtido entrando em contato via site.*

VERSÃO FINAL - EMITIDO POR BRIGHTLUX EM 09/05/2025

Modelos disponíveis

Código	TCC	Potência	Lente	Eficiência	Fluxo	Peso
FBC-035X-X	4000K 5000K	35W	ASSIMÉTRICA	175 lm/W	6125 lm	1,50 kg
			20 /60 / 90	185 lm/W	6475 lm	
FBC-050X-X		50W	ASSIMÉTRICA	171 lm/W	8550 lm	
			20 /60 / 90	181 lm/W	9050 lm	
FBC-075X-X		75W	ASSIMÉTRICA	166 lm/W	12450 lm	
			20 /60 / 90	176 lm/W	13200 lm	
FBC-100X-X		100W	ASSIMÉTRICA	161 lm/W	16100 lm	
			20 /60 / 90	171 lm/W	17100 lm	
FBA-100X-X		100W	ASSIMÉTRICA	182 lm/W	18200 lm	4,20 kg
			20 /60 / 90	192 lm/W	19200 lm	
FBA-150X-X		150W	ASSIMÉTRICA	175 lm/W	26250 lm	
			20 /60 / 90	188 lm/W	28200 lm	
FBA-200X-X		200W	ASSIMÉTRICA	166 lm/W	33200 lm	
			20 /60 / 90	178 lm/W	35600 lm	
FBA-250X-X		250W	ASSIMÉTRICA	156 lm/W	39000 lm	
			20 /60 / 90	174 lm/W	43500 lm	
FBA-400X-X		400W	ASSIMÉTRICA	166 lm/W	66400 lm	9,00 kg
			20 /60 / 90	178 lm/W	71200 lm	
FBA-500X-X		500W	ASSIMÉTRICA	156 lm/W	78000 lm	
			20 /60 / 90	174 lm/W	87000 lm	
FBA-800X-X		800W	ASSIMÉTRICA	166 lm/W	132800 lm	18,00 kg
			20 /60 / 90	178 lm/W	142400 lm	
FBA-1000X-X		1000W	ASSIMÉTRICA	156 lm/W	156000 lm	
			20 /60 / 90	174 lm/W	174000 lm	

** Valores de eficiência podem variar em ±10% com relação ao valor nominal*

Desenho técnico e Dimensões

FBC – 30 ~ 100W

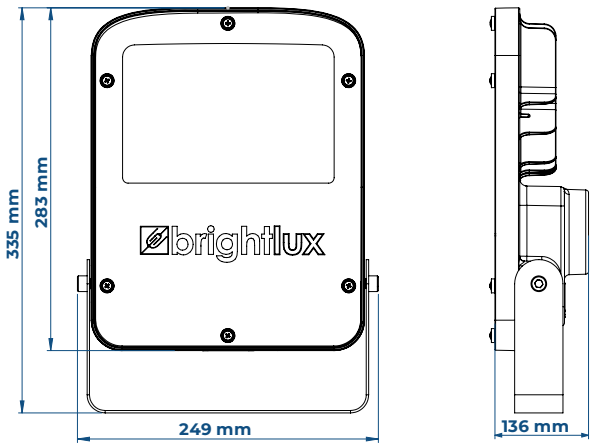

VERSÃO FINAL - EMITIDO POR BRIGHTLUX EM 09/05/2025

FBA – 100W ~ 250W

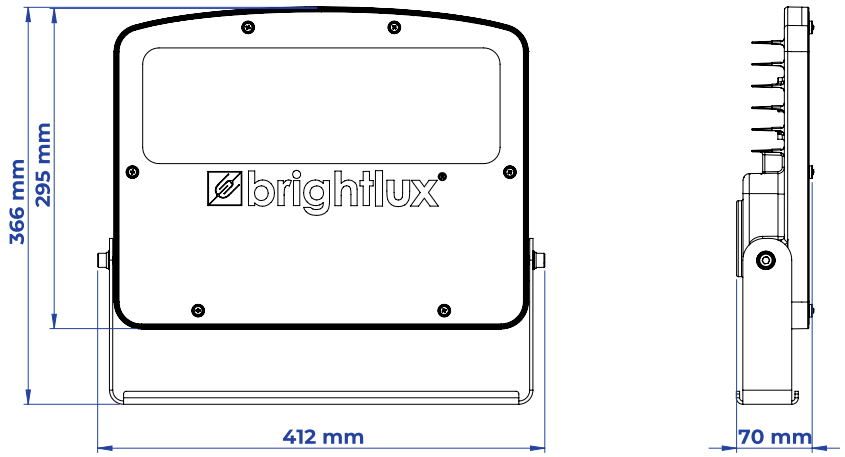

FBA – 400W e 500W

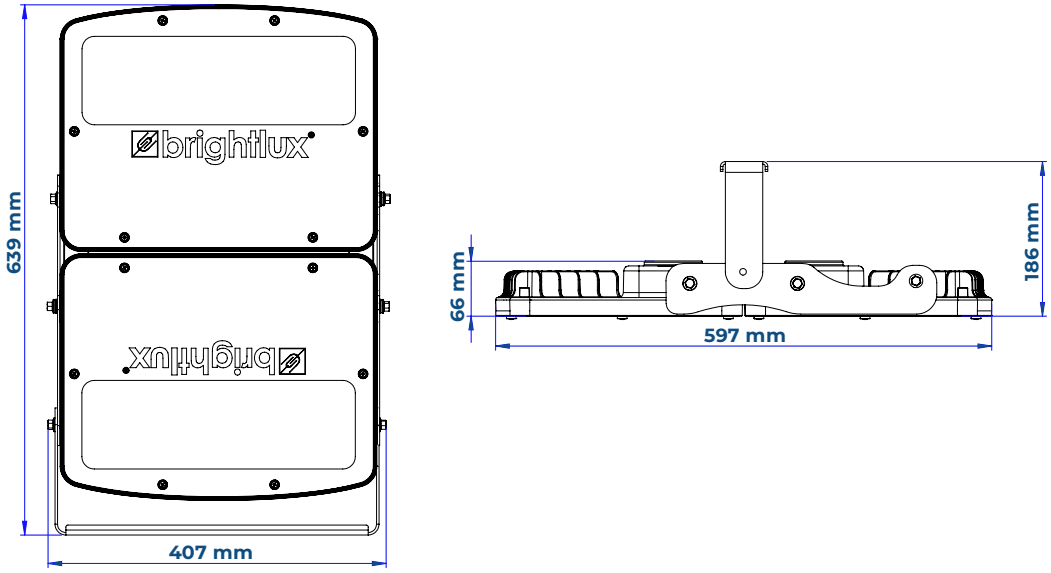

FBA – 800W e 1000W

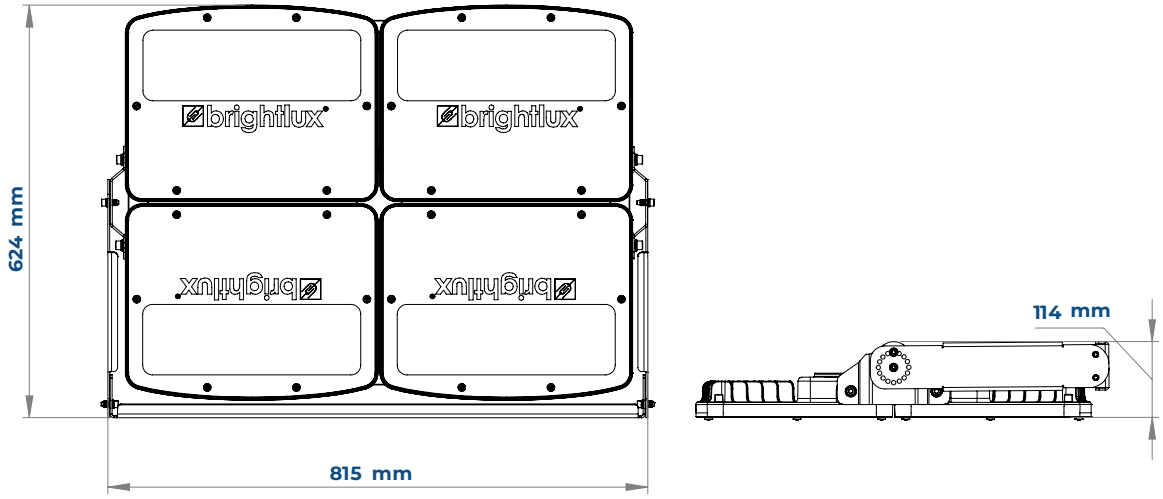

VERSÃO FINAL - EMITIDO POR BRIGHTLUX EM 09/05/2025

** Todas as dimensões representadas nos desenhos técnicos são em mm*

Posições e ajustes para instalação

APLICÁVEL SOMENTE PARA FBA de 800W e 1000W

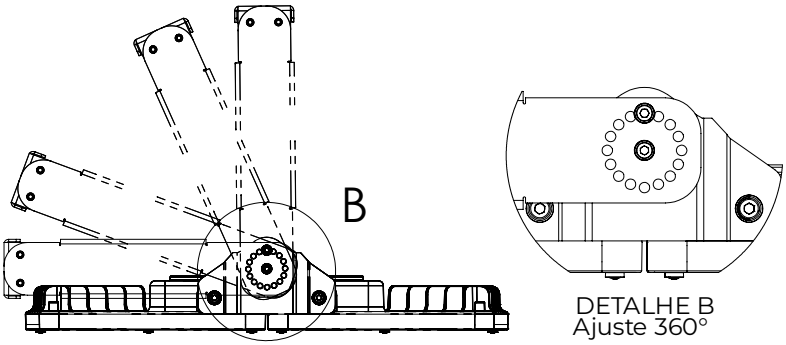

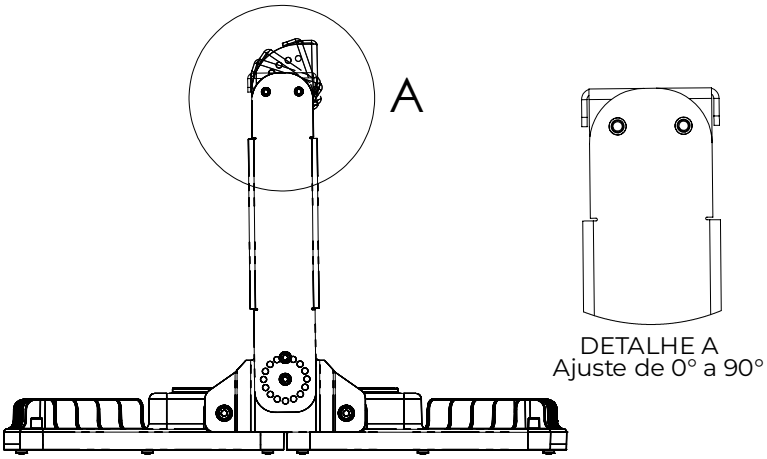

Codificação do produto

FBA	-	100	5	-	60
Modelo		***Potência***	***Temperatura de Cor***		***Lente***
FBA		*100 – 100W*	*4 – 4000K*		*20 – 20°*
FBC		*150 – 150W*	*5 – 5000K*		*60 – 60°*
		200 – 200W			*90 – 90°*
		250 – 250W			*A – ASSIMÉTRICA*
		400 – 400W			
		500 – 500W			
		800 – 800W			
		1000 – 1000W			

VERSÃO FINAL - EMITIDO POR BRIGHTLUX EM 09/05/2025

Imagens adicionais

Normas aplicáveis

NBR IEC - 60598-1 Requisitos Gerais e Ensaios

NBR IEC - 60529 Grau de Proteção para Invólucros de Equipamentos Elétricos (Código IP)

NBR IEC - 62031 Módulos de LED para Iluminação em Geral - Especificações de Segurança

IES LM 80-08 - Approved Method for Measurements Lumen Maintenance of LED Light Sources

IES TM 21 - Projecting Long Term Lumen Maintenance of LED light Sources

VERSÃO FINAL - EMITIDO POR BRIGHTLUX EM 09/05/2025