PAINEL LED BRIGHTLUX

Modelos de 40W

Linha de luminárias comerciais

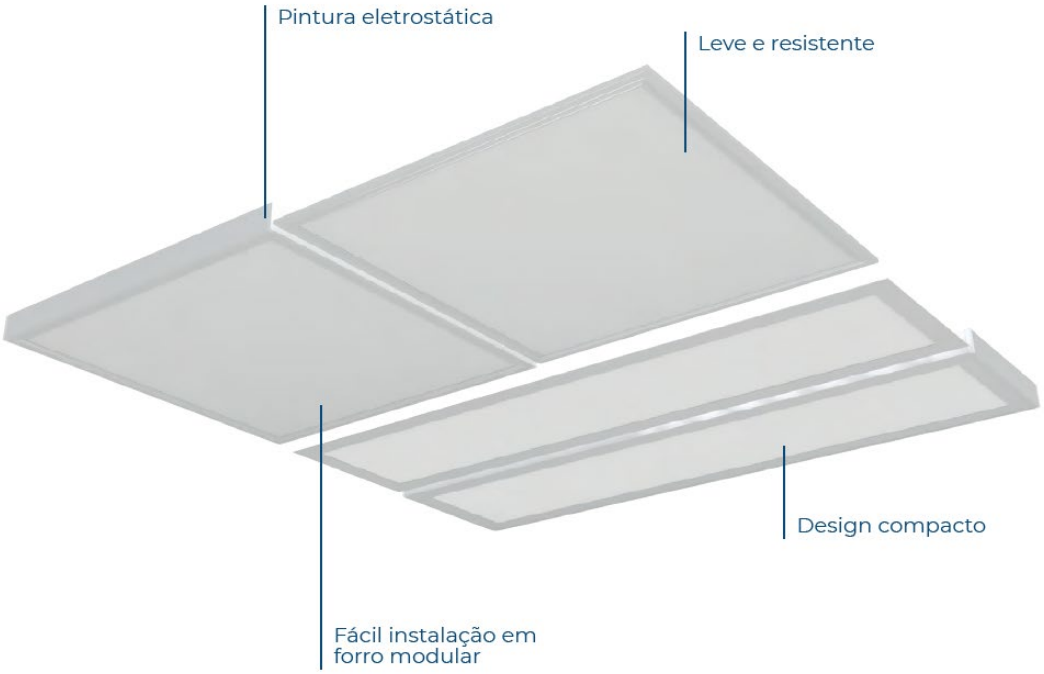

** Imagens meramente ilustrativas*

GARANTIA	VIDA ÚTIL	TENSÃO	
2 anos de garantia	*25.000h L70*	*100 ~ 240 VAC*	*Alta eficiência energética*

O painel LED da BRIGHTLUX foi criado para atender as necessidades e aplicações de iluminação para ambientes internos, oferecendo alta eficiência energética em conjunto com um design compacto e moderno. Com tamanho padrão para encaixe em forro modular 600x600, possibilitando instalação em embutir ou sobrepor.

Aplicações e indicações de uso

Áreas internas

Áreas comerciais

Destaques do produto

- **2 Anos de garantia**
- Alta eficiência energética
- **Vida útil de 25.000 horas**
- Alta uniformidade luminosa

Características técnicas

Características Elétricas	
Tipo do LED	LED SMD 3030 Mid Power
Tensão de alimentação	100 ~ 240 VAC
Frequência de operação	50Hz / 60Hz
Fator de potência	≥0,50
THD	≤20%
Driver de alimentação	Invólucro polimérico
Alimentação	Cabo PP 3x1,5mm² (L; L/N; G) ** 30 cm de comprimento*
Características Ópticas	
Abertura de lente	*120°*
Temperatura de cor	4000K / 6500K
IRC	>70
Vida útil	>25.000h (L70)
Características Construtivas	
Índice de Proteção	N/D
Resistência mecânica	N/D
Temperatura de operação	-5°C - +40°C
Instalação	Presilhas de fixação
Material do corpo	-
Material da lente	Policarbonato
Material dos elementos de fixação	Aço inoxidável 304

Distribuição fotométrica

120°

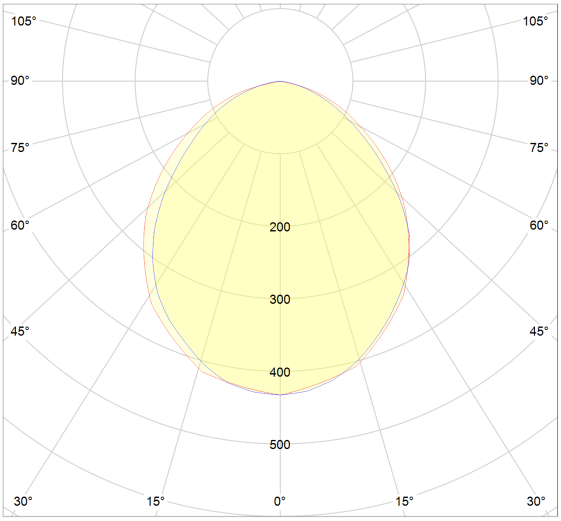

Modelos disponíveis

Código	TCC	Potência	Eficiência	Fluxo	Peso
FLP-XX-40X-6060/N	4000K 6500K	40W	100 lm/W	4000 lm	1,20 kg
FLP-XX-40X-12030/N					

** Valores de eficiência podem variar em ±10% com relação ao valor nominal*

Desenho técnico e Dimensões

40W

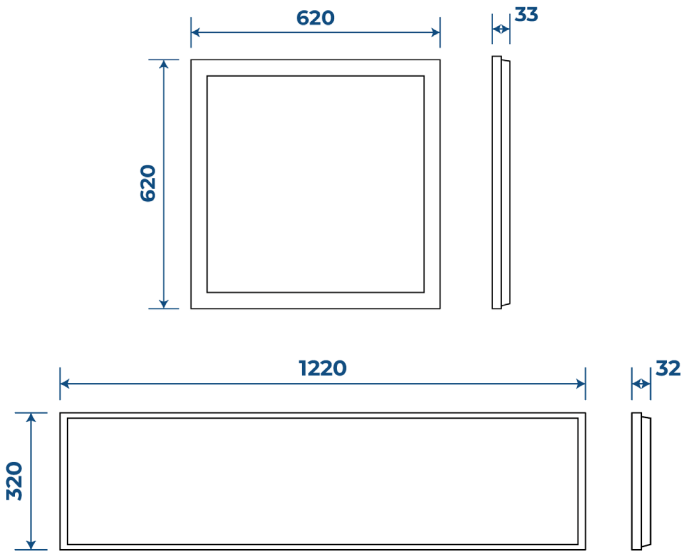

** Todas as dimensões representadas nos desenhos técnicos são em mm*

Codificação do produto

FLP	-	EM	-	40	4	-	6060
Modelo		*Instalação*		*Potência*	*Temperatura de Cor*		*Tamanho*
		EM – Embutir		*40 – 40W*	*4 – 4000K*		*6060 – 600mm x 600mm*
		SO – Sobrepor			*6 – 6500K*		*12030 – 1200mm x 300mm*

Normas e Certificações

NBR IEC - 60598-1 Requisitos Gerais e Ensaios

NBR IEC - 62031 Módulos de LED para Iluminação em Geral - Especificações de Segurança

IES LM 80-08 - Approved Method for Measurements Lumen Maintenance of LED Light Sources

IES TM 21 - Projecting Long Term Lumen Maintenance of LED light Sources