DATASHEET – DPS BRLX-1010 V3 para luminárias LED

*Imagem real DPS.

Descrição

O BRLX-1010V3 é um Dispositivo de Proteção contra Surtos (DPS), projetado especialmente para uso comercial em luminárias LED. Possui corpo totalmente selado, com proteção IP 67[1] e um conector de emenda com **engate rápido** para fácil manutenção e/ou troca do DPS a luminária.

Notas:

[1] Índice de proteção IP67: À prova de poeira (totalmente vedado); protegido contra imersão temporária em água de até 1 metro de profundidade, por 30 minutos;

Adota tecnologia UVT, e possui proteção contra fuga de corrente. Capacidade máxima de proteção de corrente 10kA[2], e resiste à picos de tensão de 10kV[3].

Aplicações

Sua principal aplicação é em sistemas de iluminação LED utilizados em:

- Iluminação LED para ambientes internos
- Iluminação LED para ambientes externos
- Características técnicas

Especificação		Unidade	BRLX-1010 ZP-LSP10-SY
Características elétricas			
	Tensão de operação[4]	VAC	100 ~ 277
	Máx. tensão contínua[5]	VAC	277
	Área de seção transversal dos cabos	mm²/AWG	1,3/16
	Corrente de descarga nominal[6]	kA	5
	Max. Corrente de descarga[7]	kA	10
	Tensão nominal de descarga[8]	kV	10
Nível de proteção de tensão[9]			
	UP	V	1200
	L-N	V	960
	L-PE	V	960
	N-PE	V	1800
Características mecânicas			
	Material do encapsulamento	-	ABS765A(94V0)
	Faixa de temperatura de operação	°C	-40 ~ 80
	Índice de proteção	-	IP67
	Tamanho	mm	67 x 32 x 26
	Massa	g	45 ± 5

[2] 10kA: Refere-se a suportabilidade a correntes de surto de até 10kA @ 8/20µs;
[3] 10kV: Refere-se a suportabilidade a impulsos de tensão de até 10kV @ 1,2/50µs;
Notas:

[4] Tensão AC normal de operação do aparelho designada pelo fabricante;

[5] Máxima tensão rms que pode ser aplicada continuamente no DPS;

[6] Corrente nominal suportada pelo DPS, forma de onda de corrente 8/20µs, o DPS continua operacional por até 15 surtos;

[7] Máxima corrente suportada pelo DPS;

[8] Pico de tensão suportado pelo DPS;

[9] Maior tensão que o DPS deixa passar para a parte da instalação que ele está protegendo. Ocorre quando ele está conduzindo a máxima corrente de impulso ou de surto;

Gráfico de surto do BRLX-1010

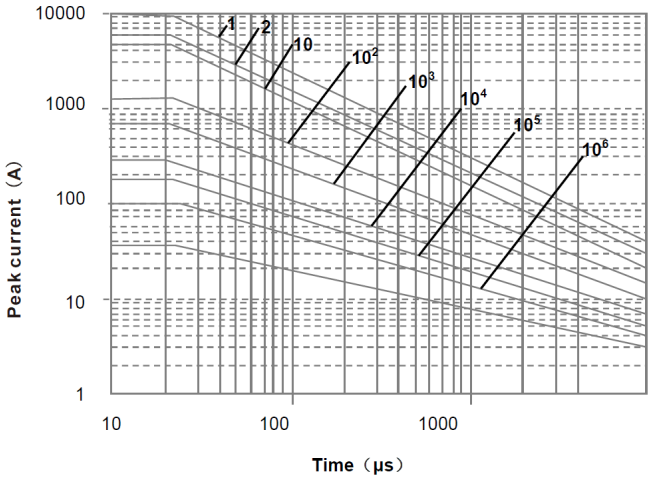

Teste	Surto	Ocorrências
Pulso (8/20μs)	10 kA	1
	7 kA	2
	5 kA	15
Tempo para falha	10 kA	2
	5 kA	50

Tecnologia UVT

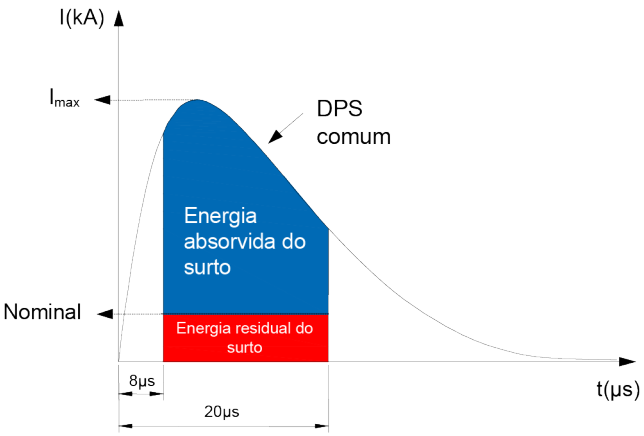

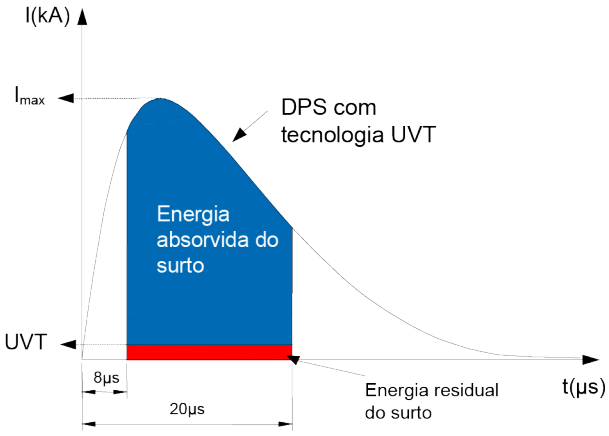

Esquema de ligação elétrica

Princípio de funcionamento do DPS

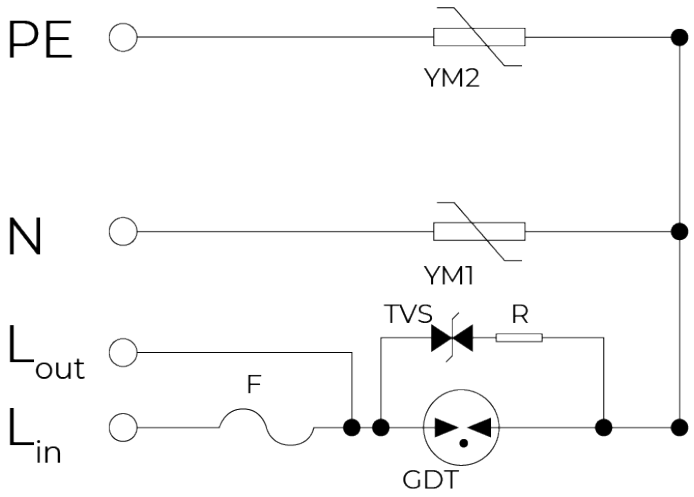

Utilização em série

Informações do distribuidor

IMPORTADO E DISTRIBUIDO POR:

BRIGHTLED ILUMINACAO EIRELI

CNPJ: 23.829.788/0001-49

ROD BR 280, 3222, GALPAO01 PVMT02 SALA03, PORTO GRANDE

ARAQUARI, SC

CEP: 89.245-000