BÁNKI DUNAÚJVÁROSI EGYETEM BÁNKI DONÁT TECHNIKUM
2400 DUNAÚJVÁROS, TÁNCSICS M. U. 1-1.,TEL:30/299-54-37
E-MAIL: TITKARSAG@BANKISULI.HU
WWW.BANKISULI.HU
OM AZONOSÍTÓ: 910014

MÉRÉSI JEGYZŐKÖNYV

Cég: Dunaújvárosi Egyetem Bánki Donát Technikum	Mérésvezető tanár: Vass Tamás
Készítette: Szenczi Dávid Gábor	Osztály, csoport:13b/2, Mérés helye: Dunaújvárosi Egyetem Bánki Donát Technikum P-10 Labor__

Mérés célja:
Áram és feszültségviszonyok számítása és mérése vegyes kapcsolású ellenálláshálózatban

Alapadatok:

Alkalmazott eszközök, alkatrészek típusa, értéke:
Voltmeter, switch, ellenállások Amperméró
M2092 multiméter

Kapcsolási rajz:

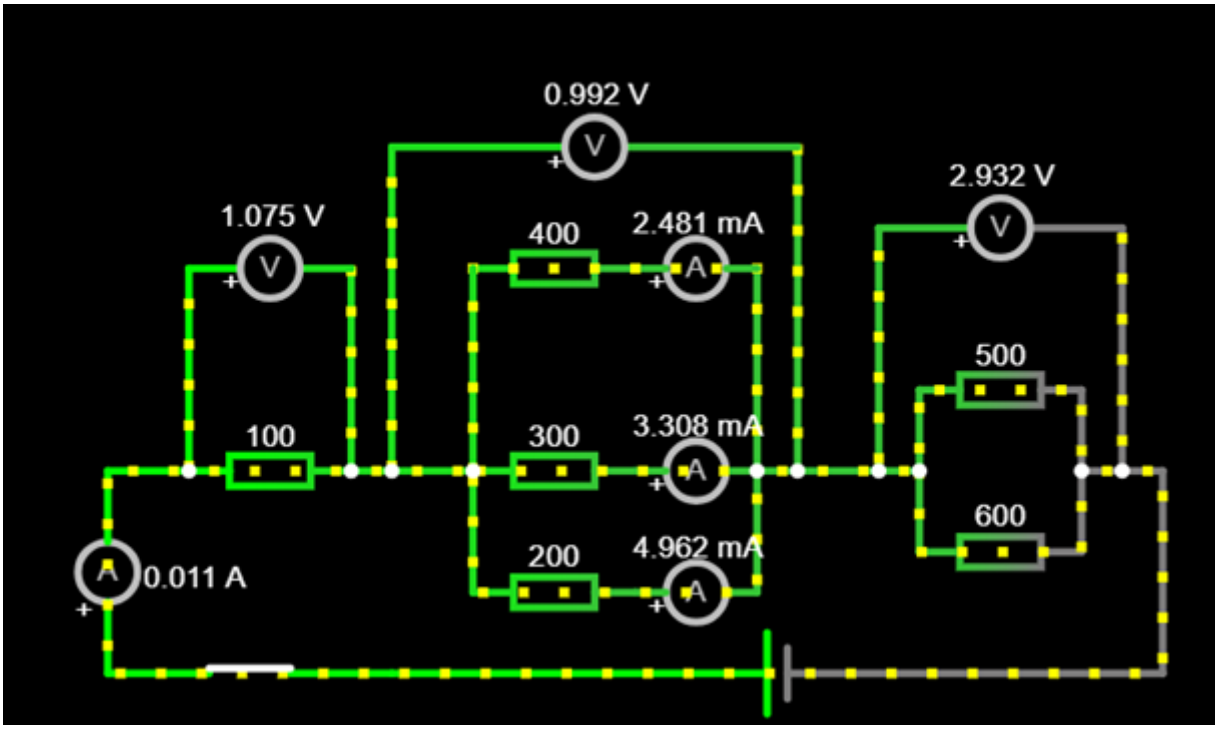

Számítások:

2400 DUNAÚJVÁROS, TÁNCSICS M. U. 1-1.,TEL:30/299-54-37
E-MAIL: TITKARSAG@BANKISULI.HU
WWW.BANKISULI.HU
OM AZONOSÍTÓ: 910014

1/R5,6=1/500+1/600
1/R2,3,4=1/400+1/300+1/200

Re=R1+R2,3,4+R5,6

I0=U0/Re
I1=U1/R1

I2=I0*(R2,3,4/R2)

I3=I0*(R2,3,4/R3)

I4=I0*(R2,3,4/R4)

I5=I0*(R5,6/R5)

I6=I0*(R,5,6/R6)

U1=I1*R1

U2=I2*R2

U3=I3*R3

U4=I4*R4

U5=I5*R5

U6=I6*R6

Számítások (folytatás):

1/R5.6=11/3000

1/R2,3,4=1/900

Re=100+0.01083+0,0036667

I0=5/100,0144967

2400 DUNAÚJVÁROS, TÁNCSICS M. U. 1-1.,TEL:30/299-54-37
E-MAIL: TITKARSAG@BANKISULI.HU
WWW.BANKISULI.HU
OM AZONOSÍTÓ: 910014

Mérési eredmények:

1/R5,6=**0,0036667**

1/R2,3,4=**0.01083**

Re=**100,0144967**

I0=**0,05 mA**

I1=10.75 mA

I2=3.308 mA

I3=4.962 mA

I4=2.481 mA

I5=5.864 mA

I6=4.886 mA

U1=1.075 V

U2=0,992 V

U3=1.075 V

U4=2.932 V

U5=2.932 V

U6=2.932 V

Önreflexió:

A mérés során sikerült jobban megértenem az áramkör működését, amit a Falstad-szimuláció is jól alátámasztott. A szimuláció segített előre felmérni a várható jelenségeket, és összehasonlítani azokat a valós mérési eredményekkel. Bár néhány adatot pontosabban is dokumentálhattam volna, összességében a mérés hozzájárult a gyakorlati készségeim fejlődéséhez, és rávilágított arra, hogy a szimuláció és a valóság közötti eltérések fontos tanulságokkal szolgálnak.

A tantárgy bonyolultnak bizonyult az év során, és nem gondolom, hogy foglalkozni szeretnék vele a jövőben, de a tanév alatt sikerült megértenem a Falstad működését és jobban átlátni a kapcsolási rajzokat.

.....

.....

.....

Dátum: 2026.1.26

Mérést végző aláírása: Szenczi Dávid Gábor