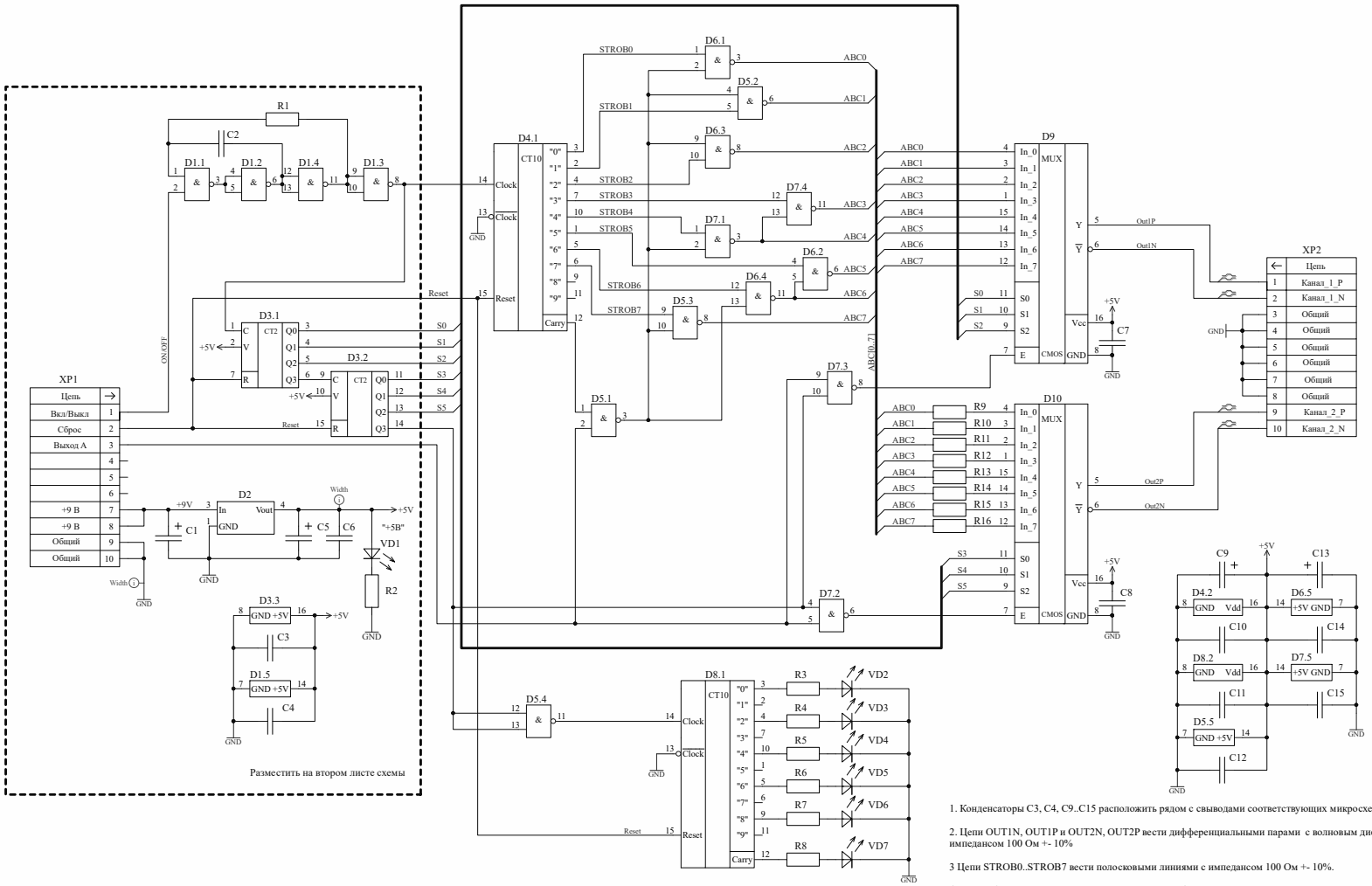

1. Конденсаторы C3, C4, C9..C15 расположить рядом с свыводами соответствующих микросхем.

2. Цепи OUT1N, OUT1P и OUT2N, OUT2P вести дифференциальными парами с волновым дифференциальным импедансом 100 Ом +- 10%

3 Цепи STROB0..STROB7 вести полосковыми линиями с импедансом 100 Ом +- 10%.

4. Цепи S0..S5 выровнять по длине с точностью +- 2 мм.