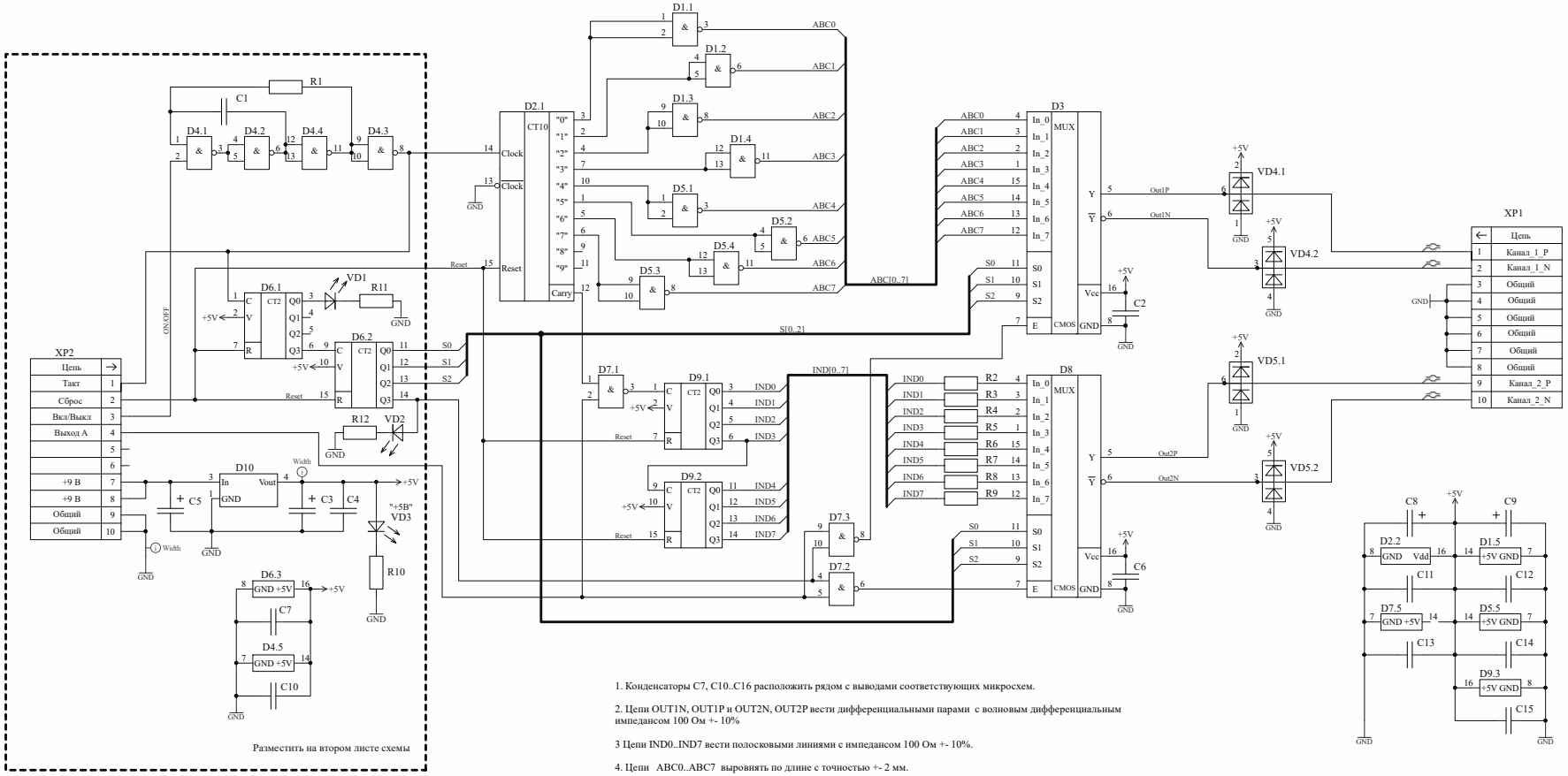

Разместить на втором листе схемы

1. Конденсаторы C7, C10..C16 расположить рядом с выводами соответствующих микросхем.

2. Цепи OUT1N, OUT1P и OUT2N, OUT2P вести дифференциальными парами с волновым дифференциальным импедансом 100 Ом +- 10%

3 Цепи IND0..IND7 вести полосковыми линиями с импедансом 100 Ом +- 10%.

4. Цепи ABC0..ABC7 выровнять по длине с точностью +- 2 мм.