# RTC-ALARM-001 01/03/2026

# v1

DRAFT 01-MAR-2026


| Page | Description |
|---|---|
| 1 | COVER PAGE |
| 2 | BLOCK DIAGRAM |
| 3 | POWER TREE |
| 4 | SCHEMATIC |


**DESIGN NOTE:**
**Example text for informational design notes.**

**DESIGN NOTE:**
**Example text for debug design notes.**

**LAYOUT NOTE:**
**Example text for critical layout guidelines.**

**DESIGN NOTE:**
**Example text for cautionary design notes.**

**DESIGN NOTE:**
**Example text for critical design notes.**

ĐẠI HỌC QUỐC GIA THÀNH PHỐ HỒ CHÍ MINH
TRƯỜNG ĐẠI HỌC BÁCH KHOA

| | | |
|---|---|---|
| Project: Digital Clock with LCD Display | | |
| Designed by: Group 6 | Sheet title: Cover page | Page: 1/4 |
| Checked by: Bui Quoc Bao | Document No: | Size: A3 |
| Approved by: | Revision: 1.0.0 | Date: 2026-03-01 |

# System Architecture

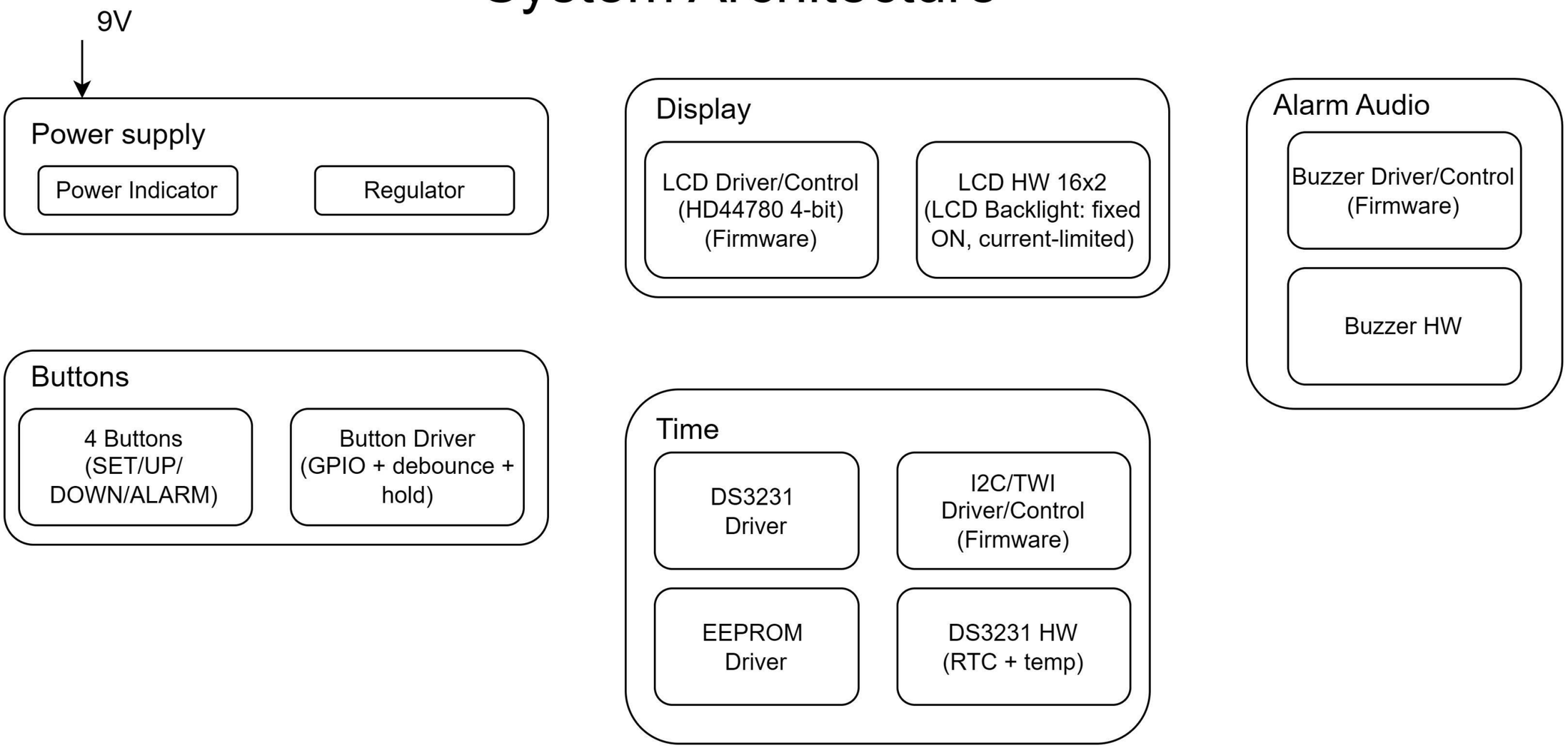


ĐẠI HỌC QUỐC GIA THÀNH PHỐ HỒ CHÍ MINH
TRƯỜNG ĐẠI HỌC BÁCH KHOA

| | | |
|---|---|---|
| Project: Digital Clock with LCD Display | | |
| Designed by: Group 6 | Sheet title: Block diagram | Page: 2/4 |
| Checked by: Bui Quoc Bao | Document No: | Size: A3 |
| Approved by: | Revision: 1.0.0 | Date: 2026-03-01 |

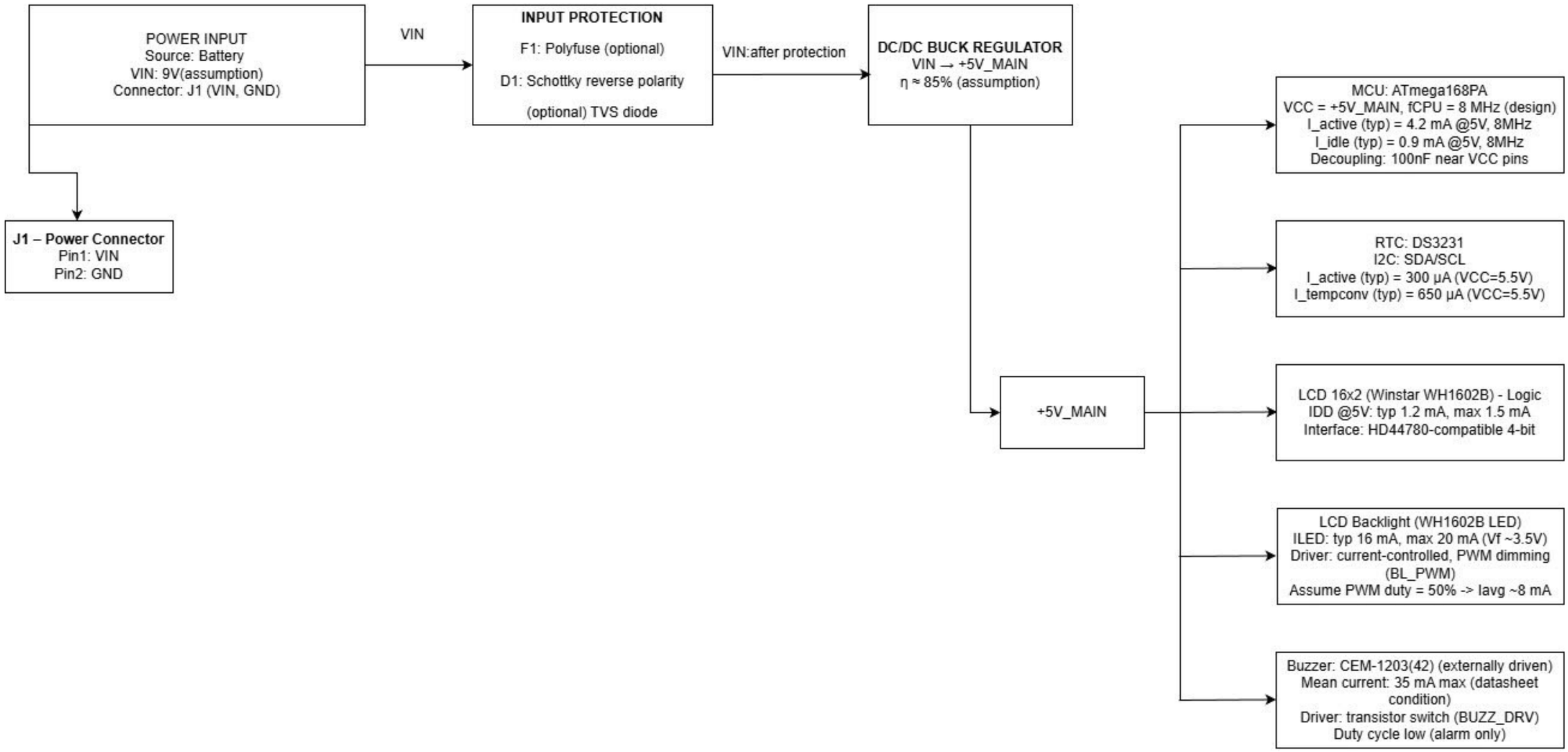


ĐẠI HỌC QUỐC GIA THÀNH PHỐ HỒ CHÍ MINH
TRƯỜNG ĐẠI HỌC BÁCH KHOA

| | | |
|---|---|---|
| Project: Digital Clock with LCD Display | | |
| Designed by: Group 6 | Sheet title: Power tree | Page: 3/4 |
| Checked by: Bui Quoc Bao | Document No: | Size: A3 |
| Approved by: | Revision: 1.0.0 | Date: 2026-03-01 |

# POWER SUPPLY

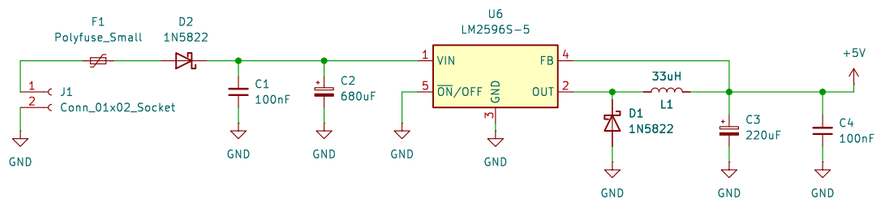


# BUTTONS

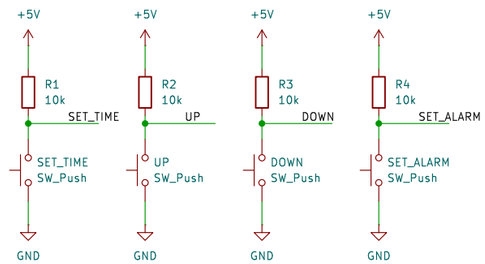


# BUZZER DRIVER

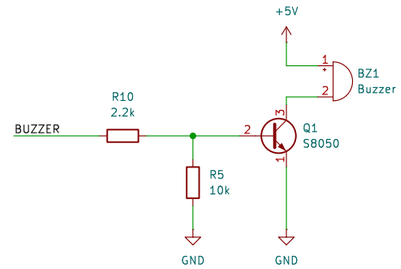


# REAL-TIME CLOCK

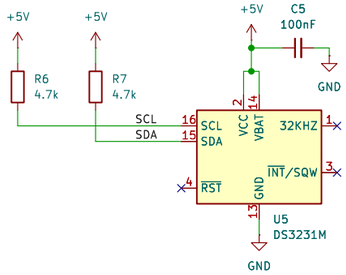


# MICROCONTROLLER

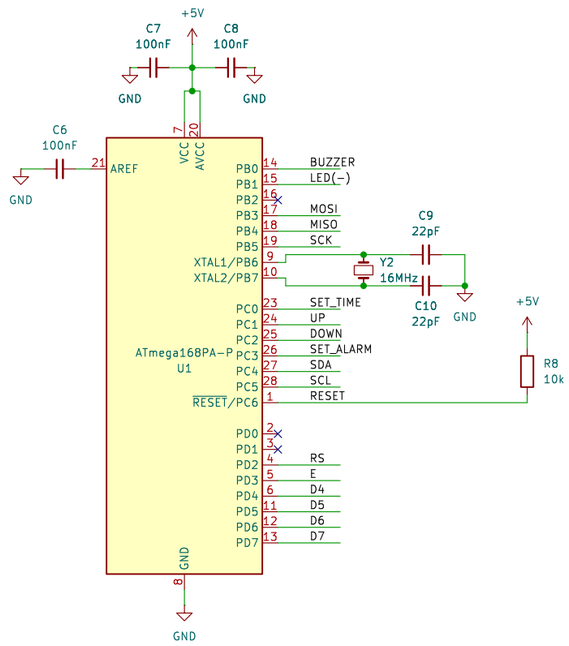


# LCD DISPLAY

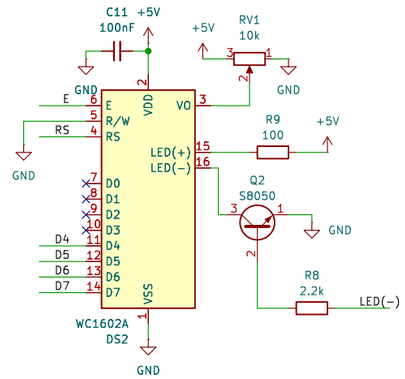


# AVR ISP HEADER

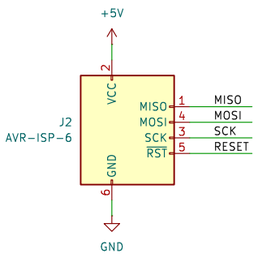


ĐẠI HỌC QUỐC GIA THÀNH PHỐ HỒ CHÍ MINH
TRƯỜNG ĐẠI HỌC BÁCH KHOA

| | | |
|---|---|---|
| Project: Digital Clock with LCD Display | | |
| Designed by: Group 6 | Sheet title: Schematic | Page: 4/4 |
| Checked by: Bui Quoc Bao | Document No: | Size: A3 |
| Approved by: | Revision: 1.0.0 | Date: 2026-03-01 |