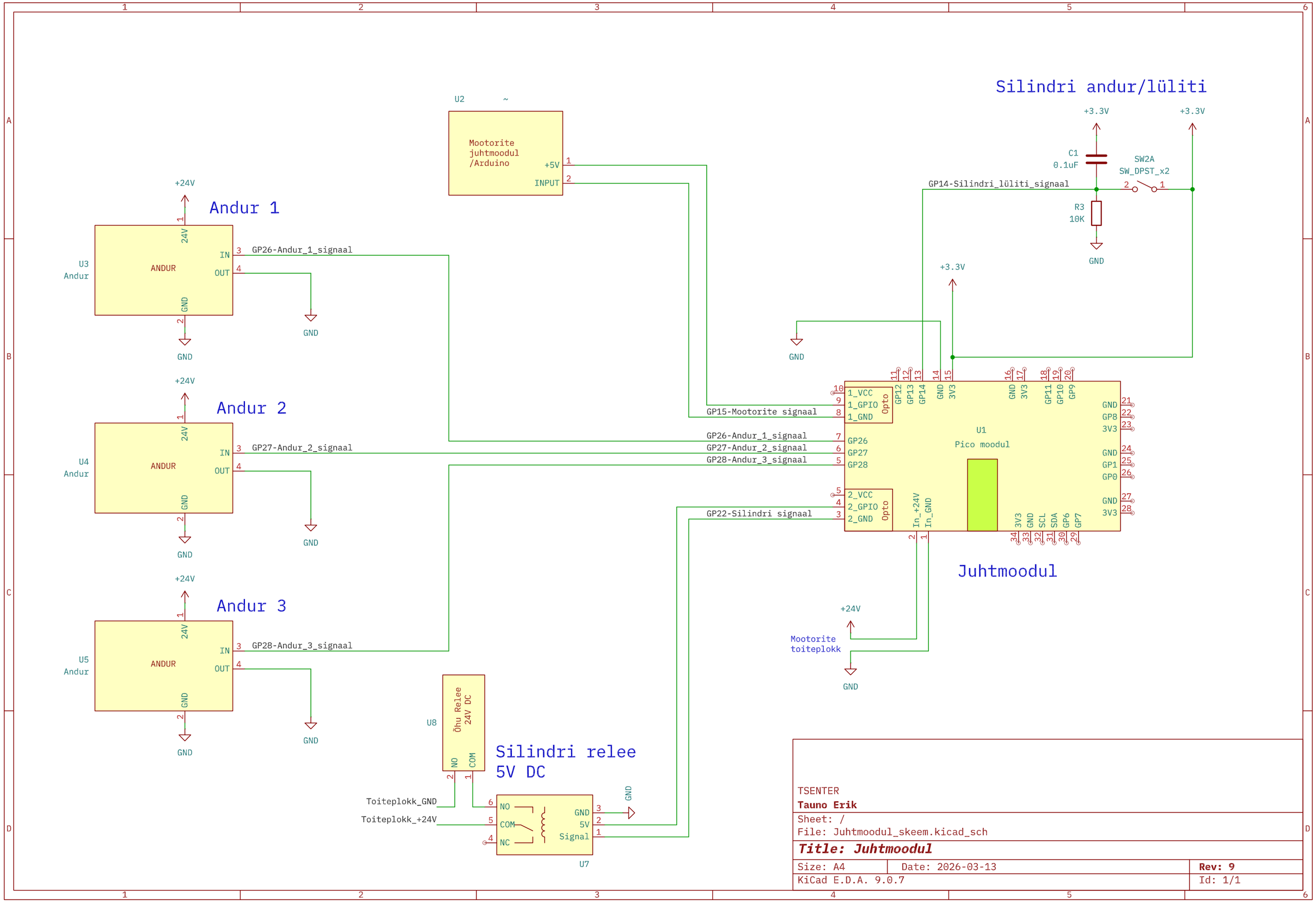
Silindri andur/lüliti
U2
Mootorite juhtmoodul /Arduino
+5V
INPUT
+3.3V
C1
0.1uF
SW2A
SW_DPST_x2
GP14-Silindri_lüliti_signaal
R3
10K
GND
Andur 1
+24V
U3
Andur
ANDUR
24V
IN
OUT
GND
GP26-Andur_1_signaal
Andur 2
U4
Andur
GP27-Andur_2_signaal
Andur 3
U5
Andur
GP28-Andur_3_signaal
GP15-Mootorite signaal
GP26-Andur_1_signaal
GP27-Andur_2_signaal
GP28-Andur_3_signaal
GP22-Silindri signaal
1_VCC
1_GPIO
1_GND
Opto
2_VCC
2_GPIO
2_GND
GP26
GP27
GP28
U1
Pico moodul
GP12
GP13
GP14
GND
3V3
GP11
GP10
GP9
GP8
GP1
GP0
SCL
SDA
GP6
GP7
In_+24V
In_GND
Juhtmoodul
Mootorite toiteplokk
U8
Õhu Relee 24V DC
NO
COM
Silindri relee 5V DC
Toiteplokk_GND
Toiteplokk_+24V
NC
5V
Signal
U7
TSENTER
Tauno Erik
Sheet: /
File: Juhtmoodul_skeem.kicad_sch
Title: Juhtmoodul
Size: A4
Date: 2026-03-13
Rev: 9
KiCad E.D.A. 9.0.7
Id: 1/1