제작 및 주문의뢰서(1)

현장명		미서기 샘플
색 상		재고색상
유 리	내 부	
	외 부	41T로+로+로
품목명		24년-160AL-우수1
방충망		일반
포 장		X
작성일		2026-04-13
특이사항		

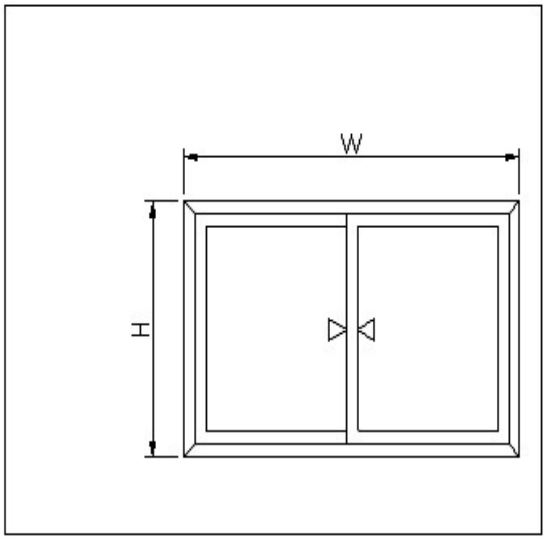

기호	수량	W	W1	H	H1	위치번호	방충	비고
160-우수-1X1	1	1,000		1,000			0	

제작 및 주문의뢰서(1)

현장명		미서기 샘플
색 상		재고색상
유 리	내 부	
	외 부	41T로+로+로
품목명		24년-160AL-우수1
방충망		일반
포 장		X
작성일		2026-04-13
특이사항		

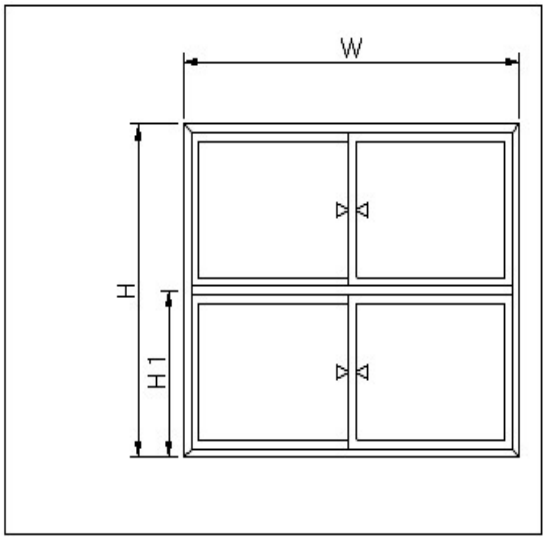

기호	수량	W	W1	H	H1	위치번호	방충	비고
160-우수-1X2	1	1,000		2,000	1,000		0	

제작 및 주문의뢰서(1)

현장명		미서기 샘플
색 상		재고색상
유 리	내 부	
	외 부	41T로+로+로
품목명		24년-160AL-우수1
방충망		일반
포 장		X
작성일		2026-04-13
특이사항		

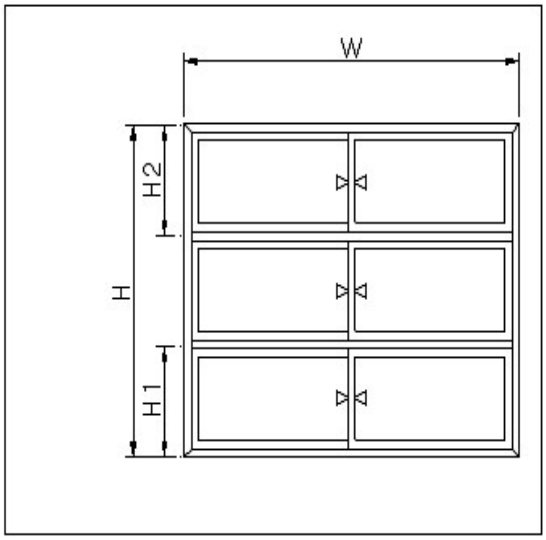

기호	수량	W	W1	H	H1	위치번호	방충	비고
160-우수-1X3	1	1,000		3,000	1,000		0	

제작 및 주문의뢰서(1)

현장명		미서기 샘플
색 상		재고색상
유 리	내 부	
	외 부	41T로+로+로
품목명		24년-160AL-우수1
방충망		일반
포 장		X
작성일		2026-04-13
특이사항		

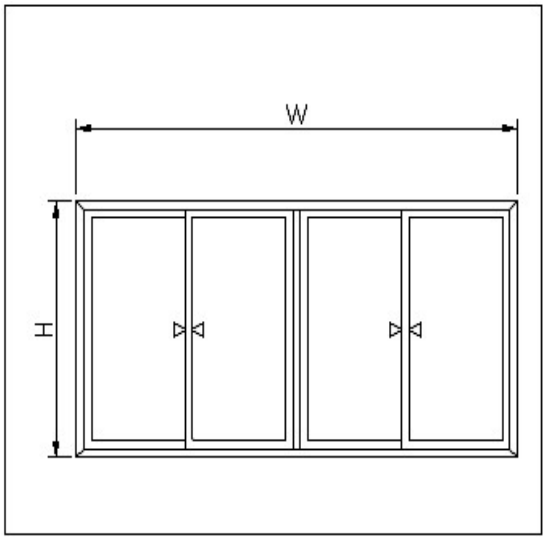

기호	수량	W	W1	H	H1	위치번호	방충	비고
160-우수-2X1	1	2,000		1,000			0	

제작 및 주문의뢰서(1)

현장명		미서기 샘플
색 상		재고색상
유 리	내 부	
	외 부	41T로+로+로
품목명		24년-160AL-우수1
방충망		일반
포 장		X
작성일		2026-04-13
특이사항		

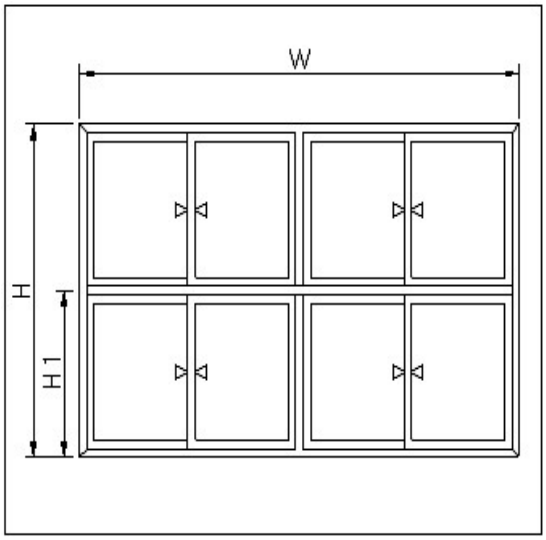

기호	수량	W	W1	H	H1	위치번호	방충	비고
160-우수-2X2	1	2,000		2,000	1,000		0	

제작 및 주문의뢰서(1)

현장명		미서기 샘플
색 상		재고색상
유 리	내 부	
	외 부	41T로+로+로
품목명		24년-160AL-우수1
방충망		일반
포 장		X
작성일		2026-04-13
특이사항		

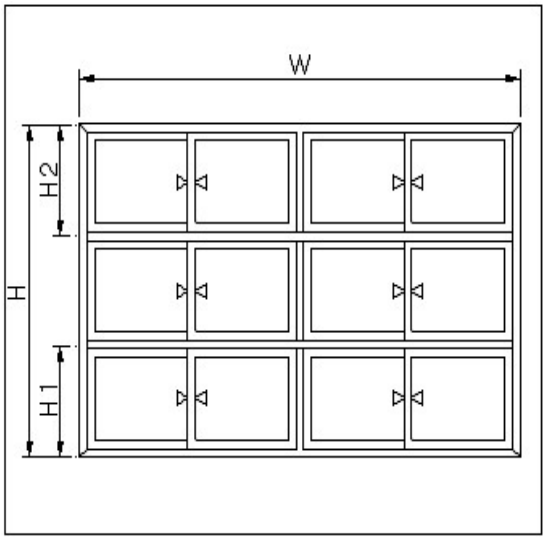

기호	수량	W	W1	H	H1	위치번호	방충	비고
160-우수-2X3	1	2,000		3,000	1,000		0	

제작 및 주문의뢰서(1)

현장명		미서기 샘플
색 상		재고색상
유 리	내 부	
	외 부	41T로+로+로
품목명		24년-160AL-우수1
방충망		일반
포 장		X
작성일		2026-04-13
특이사항		

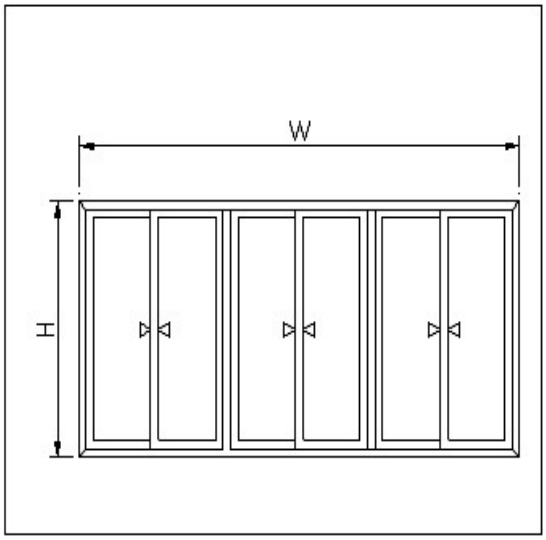

기호	수량	W	W1	H	H1	위치번호	방충	비고
160-우수-3X1	1	3,000		1,000			0	

제작 및 주문의뢰서(1)

현장명		미서기 샘플
색 상		재고색상
유 리	내 부	
	외 부	41T로+로+로
품목명		24년-160AL-우수1
방충망		일반
포 장		X
작성일		2026-04-13
특이사항		

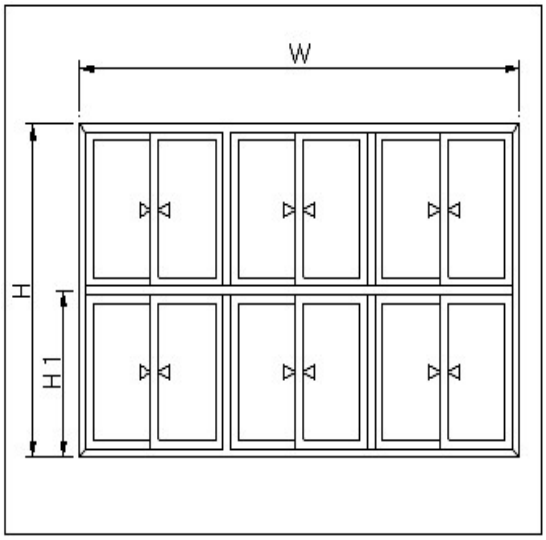

기호	수량	W	W1	H	H1	위치번호	방충	비고
160-우수-3X2	1	3,000		2,000	1,000		0	

제작 및 주문의뢰서(1)

현장명		미서기 샘플
색 상		재고색상
유 리	내 부	
	외 부	41T로+로+로
품목명		24년-160AL-우수1
방충망		일반
포 장		X
작성일		2026-04-13
특이사항		

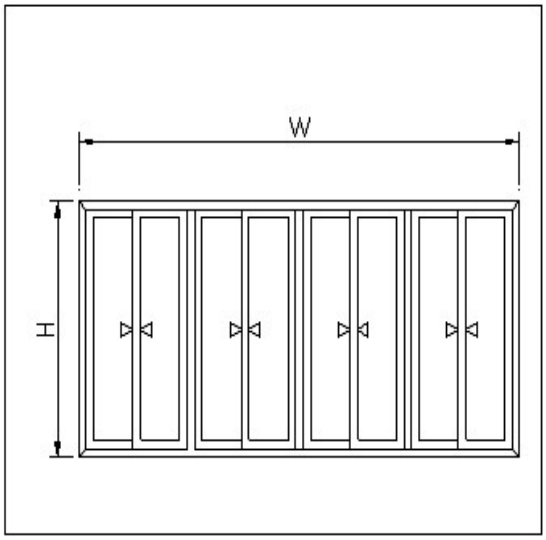

기호	수량	W	W1	H	H1	위치번호	방충	비고
160-우수-4X1	1	4,000		1,000			0	

제작 및 주문의뢰서(1)

현장명		미서기 샘플
색 상		재고색상
유 리	내 부	
	외 부	41T로+로+로
품목명		24년-160AL-우수1
방충망		일반
포 장		X
작성일		2026-04-13
특이사항		

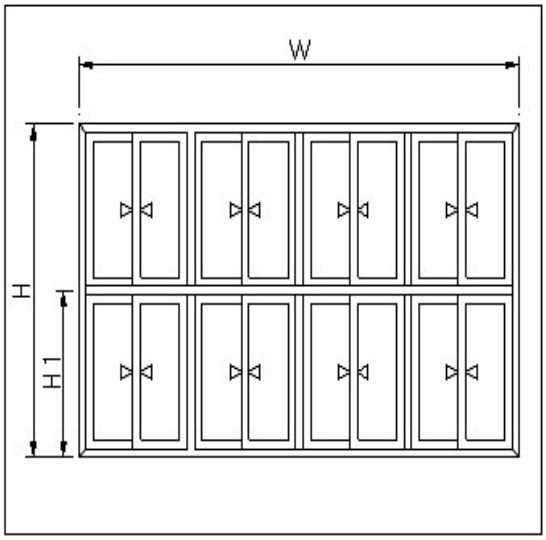

기호	수량	W	W1	H	H1	위치번호	방충	비고
160-우수-4X2	1	4,000		2,000	1,000		0	

제작 및 주문의뢰서(1)

현장명		미서기 샘플
색 상		재고색상
유 리	내 부	
	외 부	41T로+로+로
품목명		24년-160AL-우수1
방충망		일반
포 장		X
작성일		2026-04-13
특이사항		

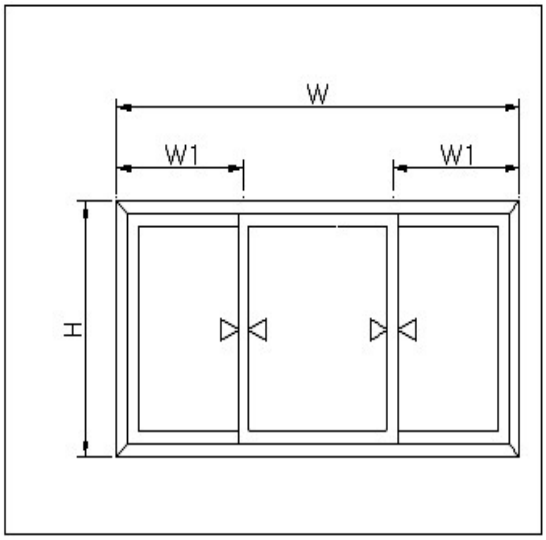

기호	수량	W	W1	H	H1	위치번호	방충	비고
160-우수-1X1	1	1,000	300	1,000			0	

제작 및 주문의뢰서(1)

현장명		미서기 샘플
색 상		재고색상
유 리	내 부	
	외 부	41T로+로+로
품목명		24년-160AL-우수1
방충망		일반
포 장		X
작성일		2026-04-13
특이사항		

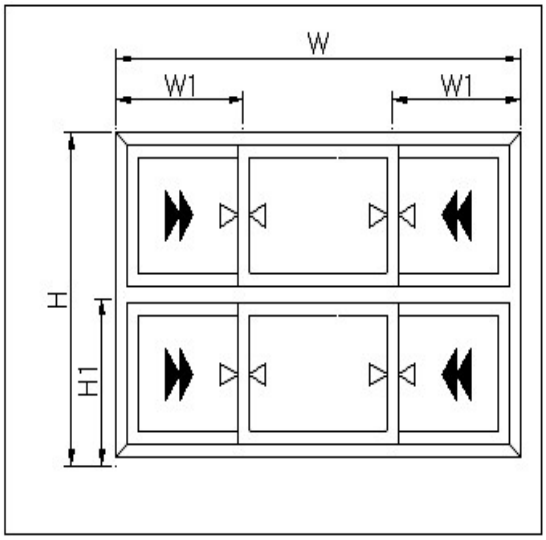

기호	수량	W	W1	H	H1	위치번호	방충	비고
160-우수-1X2	1	1,000	300	2,000	1,000		0	

제작 및 주문의뢰서(1)

현장명		미서기 샘플
색 상		재고색상
유 리	내 부	24T 복층강화
	외 부	24T 복층강화
품목명		24년-225AL-우수1
방충망		일반
포 장		X
작성일		2026-04-13
특이사항		

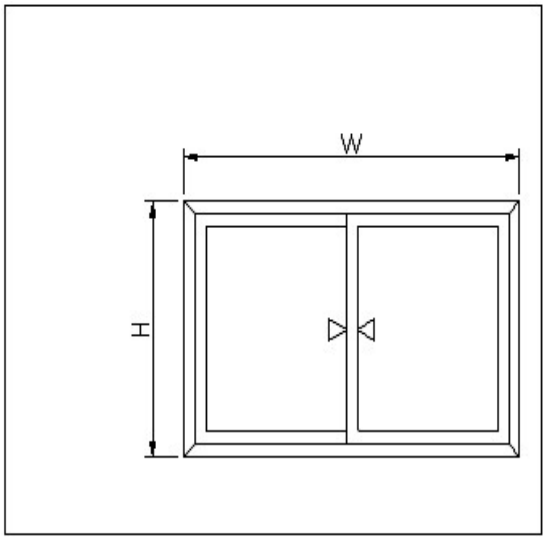

기호	수량	W	W1	H	H1	위치번호	방충	비고
225-우수-1X1	1	1,000		1,000			0	

제작 및 주문의뢰서(1)

현장명		미서기 샘플
색 상		재고색상
유 리	내 부	24T 복층강화
	외 부	24T 복층강화
품목명		24년-225AL-우수1
방충망		일반
포 장		X
작성일		2026-04-13
특이사항		

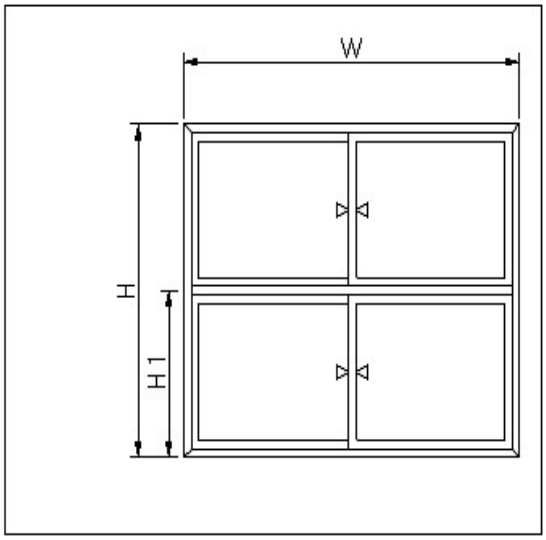

기호	수량	W	W1	H	H1	위치번호	방충	비고
225-우수-1X2	1	1,000		2,000	1,000		0	

제작 및 주문의뢰서(1)

현장명		미서기 샘플
색 상		재고색상
유 리	내 부	24T 복층강화
	외 부	24T 복층강화
품목명		24년-225AL-우수1
방충망		일반
포 장		X
작성일		2026-04-13
특이사항		

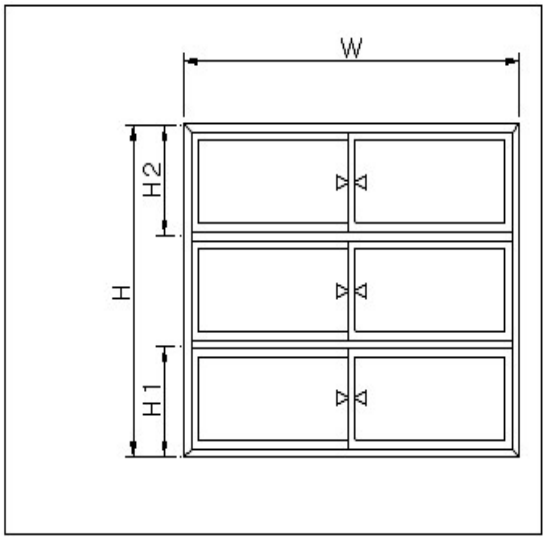

기호	수량	W	W1	H	H1	위치번호	방충	비고
225-우수-1X3	1	1,000		3,000	1,000		0	

제작 및 주문의뢰서(1)

현장명		미서기 샘플
색 상		재고색상
유 리	내 부	24T 복층강화
	외 부	24T 복층강화
품목명		24년-225AL-우수1
방충망		일반
포 장		X
작성일		2026-04-13
특이사항		

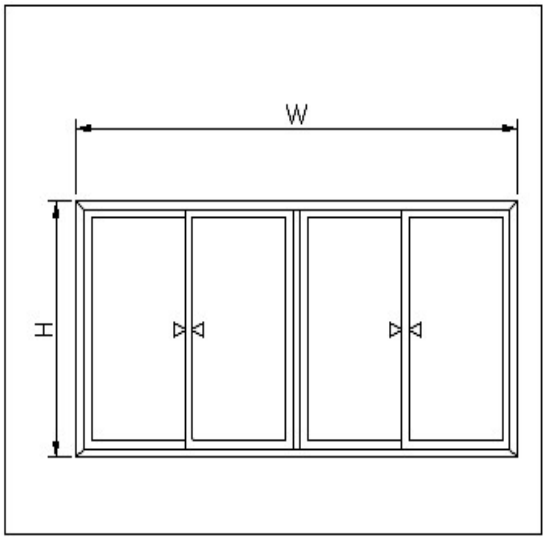

기호	수량	W	W1	H	H1	위치번호	방충	비고
225-우수-2X1	1	2,000		1,000			0	

제작 및 주문의뢰서(1)

현장명		미서기 샘플
색 상		재고색상
유 리	내 부	24T 복층강화
	외 부	24T 복층강화
품목명		24년-225AL-우수1
방충망		일반
포 장		X
작성일		2026-04-13
특이사항		

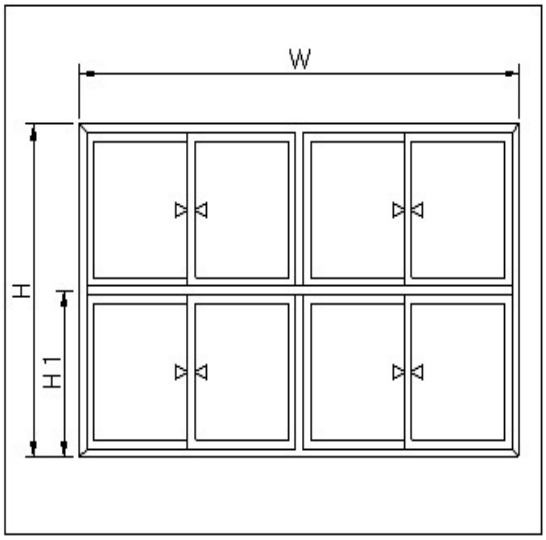

기호	수량	W	W1	H	H1	위치번호	방충	비고
225-우수-2X2	1	2,000		2,000	1,000		0	

제작 및 주문의뢰서(1)

현장명		미서기 샘플
색 상		재고색상
유 리	내 부	24T 복층강화
	외 부	24T 복층강화
품목명		24년-225AL-우수1
방충망		일반
포 장		X
작성일		2026-04-13
특이사항		

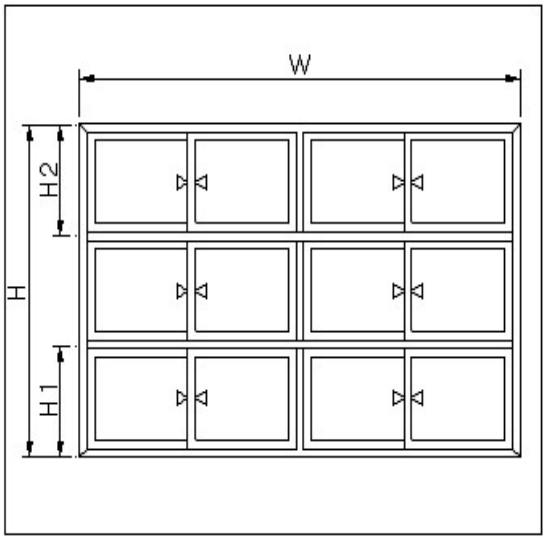

기호	수량	W	W1	H	H1	위치번호	방충	비고
225-우수-2X3	1	2,000		3,000	1,000		0	

제작 및 주문의뢰서(1)

현장명		미서기 샘플
색 상		재고색상
유 리	내 부	24T 복층강화
	외 부	24T 복층강화
품목명		24년-225AL-우수1
방충망		일반
포 장		X
작성일		2026-04-13
특이사항		

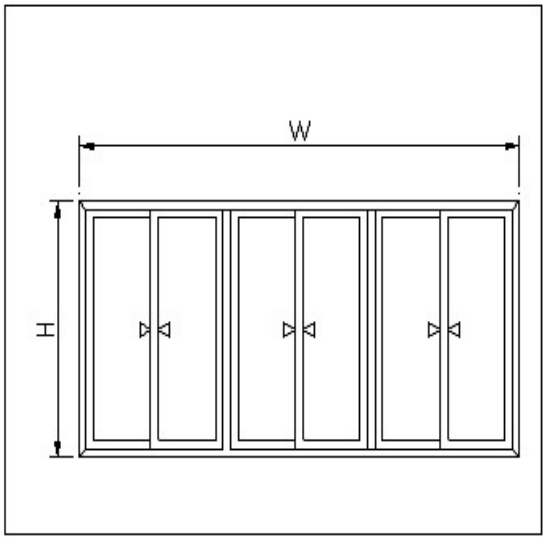

기호	수량	W	W1	H	H1	위치번호	방충	비고
225-우수-3X1	1	3,000		1,000			0	

제작 및 주문의뢰서(1)

현장명		미서기 샘플
색 상		재고색상
유 리	내 부	24T 복층강화
	외 부	24T 복층강화
품목명		24년-225AL-우수1
방충망		일반
포 장		X
작성일		2026-04-13
특이사항		

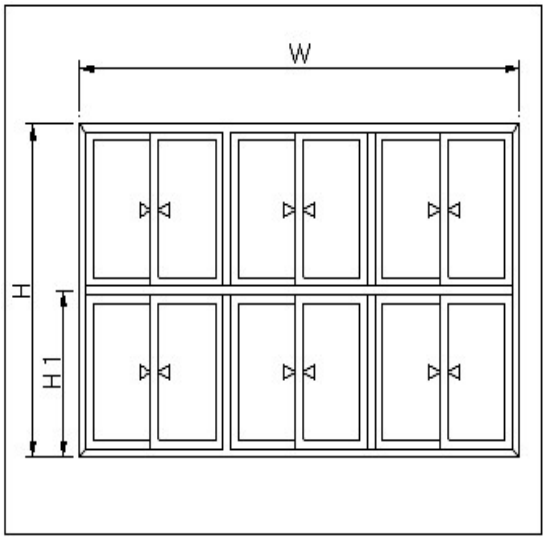

기호	수량	W	W1	H	H1	위치번호	방충	비고
225-우수-3X2	1	3,000		2,000	1,000		0	

제작 및 주문의뢰서(1)

현장명		미서기 샘플
색 상		재고색상
유 리	내 부	24T 복층강화
	외 부	24T 복층강화
품목명		24년-225AL-우수1
방충망		일반
포 장		X
작성일		2026-04-13
특이사항		

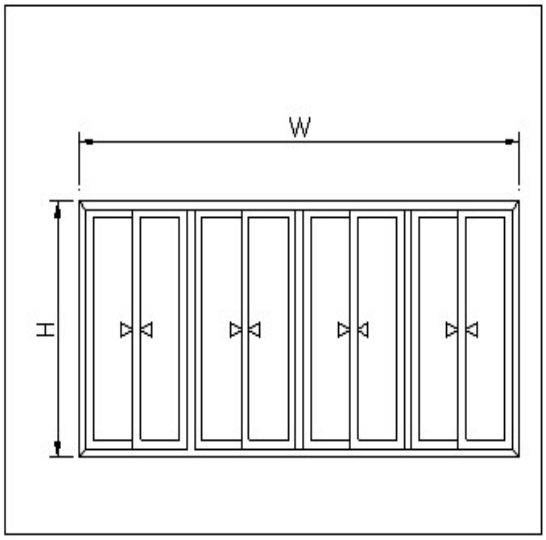

기호	수량	W	W1	H	H1	위치번호	방충	비고
225-우수-4X1	1	4,000		1,000			0	

제작 및 주문의뢰서(1)

현장명		미서기 샘플
색 상		재고색상
유 리	내 부	24T 복층강화
	외 부	24T 복층강화
품목명		24년-225AL-우수1
방충망		일반
포 장		X
작성일		2026-04-13
특이사항		

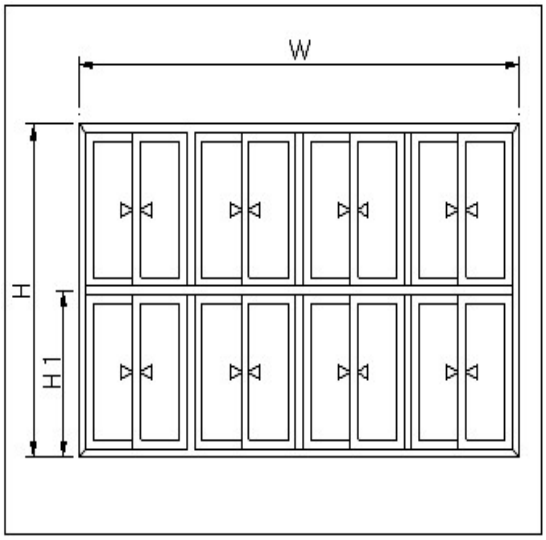

기호	수량	W	W1	H	H1	위치번호	방충	비고
225-우수-4X2	1	4,000		2,000	1,000		0	

제작 및 주문의뢰서(1)

현장명		미서기 샘플
색 상		재고색상
유 리	내 부	24T 복층강화
	외 부	24T 복층강화
품목명		24년-225AL-우수1
방충망		일반
포 장		X
작성일		2026-04-13
특이사항		

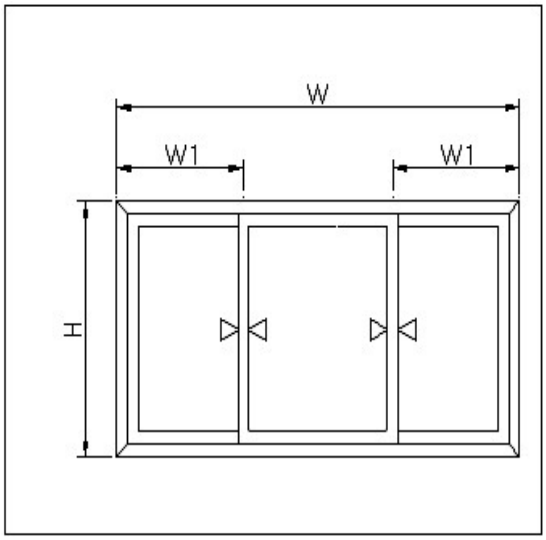

기호	수량	W	W1	H	H1	위치번호	방충	비고
225-우수-1X1	1	1,000	300	1,000			0	

제작 및 주문의뢰서(1)

현장명		미서기 샘플
색 상		재고색상
유 리	내 부	24T 복층강화
	외 부	24T 복층강화
품목명		24년-225AL-우수1
방충망		일반
포 장		X
작성일		2026-04-13
특이사항		

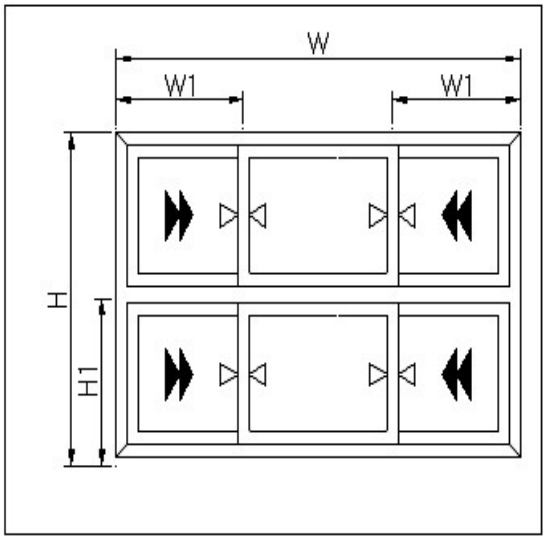

기호	수량	W	W1	H	H1	위치번호	방충	비고
225-우수-1X2	1	1,000	300	2,000	1,000		0	

제작 및 주문의뢰서(1)

현장명		미서기 샘플
색 상		재고색상
유 리	내 부	
	외 부	41T로+로+로
품목명		21년-160AL-마스1
방충망		일반
포 장		X
작성일		2026-04-13
특이사항		

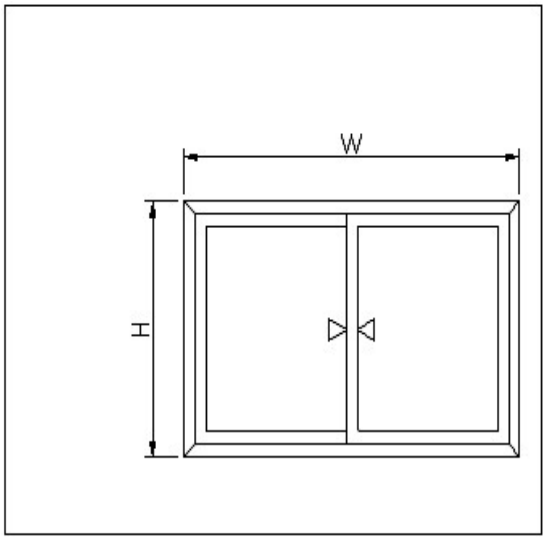

기호	수량	W	W1	H	H1	위치번호	방충	비고
160-마스-1X1	1	1,000		1,000			0	

제작 및 주문의뢰서(1)

현장명		미서기 샘플
색 상		재고색상
유 리	내 부	
	외 부	41T로+로+로
품목명		21년-160AL-마스1
방충망		일반
포 장		X
작성일		2026-04-13
특이사항		

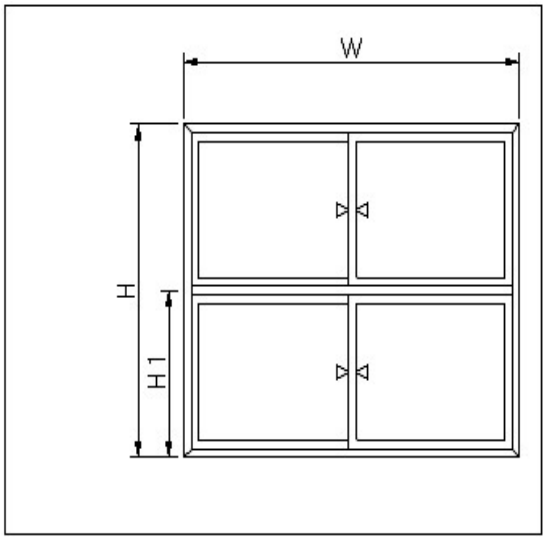

기호	수량	W	W1	H	H1	위치번호	방충	비고
160-마스-1X2	1	1,000		2,000	1,000		0	

제작 및 주문의뢰서(1)

현장명		미서기 샘플
색 상		재고색상
유 리	내 부	
	외 부	41T로+로+로
품목명		21년-160AL-마스1
방충망		일반
포 장		X
작성일		2026-04-13
특이사항		

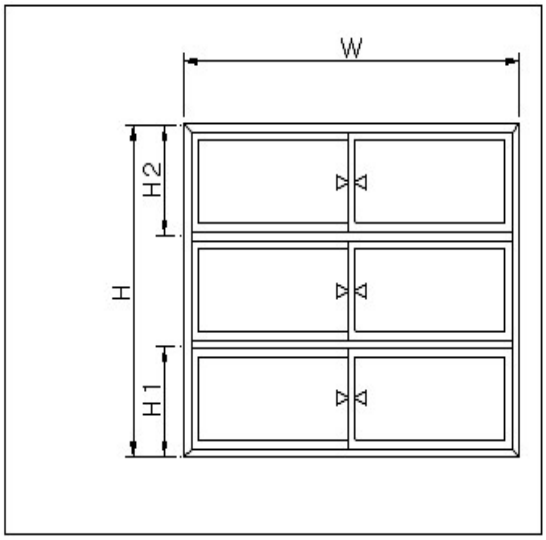

기호	수량	W	W1	H	H1	위치번호	방충	비고
160-마스-1X3	1	1,000		3,000	1,000		0	

제작 및 주문의뢰서(1)

현장명		미서기 샘플
색 상		재고색상
유 리	내 부	
	외 부	41T로+로+로
품목명		21년-160AL-마스1
방충망		일반
포 장		X
작성일		2026-04-13
특이사항		

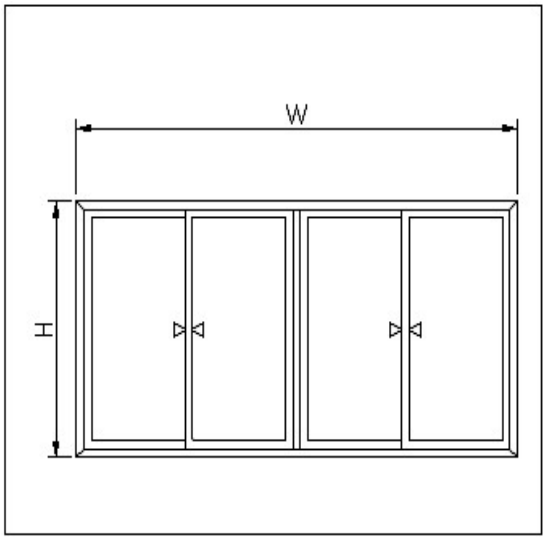

기호	수량	W	W1	H	H1	위치번호	방충	비고
160-마스-2X1	1	2,000		1,000			0	

제작 및 주문의뢰서(1)

현장명		미서기 샘플
색 상		재고색상
유 리	내 부	
	외 부	41T로+로+로
품목명		21년-160AL-마스1
방충망		일반
포 장		X
작성일		2026-04-13
특이사항		

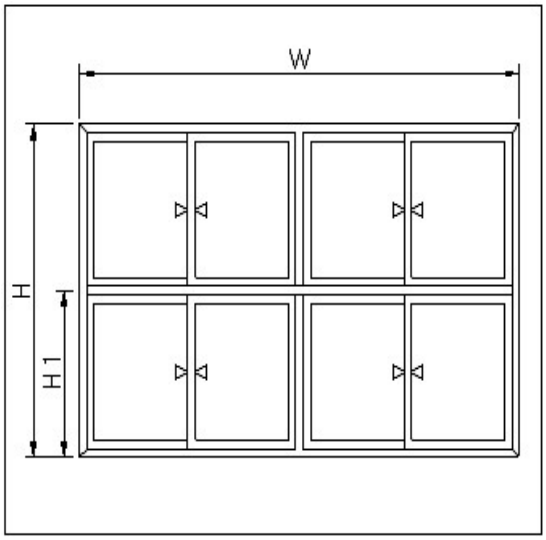

기호	수량	W	W1	H	H1	위치번호	방충	비고
160-마스-2X2	1	2,000		2,000	1,000		0	

제작 및 주문의뢰서(1)

현장명		미서기 샘플
색 상		재고색상
유 리	내 부	
	외 부	41T로+로+로
품목명		21년-160AL-마스1
방충망		일반
포 장		X
작성일		2026-04-13
특이사항		

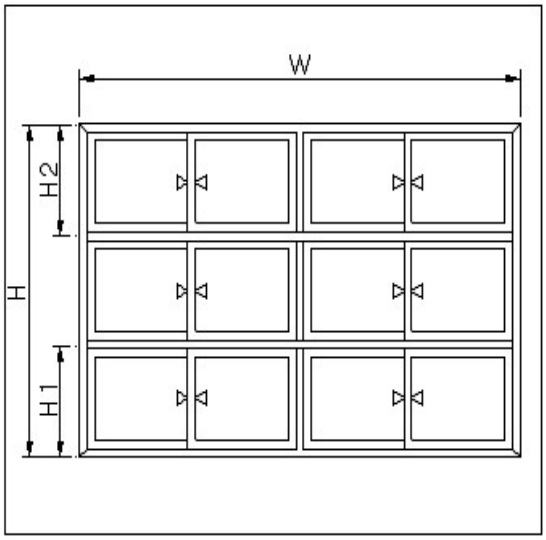

기호	수량	W	W1	H	H1	위치번호	방충	비고
160-마스-2X3	1	2,000		3,000	1,000		0	

제작 및 주문의뢰서(1)

현장명		미서기 샘플
색 상		재고색상
유 리	내 부	
	외 부	41T로+로+로
품목명		21년-160AL-마스1
방충망		일반
포 장		X
작성일		2026-04-13
특이사항		

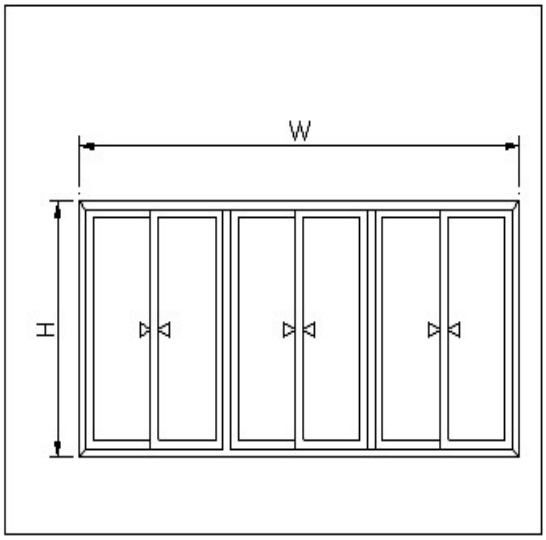

기호	수량	W	W1	H	H1	위치번호	방충	비고
160-마스-3X1	1	3,000		1,000			0	

제작 및 주문의뢰서(1)

현장명		미서기 샘플
색 상		재고색상
유 리	내 부	
	외 부	41T로+로+로
품목명		21년-160AL-마스1
방충망		일반
포 장		X
작성일		2026-04-13
특이사항		

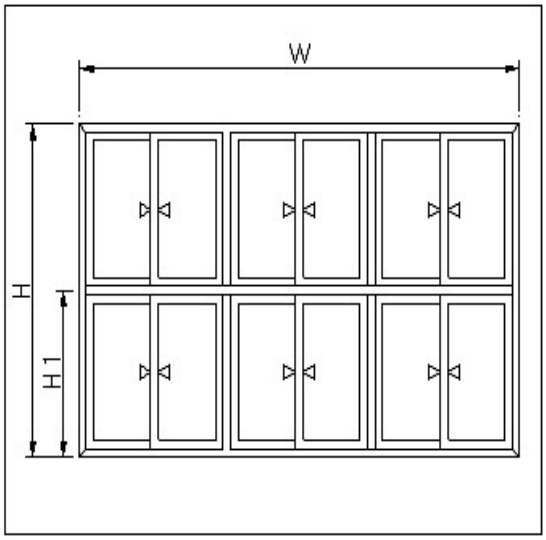

기호	수량	W	W1	H	H1	위치번호	방충	비고
160-마스-3X2	1	3,000		2,000	1,000		0	

제작 및 주문의뢰서(1)

현장명		미서기 샘플
색 상		재고색상
유 리	내 부	
	외 부	41T로+로+로
품목명		21년-160AL-마스1
방충망		일반
포 장		X
작성일		2026-04-13
특이사항		

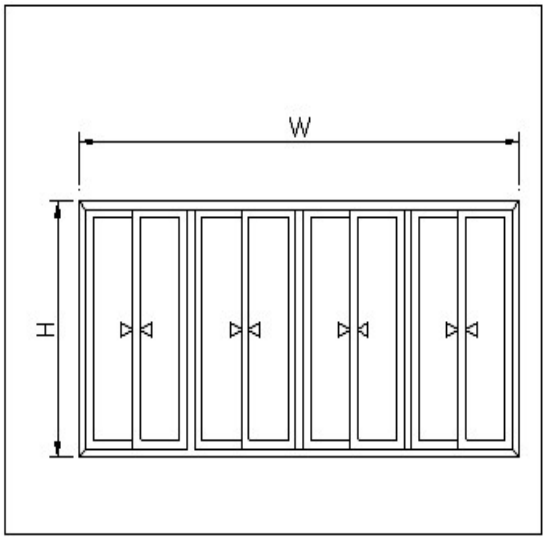

기호	수량	W	W1	H	H1	위치번호	방충	비고
160-마스-4X1	1	4,000		1,000			0	

제작 및 주문의뢰서(1)

현장명		미서기 샘플
색 상		재고색상
유 리	내 부	
	외 부	41T로+로+로
품목명		21년-160AL-마스1
방충망		일반
포 장		X
작성일		2026-04-13
특이사항		

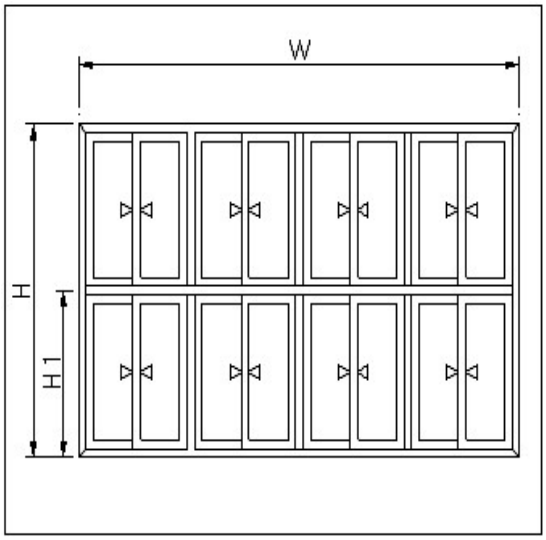

기호	수량	W	W1	H	H1	위치번호	방충	비고
160-마스-4X2	1	4,000		2,000	1,000		0	

제작 및 주문의뢰서(1)

현장명		미서기 샘플
색 상		재고색상
유 리	내 부	
	외 부	41T로+로+로
품목명		21년-160AL-마스1
방충망		일반
포 장		X
작성일		2026-04-13
특이사항		

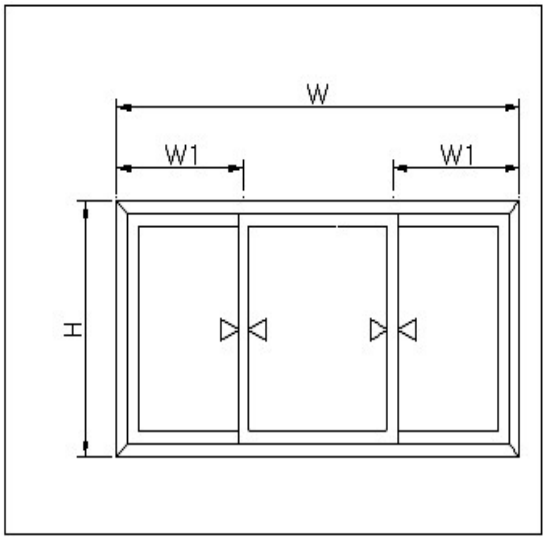

기호	수량	W	W1	H	H1	위치번호	방충	비고
160-마스-1X1	1	1,000	300	1,000			0	

제작 및 주문의뢰서(1)

현장명		미서기 샘플
색 상		재고색상
유 리	내 부	
	외 부	41T로+로+로
품목명		21년-160AL-마스1
방충망		일반
포 장		X
작성일		2026-04-13
특이사항		

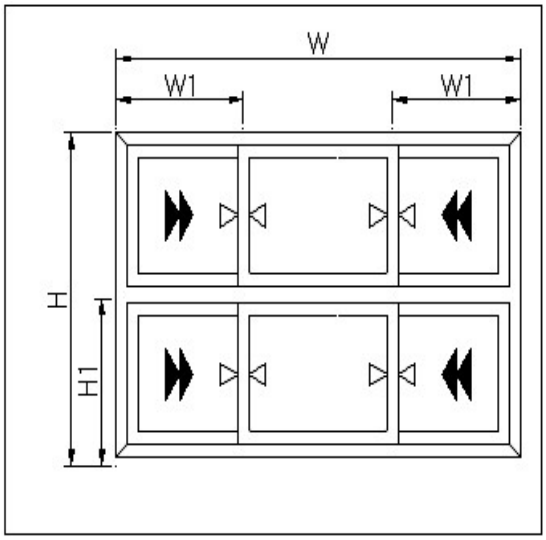

기호	수량	W	W1	H	H1	위치번호	방충	비고
160-마스-1X2	1	1,000	300	2,000	1,000		0	

제작 및 주문의뢰서(1)

현장명		미서기 샘플
색 상		재고색상
유 리	내 부	24T 복층강화
	외 부	24T 복층강화
품목명		19년-225AL-마스1
방충망		일반
포 장		X
작성일		2026-04-13
특이사항		

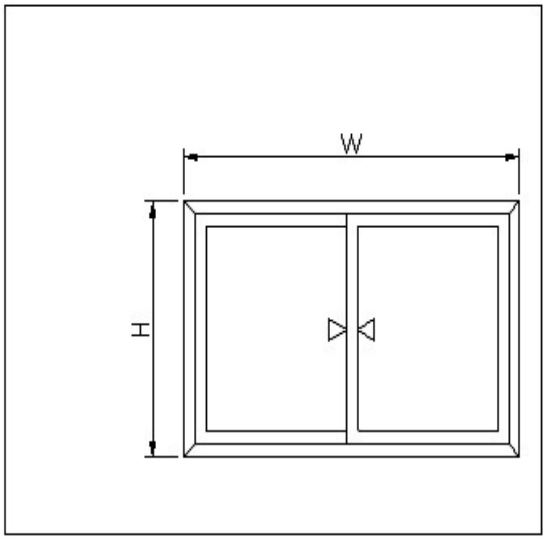

기호	수량	W	W1	H	H1	위치번호	방충	비고
225-마스-1X1	1	1,000		1,000			0	

제작 및 주문의뢰서(1)

현장명		미서기 샘플
색 상		재고색상
유 리	내 부	24T 복층강화
	외 부	24T 복층강화
품목명		19년-225AL-마스1
방충망		일반
포 장		X
작성일		2026-04-13
특이사항		

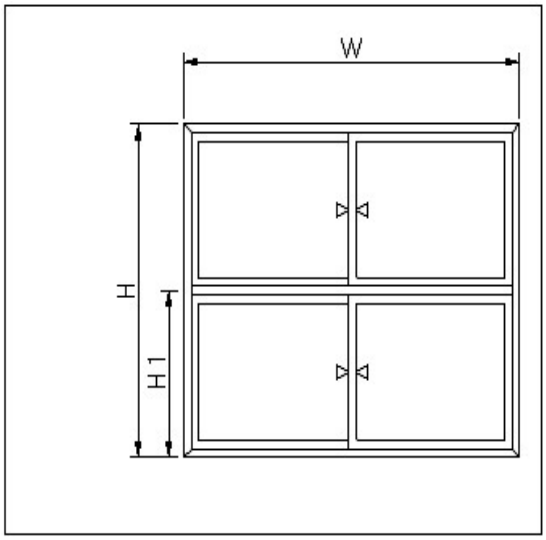

기호	수량	W	W1	H	H1	위치번호	방충	비고
225-마스-1X2	1	1,000		2,000	1,000		0	

제작 및 주문의뢰서(1)

현장명		미서기 샘플
색 상		재고색상
유 리	내 부	24T 복층강화
	외 부	24T 복층강화
품목명		19년-225AL-마스1
방충망		일반
포 장		X
작성일		2026-04-13
특이사항		

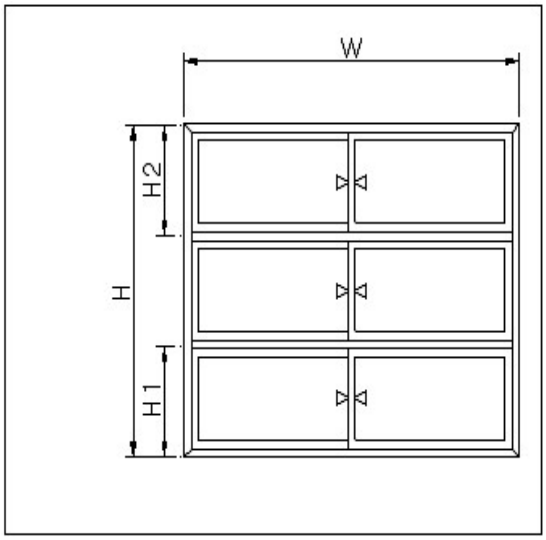

기호	수량	W	W1	H	H1	위치번호	방충	비고
225-마스-1X3	1	1,000		3,000	1,000		0	

제작 및 주문의뢰서(1)

현장명		미서기 샘플
색 상		재고색상
유 리	내 부	24T 복층강화
	외 부	24T 복층강화
품목명		19년-225AL-마스1
방충망		일반
포 장		X
작성일		2026-04-13
특이사항		

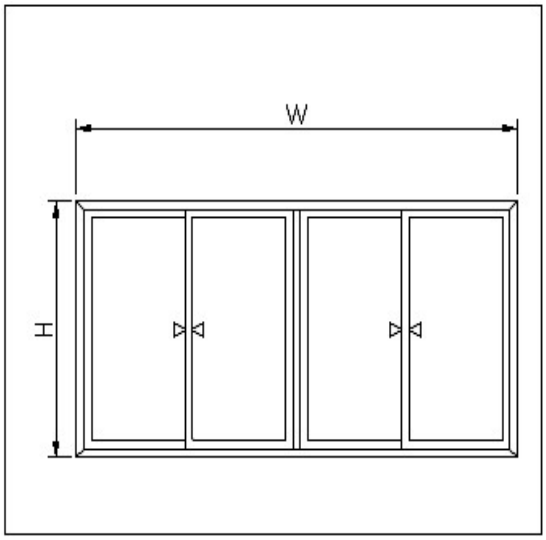

기호	수량	W	W1	H	H1	위치번호	방충	비고
225-마스-2X1	1	2,000		1,000			0	

제작 및 주문의뢰서(1)

현장명		미서기 샘플
색 상		재고색상
유 리	내 부	24T 복층강화
	외 부	24T 복층강화
품목명		19년-225AL-마스1
방충망		일반
포 장		X
작성일		2026-04-13
특이사항		

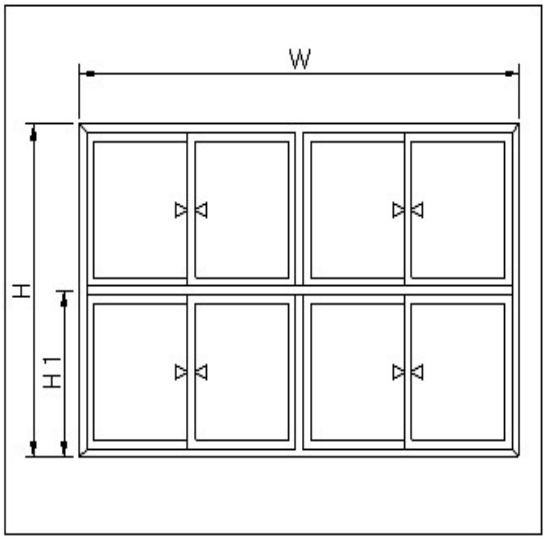

기호	수량	W	W1	H	H1	위치번호	방충	비고
225-마스-2X2	1	2,000		2,000	1,000		0	

제작 및 주문의뢰서(1)

현장명		미서기 샘플
색 상		재고색상
유 리	내 부	24T 복층강화
	외 부	24T 복층강화
품목명		19년-225AL-마스1
방충망		일반
포 장		X
작성일		2026-04-13
특이사항		

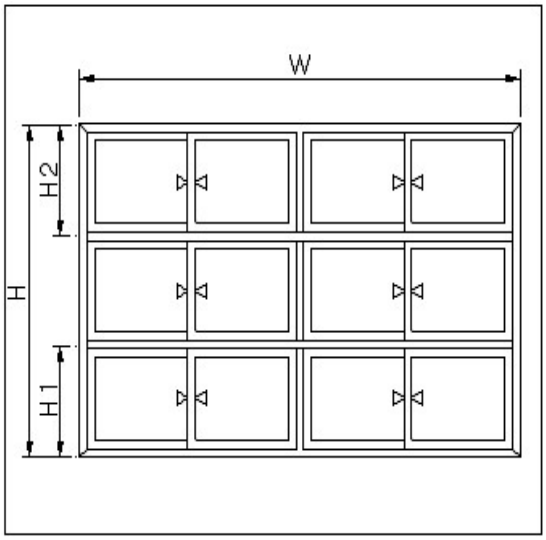

기호	수량	W	W1	H	H1	위치번호	방충	비고
225-마스-2X3	1	2,000		3,000	1,000		0	

제작 및 주문의뢰서(1)

현장명		미서기 샘플
색 상		재고색상
유 리	내 부	24T 복층강화
	외 부	24T 복층강화
품목명		19년-225AL-마스1
방충망		일반
포 장		X
작성일		2026-04-13
특이사항		

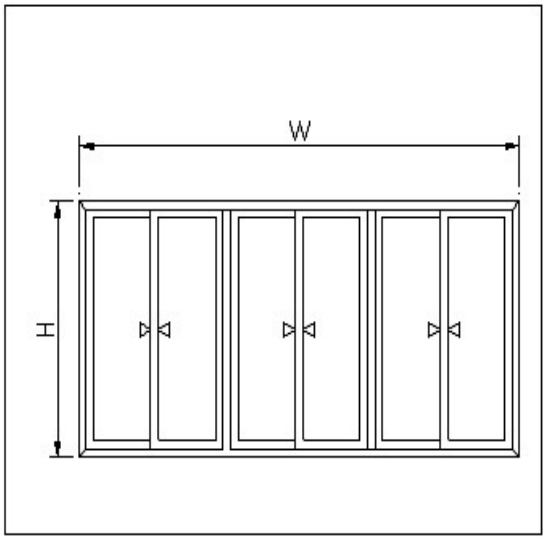

기호	수량	W	W1	H	H1	위치번호	방충	비고
225-마스-3X1	1	3,000		1,000			0	

제작 및 주문의뢰서(1)

현장명		미서기 샘플
색 상		재고색상
유 리	내 부	24T 복층강화
	외 부	24T 복층강화
품목명		19년-225AL-마스1
방충망		일반
포 장		X
작성일		2026-04-13
특이사항		

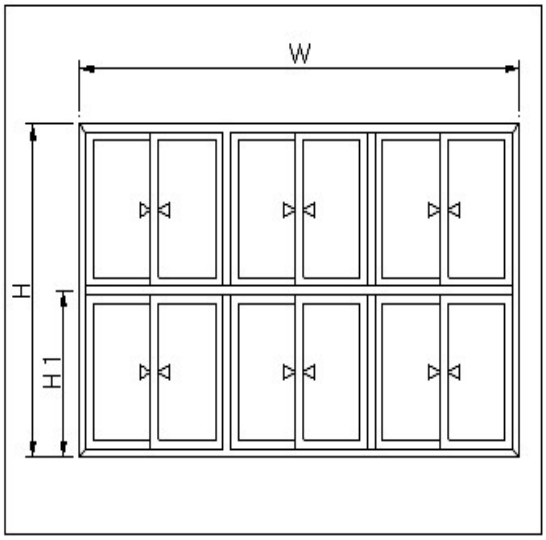

기호	수량	W	W1	H	H1	위치번호	방충	비고
225-마스-3X2	1	3,000		2,000	1,000		0	

제작 및 주문의뢰서(1)

현장명		미서기 샘플
색 상		재고색상
유 리	내 부	24T 복층강화
	외 부	24T 복층강화
품목명		19년-225AL-마스1
방충망		일반
포 장		X
작성일		2026-04-13
특이사항		

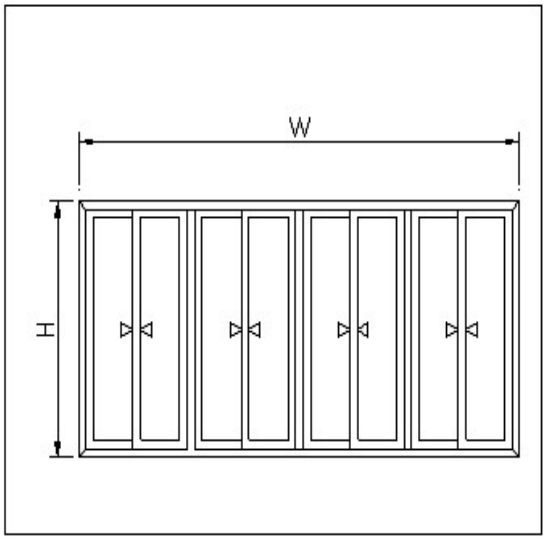

기호	수량	W	W1	H	H1	위치번호	방충	비고
225-마스-4X1	1	4,000		1,000			0	

제작 및 주문의뢰서(1)

현장명		미서기 샘플
색 상		재고색상
유 리	내 부	24T 복층강화
	외 부	24T 복층강화
품목명		19년-225AL-마스1
방충망		일반
포 장		X
작성일		2026-04-13
특이사항		

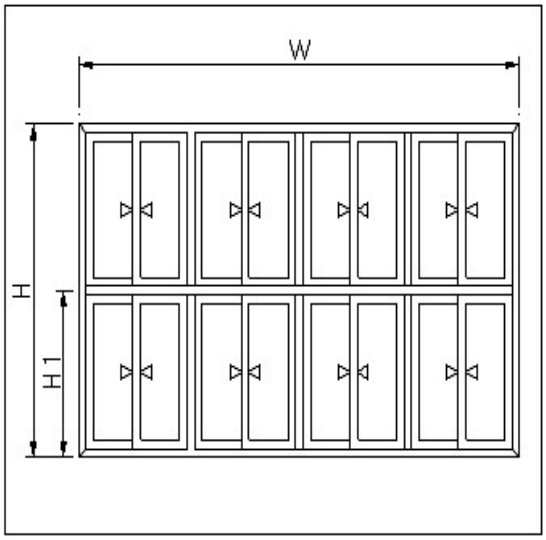

기호	수량	W	W1	H	H1	위치번호	방충	비고
225-마스-4X2	1	4,000		2,000	1,000		0	

제작 및 주문의뢰서(1)

현장명		미서기 샘플
색 상		재고색상
유 리	내 부	24T 복층강화
	외 부	24T 복층강화
품목명		19년-225AL-마스1
방충망		일반
포 장		X
작성일		2026-04-13
특이사항		

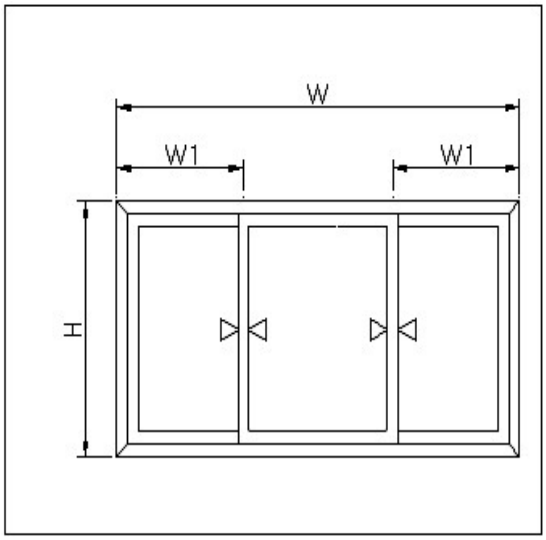

기호	수량	W	W1	H	H1	위치번호	방충	비고
225-마스-1X1	1	1,000	300	1,000			0	

제작 및 주문의뢰서(1)

현장명		미서기 샘플
색 상		재고색상
유 리	내 부	24T 복층강화
	외 부	24T 복층강화
품목명		19년-225AL-마스1
방충망		일반
포 장		X
작성일		2026-04-13
특이사항		

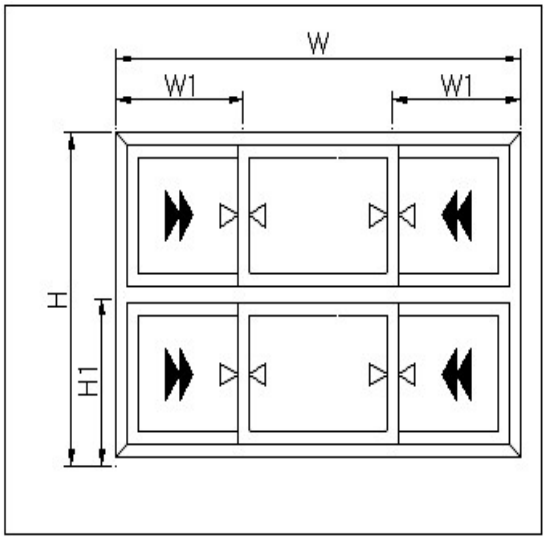

기호	수량	W	W1	H	H1	위치번호	방충	비고
225-마스-1X2	1	1,000	300	2,000	1,000		0	

제작 및 주문의뢰서(1)

현장명		미서기 샘플
색 상		재고색상
유 리	내 부	24T 복층강화
	외 부	24T 복층강화
품목명		20년-226AL-마스1
방충망		일반
포 장		X
작성일		2026-04-13
특이사항		

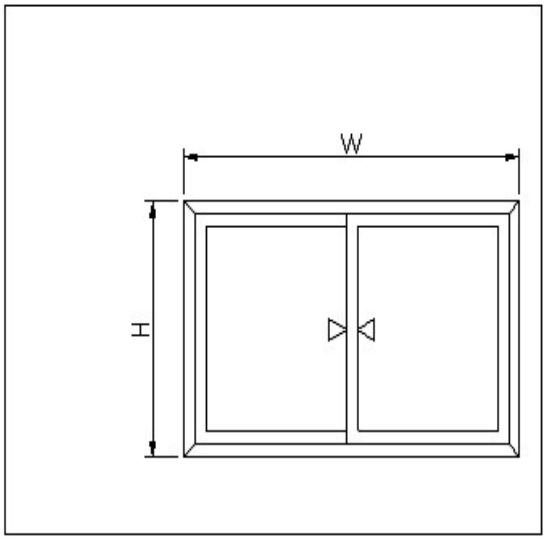

기호	수량	W	W1	H	H1	위치번호	방충	비고
226-마스-1X1	1	1,000		1,000			0	

제작 및 주문의뢰서(1)

현장명		미서기 샘플
색 상		재고색상
유 리	내 부	24T 복층강화
	외 부	24T 복층강화
품목명		20년-226AL-마스1
방충망		일반
포 장		X
작성일		2026-04-13
특이사항		

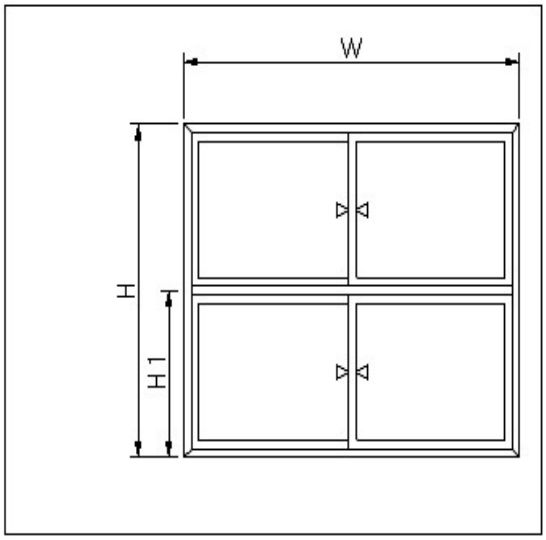

기호	수량	W	W1	H	H1	위치번호	방충	비고
226-마스-1X2	1	1,000		2,000	1,000		0	

제작 및 주문의뢰서(1)

현장명		미서기 샘플
색 상		재고색상
유 리	내 부	24T 복층강화
	외 부	24T 복층강화
품목명		20년-226AL-마스1
방충망		일반
포 장		X
작성일		2026-04-13
특이사항		

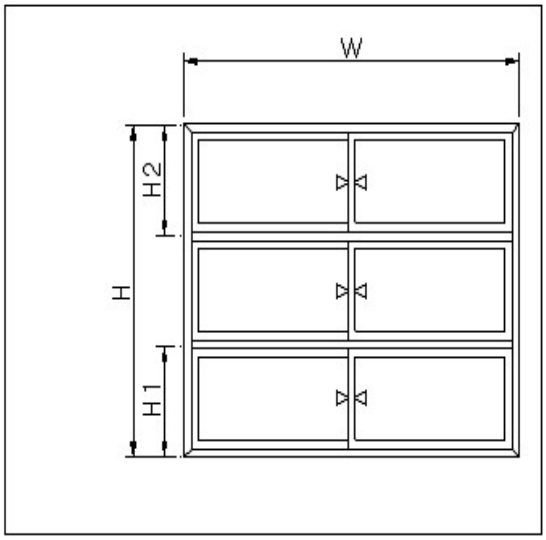

기호	수량	W	W1	H	H1	위치번호	방충	비고
226-마스-1X3	1	1,000		3,000	1,000		0	

제작 및 주문의뢰서(1)

현장명		미서기 샘플
색 상		재고색상
유 리	내 부	24T 복층강화
	외 부	24T 복층강화
품목명		20년-226AL-마스1
방충망		일반
포 장		X
작성일		2026-04-13
특이사항		

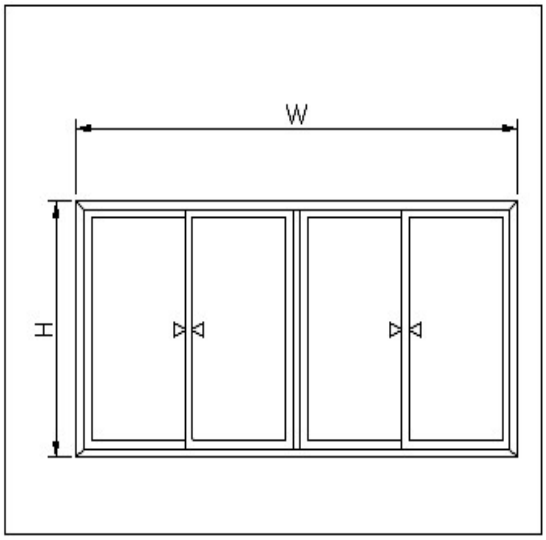

기호	수량	W	W1	H	H1	위치번호	방충	비고
226-마스-2X1	1	2,000		1,000			0	

제작 및 주문의뢰서(1)

현장명		미서기 샘플
색 상		재고색상
유 리	내 부	24T 복층강화
	외 부	24T 복층강화
품목명		20년-226AL-마스1
방충망		일반
포 장		X
작성일		2026-04-13
특이사항		

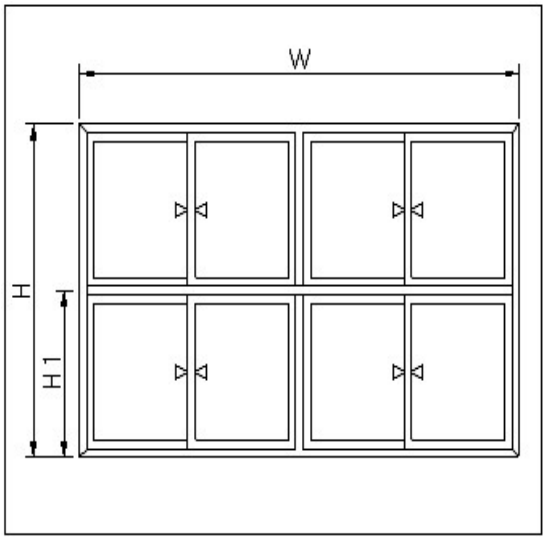

기호	수량	W	W1	H	H1	위치번호	방충	비고
226-마스-2X2	1	2,000		2,000	1,000		0	

제작 및 주문의뢰서(1)

현장명		미서기 샘플
색 상		재고색상
유 리	내 부	24T 복층강화
	외 부	24T 복층강화
품목명		20년-226AL-마스1
방충망		일반
포 장		X
작성일		2026-04-13
특이사항		

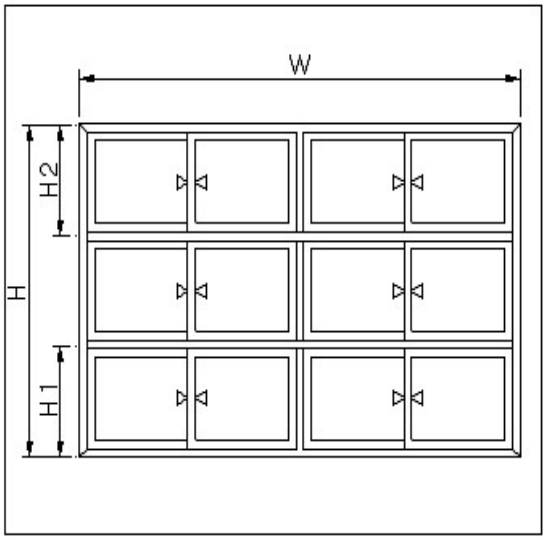

기호	수량	W	W1	H	H1	위치번호	방충	비고
226-마스-2X3	1	2,000		3,000	1,000		0	

제작 및 주문의뢰서(1)

현장명		미서기 샘플
색 상		재고색상
유 리	내 부	24T 복층강화
	외 부	24T 복층강화
품목명		20년-226AL-마스1
방충망		일반
포 장		X
작성일		2026-04-13
특이사항		

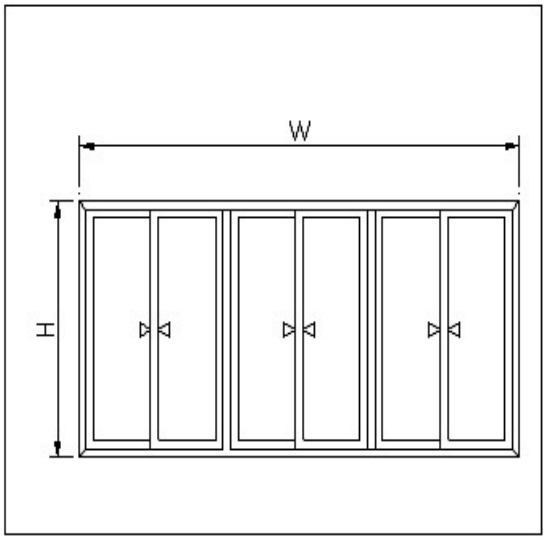

기호	수량	W	W1	H	H1	위치번호	방충	비고
226-마스-3X1	1	3,000		1,000			0	

제작 및 주문의뢰서(1)

현장명		미서기 샘플
색 상		재고색상
유 리	내 부	24T 복층강화
	외 부	24T 복층강화
품목명		20년-226AL-마스1
방충망		일반
포 장		X
작성일		2026-04-13
특이사항		

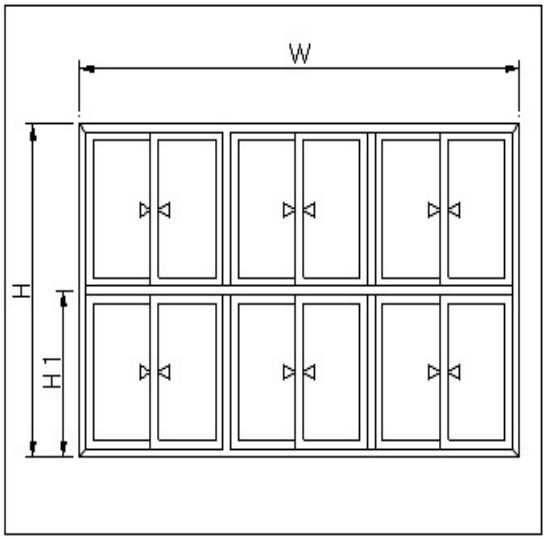

기호	수량	W	W1	H	H1	위치번호	방충	비고
226-마스-3X2	1	3,000		2,000	1,000		0	

제작 및 주문의뢰서(1)

현장명		미서기 샘플
색 상		재고색상
유 리	내 부	24T 복층강화
	외 부	24T 복층강화
품목명		20년-226AL-마스1
방충망		일반
포 장		X
작성일		2026-04-13
특이사항		

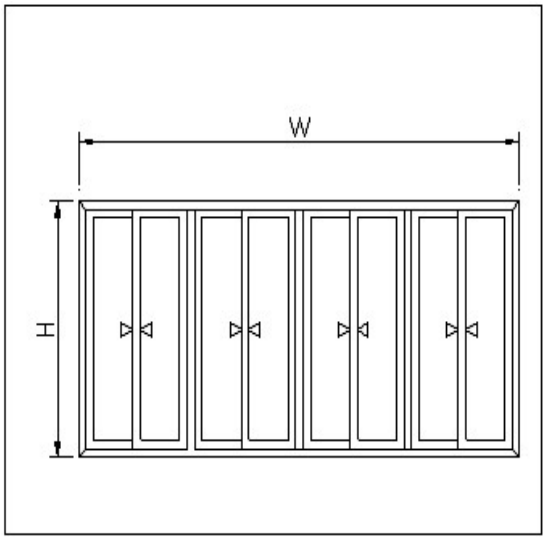

기호	수량	W	W1	H	H1	위치번호	방충	비고
226-마스-4X1	1	4,000		1,000			0	

제작 및 주문의뢰서(1)

현장명		미서기 샘플
색 상		재고색상
유 리	내 부	24T 복층강화
	외 부	24T 복층강화
품목명		20년-226AL-마스1
방충망		일반
포 장		X
작성일		2026-04-13
특이사항		

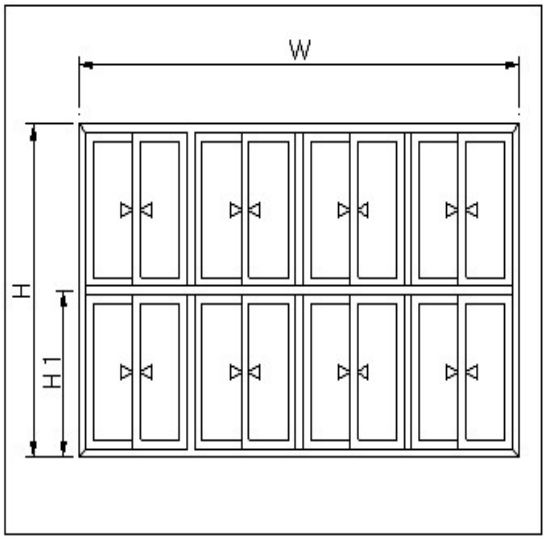

기호	수량	W	W1	H	H1	위치번호	방충	비고
226-마스-4X2	1	4,000		2,000	1,000		0	

제작 및 주문의뢰서(1)

현장명		미서기 샘플
색 상		재고색상
유 리	내 부	24T 복층강화
	외 부	24T 복층강화
품목명		20년-226AL-마스1
방충망		일반
포 장		X
작성일		2026-04-13
특이사항		

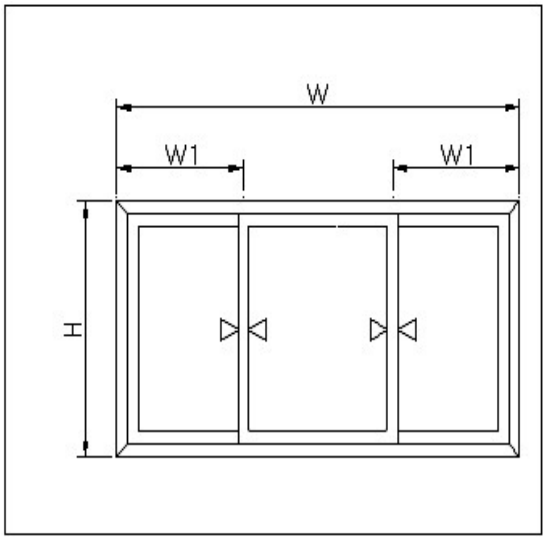

기호	수량	W	W1	H	H1	위치번호	방충	비고
226-마스-1X1	1	1,000	300	1,000			0	

제작 및 주문의뢰서(1)

현장명		미서기 샘플
색 상		재고색상
유 리	내 부	24T 복층강화
	외 부	24T 복층강화
품목명		20년-226AL-마스1
방충망		일반
포 장		X
작성일		2026-04-13
특이사항		

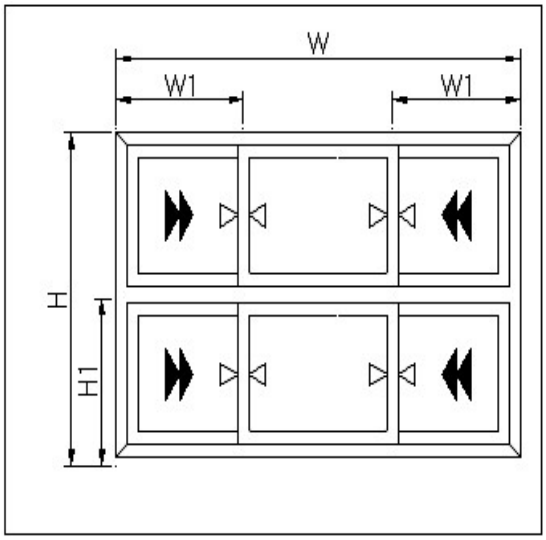

기호	수량	W	W1	H	H1	위치번호	방충	비고
226-마스-1X2	1	1,000	300	2,000	1,000		0	